GUOJIAJIANZHUBIAOZHUNSHEJI 12J609

国家建筑标准设计图集 12J609

（替代 03J609）

防火门窗

中国建筑标准设计研究院

国家建筑标准设计图集 12J609

（替代 03J609）

防 火 门 窗

批准部门：中华人民共和国住房和城乡建设部

组织编制：中国建筑标准设计研究院

中国计划出版社

关于批准《平屋面建筑构造》等12项国家建筑标准设计的通知

建质[2012]69号

各省、自治区住房和城乡建设厅，直辖市建委（建交委、规划委）及有关部门，新疆生产建设兵团建设局，总后基建营房部工程局，国务院有关部门建设司：

经审查，批准由中国五洲工程设计有限公司等14个单位编制的《平屋面建筑构造》等12项标准设计为国家建筑标准设计，自2012年6月1日起实施。原《室外工程》(02J003)、《平屋面建筑构造(一)》(含2003年局部修改版)[99J201-1、99(03)J201-1]、《平屋面建筑构造(二)》(03J201-2)、《楼地面建筑构造》(含2003年局部修改版)[01J304、01(03)J304]、《防火门窗》(03J609)、《砌体填充墙结构构造》(06SG614-1)、《管网叠压供水设备选用与安装》(06SS109)、《住宅小区建筑电气设计与施工》(03D603)、《住宅智能化电气设计施工图集》(99X601)标准设计同时废止。

附件：《平屋面建筑构造》等12项国家建筑标准设计名称及编号表

中华人民共和国住房和城乡建设部

二〇一二年五月三日

“建质[2012]69号”文批准的12项国家建筑标准设计图集号

序号	图集号	序号	图集号	序号	图集号	序号	图集号	序号	图集号	序号	图集号
1	12J003	3	12J304	5	12J814	7	12G614-1	9	12S109	11	12SDX101-2
2	12J201	4	12J609	6	12SG121-1	8	12SG620	10	12S306	12	12DX603

防 火 门 窗

批准部门　中华人民共和国住房和城乡建设部　　批准文号　建质 [2012] 69 号

主编单位　中国建筑标准设计研究院　　统一编号　GJBT-1200

实行日期　二〇一二年 六 月 一 日　　图集号　12J609

主编单位负责人

主编单位技术负责人

技 术 审 定 人

设 计 负 责 人　邸伯岳　王祖光

目 录

目 录 ····· 1

总说明 ····· 4

防火门类型及编号 ····· 10

1. 钢、不锈钢防火门

GFM、BFM 钢、不锈钢防火门选用图 ····· 11

GFM、BFM 钢、不锈钢防火门构造 ····· 13

GFM1、BFM1 钢、不锈钢防火门选用图 ····· 14

GFM2、BFM2 钢、不锈钢防火门选用图 ····· 16

GFM3、BFM3 钢、不锈钢防火门选用图 ····· 18

GFM4、BFM4 钢、不锈钢防火门选用图 ····· 20

GFM5、BFM5 钢、不锈钢防火门选用图 ····· 22

GFM6、BFM6 钢、不锈钢防火门选用图 ····· 24

GFM7、BFM7 钢、不锈钢防火门选用图 ····· 26

目 录

GFM8、BFM8 钢、不锈钢防火门选用图 ····· 28

GFM9、BFM9 钢、不锈钢防火门选用图 ····· 30

GFM1～9、BFM1～9 钢、不锈钢防火门构造 ····· 32

GFM、BFM 钢、不锈钢防火玻璃门构造 ····· 33

GFM、BFM 钢、不锈钢防火中空玻璃门构造 ····· 34

GFM、BFM 钢、不锈钢防火门洞口与门框连接安装详图 ····· 35

2. 木防火门

M1FM 木防火门选用图 ····· 36

M1FM 木防火门构造 ····· 37

M1FM 钢框木防火门构造 ····· 38

M1FM1 木防火门选用图 ····· 39

M1FM2 木防火门选用图 ····· 40
M1FM3 木防火门选用图 ····· 41
M1FM4 木防火门选用图 ····· 42
M1FM5 木防火门选用图 ····· 43
M1FM6 木防火门选用图 ····· 44
M1FM7 木防火门选用图 ····· 45
M1FM8 木防火门选用图 ····· 46
M1FM9 木防火门选用图 ····· 47
M1FM1~M1FM8 木防火门构造 ····· 48
M1FM1~M1FM8 钢框木防火门构造 ····· 49

3. 木装饰防火门

M2FM1 木装饰防火门选用图 ····· 50
M2FM2 木装饰防火门选用图 ····· 51
M2FM3 木装饰防火门选用图 ····· 52
M2FM4 木装饰防火门选用图 ····· 53
M2FM5 木装饰防火门选用图 ····· 54
M2FM6 木装饰防火门选用图 ····· 55
M2FM1~M2FM6 木装饰防火门构造 ····· 56
M2FM1~M2FM6 钢框木装饰防火门构造 ····· 57
M2FM7 木装饰防火门选用图 ····· 58
M2FM7 木装饰防火门构造 ····· 59
M2FM7 钢框木装饰防火门构造 ····· 60

4. 模压板防火门

YFM1 模压板防火门选用图 ····· 61
YFM2 模压板防火门选用图 ····· 62
YFM3 模压板防火门选用图 ····· 63
YFM4 模压板防火门选用图 ····· 64
YFM5 模压板防火门选用图 ····· 65
YFM6 模压板防火门选用图 ····· 66
YFM1~YFM6 模压板防火门构造 ····· 67
YFM1~YFM6 钢框模压板防火门构造 ····· 68
YFM7 模压板防火门选用图 ····· 69
YFM7 模压板防火门构造 ····· 70
YFM7 钢框模压板防火门构造 ····· 71
M1FM、M2FM、YFM 木防火门洞口与门框连接安装详图 ····· 72

5. 管道井防火门

DMFM 管道井木防火门构造 ····· 73
DGFM 管道井钢防火门构造 ····· 74

6. 防火窗

GFC、BFC、MFC 固定式钢、不锈钢、木防火窗选用图 ····· 75

GFC、BFC、MFC固定式钢、不锈钢防火窗构造 77
MFC固定式木防火窗构造 78
PGFC、PBFC、PMFC平开钢、不锈钢、木防火窗选用图 79
PGFC、PBFC平开钢、不锈钢防火窗构造 80
GFC平开、固定钢防火窗构造 81
GFC节能钢防火窗构造 82
PMFC平开木防火窗构造 84
GFC、BFC钢防火窗洞口安装详图 85

7. 防火卷帘

GFJ钢防火卷帘选用要点 86
GFJ钢防火卷帘选用表 87
GFJ钢防火卷帘平、立、剖面图 88
TFJ水雾式钢特级防火卷帘选用要点 89
TFJ水雾式钢特级防火卷帘选用表 90
TFJ水雾式钢特级防火卷帘平、立、剖面图 91
WFJ水雾式无机纤维复合特级防火卷帘选用要点及选用表 92
WFJ水雾式无机纤维复合特级防火卷帘平、立、剖面图 93
GFJ、TFJ、WFJ单导轨安装装饰节点 94
SWFJ双轨无机纤维复合特级防火卷帘选用要点及选用表 96
SWFJ双轨无机纤维复合特级防火卷帘构造 97
SWFJ双导轨安装装饰节点 98
KGFJ带平开小门钢防火卷帘选用要点及选用表 100
KGFJ带平开小门钢防火卷帘构造 101
KGFJ带平开小门钢防火卷帘安装装饰节点 102
CGFJ侧向钢防火卷帘选用要点 105
CGFJ侧向钢防火卷帘选用表 106
CGFJ1侧向钢防火卷帘构造 107
CGFJ2侧向钢防火卷帘构造 108
PGFJ水平钢防火卷帘选用要点及选用表 109
PGFJ水平钢防火卷帘详图 110

8. 附录

附录一 卷机功率表 111
附录二 卷帘下缘构造图 111
附录三 防火门窗设置部位规定 112
相关技术资料 116

总 说 明

1 编制依据

1.1住房和城乡建设部建质函[2011]82号文"关于印发《二〇一一年国家建筑标准设计编制工作计划》的通知"进行编制的。

1.2依据下列标准规范编制：

《建筑设计防火规范》GB 50016（报批稿）

《防火门》GB 12955-2008

《防火窗》GB 16809-2008

《建筑用安全玻璃 防火玻璃》GB 15763.1-2009

《防火卷帘》GB 14102-2005

《建筑材料及制品燃烧性能分级》GB 8624-2006

《门和卷帘的耐火实验方法》GB/T 7633-2008

《建筑木门木窗》JG/J 122-2000

当依据的标准规范进行修订或有新的标准规范出版实施时，应按新版标准规范对本图集相关内容进行复核后选用。

2 适用范围

本图集适用于民用建筑及工业建筑的防火门、防火窗及防火卷帘。

3 设计原则

本图集力求采用新材料、新构造，以提高防火门窗及防火卷帘的防火性能及制作质量，改善其外观，增加品种，满足建筑工程的发展，改善人民生活环境的需要。

4 防火门

表1 防火门耐火性能分类表

耐火性能代号	名 称	耐 火 性 能	
A0.50（丙级）	隔热防火门（A类）	耐火隔热性≥0.50h 耐火完整性≥0.50h	
A1.00（乙级）		耐火隔热性≥1.00h 耐火完整性≥1.00h	
A1.50（甲级）		耐火隔热性≥1.50h 耐火完整性≥1.50h	
A2.00		耐火隔热性≥2.00h 耐火完整性≥2.00h	
A3.00		耐火隔热性≥3.00h 耐火完整性≥3.00h	
B1.00	部分隔热防火门（B类）	耐火隔热性≥0.50h	耐火完整性≥1.00h
B1.50			耐火完整性≥1.50h
B2.00			耐火完整性≥2.00h
B3.00			耐火完整性≥3.00h
C1.00	非隔热防火门（C类）	耐火完整性≥1.00h	
C1.50		耐火完整性≥1.50h	
C2.00		耐火完整性≥2.00h	
C3.00		耐火完整性≥3.00h	

4.1 品种及耐火类别：本图集平开防火门有钢防火门、不锈钢防火门、木防火门、木装饰防火门、模压板防火门等，其耐火性能见表1。

4.2 防火材料

4.2.1 填充材料：防火门门扇内的填充材料应为对人体无毒无害的防火隔热材料，并经国家授权的检测机构检验达到《建筑材料及制品燃烧性能分级》GB 8624-2006规定的燃烧性能A1级要求和产烟毒性危险分级ZA2级要求。

4.2.2 木材：防火门所用木材应为阻燃木材或采用防火板包裹的复合材，并经国家授权的检测机构检验达到难燃性要求。防火门所用木材经阻燃处理再进行干燥处理后的含水率不应大于12%。

4.2.3 人造板：防火门所用人造板应经国家授权的检测机构检验达到难燃性要求。所用人造板经阻燃处理再进行干燥处理后的含水率不应大于12%；人造板在制成防火门后含水率不应大于当地的平衡含水率。

4.2.4 钢材：

1.防火门框、门扇面板应采用性能不低于冷轧薄钢板的钢质材料。

2.防火门所用加固件可采用性能不低于热轧钢材的钢质材料。防火门所用钢材厚度应符合表2的规定。

4.2.5 其他材料：防火门所用其他材料应为对人体无毒无害，应经国家授权的检测机构检测达到产烟毒性危险分级ZA2级要求，并经过国家授权的检测机构检验达到难燃性要求或燃烧性能A1级要求；其力学性能应达到有关标准的相关规定，并满足制作防火门的有关要求。

4.2.6 粘结剂：防火门所用粘结剂应对人体无毒无害，并应经国家授权的检测机构检测达到产烟毒性危险分级ZA2级要求的产品。

表2 防火门所用钢材厚度（mm）

部件名称	材料厚度
门扇面板	≥0.8
门框板	≥1.2
铰链板	≥3.0
不带螺孔的加固件	≥1.2
带螺孔的加固件	≥3.0

4.3 防火门配件

4.3.1 防火锁：防火门安装的门锁应是防火锁。在门扇的有锁芯机构处，防火锁均应有执手或推杠机构，不允许以圆形或球形旋纽代替执手（特殊部位使用除外，如管道井门等）。防火锁应经国家授权检测的机构检测合格，其耐火性能应符合《防火门》GB 12955-2008附录A的规定。

4.3.2 防火合页（铰链）：防火门用合页（铰链）板厚应不小于3mm，其耐火性能应符合《防火门》GB 12955-2008附录B的规定。

4.3.3 防火闭门装置：

1.防火门应安装防火门闭门器，或设置让常开防火门在火灾发生时能自动关闭门扇的闭门装置（特殊部位使用除外，如管道井门等）。

2.防火门闭门器和自动关闭门扇的闭门装置，应经国家授权的检测机构检测合格。

4.3.4 防火门顺序器：双扇、多扇防火门设置盖缝板或企口的应安装顺序器（特殊部位使用除外），其耐火性能应符合《防火门》GB 12955-2008附录C的规定。

4.3.5 防火插销：采用钢质防火插销，应安装在双扇防火门或多扇防火门相对固定一侧的门扇上（若有要求时，如管道井门），其耐火性能应符合《防火门》GB 12955-2008附录D的规定。

4.3.6 盖缝板：

1. 平口或企口结构的双扇防火门宜设盖缝板。

2. 盖缝板与门扇连接应牢固。

3. 盖缝板不应防碍门扇的正常启闭。

4.3.7 防火密封件：防火门门框与门扇、门扇与门扇的缝隙处应嵌装防火密封件。防火密封件应经国家授权的检测机构检测合格。

4.3.8 防火玻璃：

1. 防火玻璃有单片防火玻璃和复合防火玻璃之分。复合防火玻璃系由2层或2层以上的普通平板玻璃或浮法玻璃或钢化玻璃和有机材料复合而成。

2. 防火门及防火窗上的防火玻璃应满足《建筑用安全玻璃 防火玻璃》GB 15763.1-2001的规定，其尺寸、外观质量、透光度、耐寒、耐紫外线、抗冲击均有严格要求，其耐火性能要求见表3，并应符合下列规定：

A类防火门若镶嵌防火玻璃，其耐火性能应符合A类防火门具有耐火完整性、耐火隔热性的条件。

B类防火门若镶嵌防火玻璃，其耐火性能应符合B类防火门具有耐火完整性、热辐射强度的条件。

C类防火门若镶嵌防火玻璃，其耐火性能应符合C类防火门具有耐火完整性的条件。

表3 防火玻璃的耐火性能

耐火等级	Ⅰ级	Ⅱ级	Ⅲ级	Ⅳ级
耐火时间（≥min）	90	60	45	30

4.4 防火门外观质量：采用不同材质材料制造的防火门，其外观质量及制作精度应符合《防火门》GB 12955-2008的有关规定。

5 防火卷帘

5.1 品种及耐火分类：依据《防火卷帘》GB 14102-2005的规定，防火卷帘的耐火性能详见表4。

5.2 防火卷帘外观质量：

5.2.1 防火卷帘金属零部件表面不应有裂纹、压坑及明显的凹凸、锤痕、毛刺、孔洞等缺陷。其表面应做防锈处理，涂层、镀层应均匀，不得有斑剥、流淌现象。

5.2.2 卷帘无机纤维复合帘面不应有撕裂、缺角、挖补、破洞、倾斜、跳线、经纬纱密度明显不匀及色差等缺陷；夹板应平直夹持应牢固，基布的经向应是帘面的受力方向，帘面应美观、平直、整洁。

5.2.3 相对运动件在切割、弯曲、冲钻等加工处不应有毛刺。

5.2.4 各零部件的组装、拼装处不应有错位。焊接处应牢固，外观应平整，不应有夹渣、漏焊、疏松等现象。

表4 防火卷帘耐火性能分类表

耐火性能代号	名　称	耐火极限(h)	帘面漏烟量 [m³/(m².min)]
F2	钢质防火卷帘	≥2.00	
F3		≥3.00	
FY2	钢质防火、防烟卷帘	≥2.00	≤0.2
FY3		≥3.00	
F2	无机纤维复合防火卷帘	≥2.00	
F3		≥3.00	
FY2	无机纤维复合防火、防烟卷帘	≥2.00	≤0.2
FY3		≥3.00	
TF3	特级防火卷帘	≥3.00	≤0.2

5.2.5 所有紧固件应紧牢，不应有松动现象。

5.3 防火卷帘材料：

5.3.1 无机纤维复合防火卷帘使用的原材料应符合健康、环保的有关规定，不应使用国家明令禁止使用的材料。

5.3.2 防火卷帘主要零部件使用的各种原材料应符合国家或行业标准的规定。

5.3.3 防火卷帘主要零部件使用的原材料厚度宜符合表5的规定。

5.3.4 无机纤维复合防火卷帘面的装饰布或基布应能在−20℃的条件下不发生脆裂并应保持一定的弹性；在−50℃条件下不应粘连。帘面装饰布的燃烧性能不应低于B1级（纺织物）的要求；基布的燃烧性能不应低于A级的要求。帘面所用各类纺织物常温下的断裂强度经向不应低于600N/5cm，纬向不应低于300N/5cm。

表5 防火卷帘原材料（钢材）厚度

零部件名称	原材料厚度（mm）
帘板	普通型帘板厚度≥1.0；复合型帘板中任一帘片厚度≥0.8
夹板	≥3.00
座板	≥3.00
导轨	掩埋型≥1.5；外露型≥3.0
门楣	≥0.8
箱体	≥0.8
注：复合型导轨和座板的厚度可采用叠加法计算。	

5.4 零部件：

5.4.1 防火卷帘的帘板、导轨、门楣、座板、传动装置、卷门机及控制箱的加工精度及用料规格等均应满足《防火卷帘》GB 14102−2005的要求。防火防烟卷帘导轨及门楣内应设有防烟装置。该装置应用不燃或难燃材料制作。

5.4.2 无机纤维复合防火卷帘表面的材料和构造均应符合《防火卷帘》GB 14102−2005第6.3.3条要求。

5.5 物理性能：防火卷帘的抗风压、防烟、运行的平稳性、运行噪声、运行速度及两步关闭、温控释放及耐火等级等必须符合《防火卷帘》GB 14102−2005的要求。

6 防火窗

6.1 品种及耐火类别：本图集防火窗有钢防火窗、不锈钢防火窗、及钢木防火窗，其耐火性能见表6。

6.2 防火窗材料：防火窗所用材料应符合《防火窗》GB 16809－2008的有关规定，其他要求见本图集第4.3.8条。

6.3 建筑中的防火窗通常为固定式防火窗，无开启扇；活动式防火窗设有可开启扇，且装配有窗扇启闭控制装置，该装置具有手动启闭功能，且至少具有易熔合金件或玻璃球等热敏感元件自动控制关闭的功能。其热敏感元件在64℃温度下5min内不应动作，在74℃下1min内应能动作。窗扇自动关闭时间不应大于60s。

6.4 物理性能：防火窗的抗风压性能不应低于规定的4级，同时满足建筑所在地区的抗风压等级；气密性不应低于3级。

表6 防火窗的耐火性能分类表

耐火性能代号	名 称	耐火性能
A0.50（丙级）	隔热防火窗（A类）	耐火隔热性≥0.50h，且耐火完整性≥0.50h
A1.00（乙级）		耐火隔热性≥1.00h，且耐火完整性≥1.00h
A1.50（甲级）		耐火隔热性≥1.50h，且耐火完整性≥1.50h
A2.00		耐火隔热性≥2.00h，且耐火完整性≥2.00h
A3.00		耐火隔热性≥3.00h，且耐火完整性≥3.00h
C0.50	非隔热防火窗（C类）	耐火完整性≥0.50h
C1.00		耐火完整性≥1.00h
C1.50		耐火完整性≥1.50h
C2.00		耐火完整性≥2.00h
C3.00		耐火完整性≥3.00h

7 防火门窗的涂层

防火门窗的钢材或木材表面均有涂料防护及装饰。对钢、木防火门窗的表面一般防护要求如下：

7.1 防火门窗的钢构件除镀锌件或制造时已按规定做了防护涂料，可不另做处理外，均需经除锈（除锈等级不低于Sa2.5级或St3级）后涂醇酸铁红底漆一道、涂醇酸磁漆两道、醇酸清漆一道。

7.2 木防火门窗表面经刨光打磨后涂醇酸清漆一道，醇酸腻子嵌缝、刮平、打磨，涂醇酸瓷器两道、醇酸清漆一道。

有更高要求的涂层由工程设计另行规定。

不锈钢防火门一般采用发纹不锈钢板，工程中如有特殊要求可另作规定。

8 防火门窗及防火卷帘的代号 （按GB12955－2008规定）

钢防火门	GFM	平开钢防火窗	PGFC
不锈钢防火门	BFM	平开不锈钢防火窗	PBFC
木防火门	M1FM	平开木防火窗	PMFC
木装饰防火门	M2FM	钢防火卷帘	GFJ
模压板防火门	YFM	水雾式钢特级防火卷帘	TFJ
管道井钢防火门	DGFM	水雾式无机纤维复合特级防火卷帘	WFJ
管道井木防火门	DMFM	双轨无机纤维复合特级防火卷帘	SWFJ

固定钢防火窗	GFC	带平开小门钢防火卷帘	KGFJ
固定不锈钢防火窗	BFC	侧向钢防火卷帘	CGFJ
固定木防火窗	MFC	水平钢防火卷帘	PGFJ

8.1 门窗的索引方法：

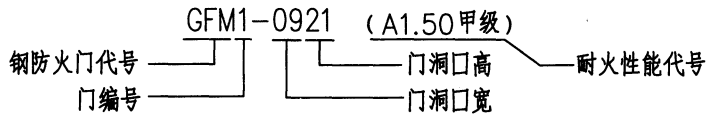

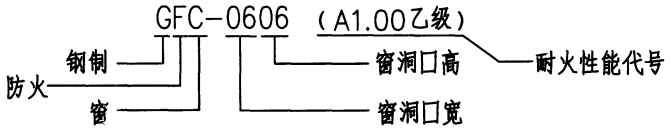

8.2 防火卷帘的索引方法：

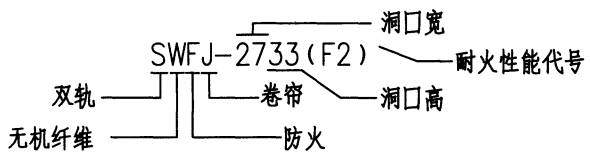

8.3 本图集索引方法：

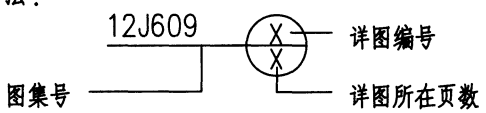

9 其他

9.1 本图集标注尺寸除注明外均以毫米为单位。

9.2 本图集中的钢防火门、木防火门、钢防火窗、木防火窗、钢防火卷帘分别为钢质防火门、木质防火门、钢质防火窗、木质防火窗、钢质防火卷帘的简称。

9.3 防火门窗及卷帘的使用部位见附录三。

10 本图集参编单位：

上海森林特种钢门有限公司

上海宝产三和门业有限公司

北京光华安富业门窗有限公司

瑞中天明（北京）门业有限公司

上海加汇消防安全设备工程有限公司

上海开顺海船特种门窗有限公司

石家庄市永庆建材木业有限公司

广东金刚玻璃科技股份有限公司

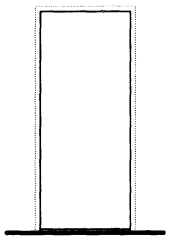

GFM —钢防火门
BFM —不锈钢防火门
M1FM—木防火门

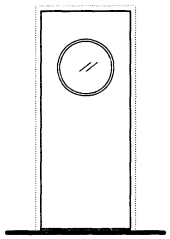

GFM1 —钢防火门
BFM1 —不锈钢防火门
M1FM1—木防火门

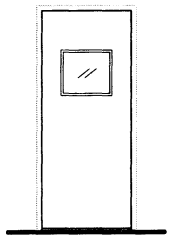

GFM2 —钢防火门
BFM2 —不锈钢防火门
M1FM2—木防火门

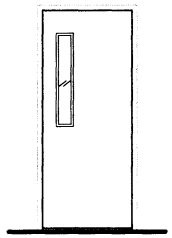

GFM3 —钢防火门
BFM3 —不锈钢防火门
M1FM3—木防火门

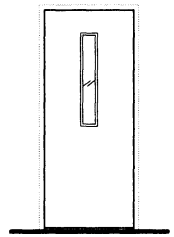

GFM4 —钢防火门
BFM4 —不锈钢防火门
M1FM4—木防火门

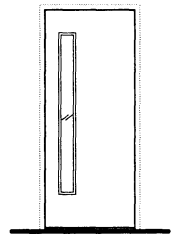

GFM5 —钢防火门
BFM5 —不锈钢防火门
M1FM5—木防火门

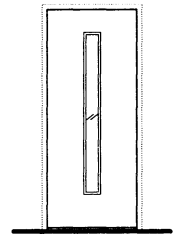

GFM6 —钢防火门
BFM6 —不锈钢防火门
M1FM6—木防火门

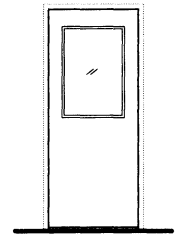

GFM7 —钢防火门
BFM7 —不锈钢防火门
M1FM7—木防火门

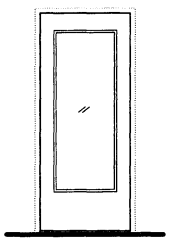

GFM8 —钢防火门
BFM8 —不锈钢防火门
M1FM8—木防火门

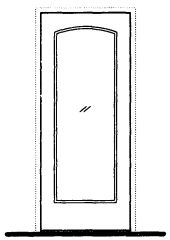

GFM9 —钢防火门
BFM9 —不锈钢防火门
M1FM9—木防火门

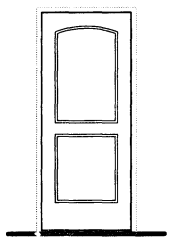

M2FM1—木装饰防火门

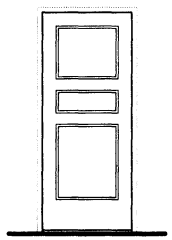

M2FM2—木装饰防火门

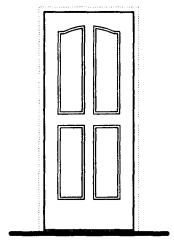

M2FM3—木装饰防火门

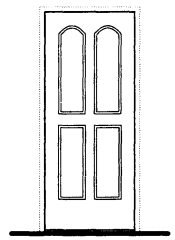

M2FM4—木装饰防火门

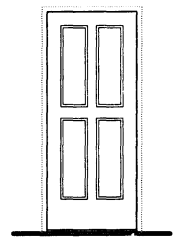

M2FM5—木装饰防火门

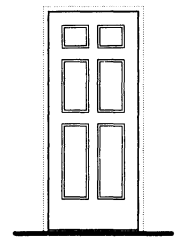

M2FM6—木装饰防火门

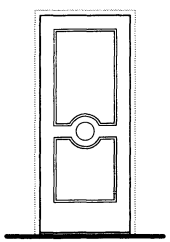

M2FM7—木装饰防火门

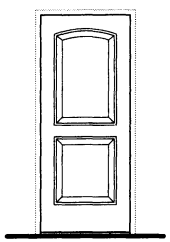

YFM1—模压板防火门

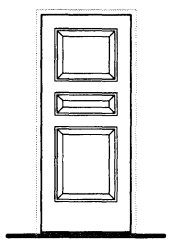

YFM2—模压板防火门

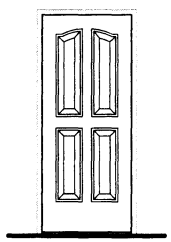

YFM3—模压板防火门

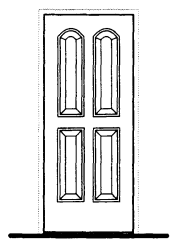

YFM4—模压板防火门

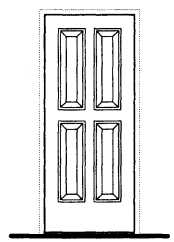

YFM5—模压板防火门

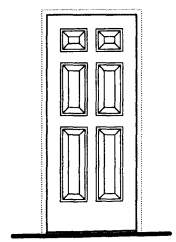

YFM6—模压板防火门

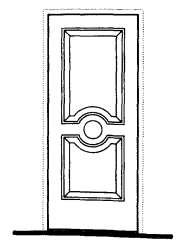

YFM7—模压板防火门

防火门类型及编号

图集号	12J609
页	10

审核	顾伯岳	顾伯岳	校对	王祖光	王祖光	设计	顾京蕾	顾京蕾

洞口尺寸		800	900	1000	1200	1500	1800	2100
框口尺寸		780	880	980	1180	1480	1780	2080
		45 690 45	45 790 45	45 890 45	45 1090 45	45 1390 45	45 1690 45	45 1990 45
2100	2090	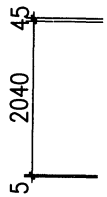	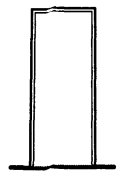 GFM—0821 BFM—0821	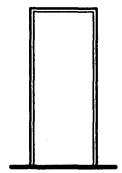 GFM-0921 BFM-0921	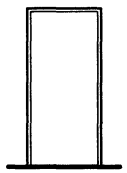 GFM-1021 BFM-1021	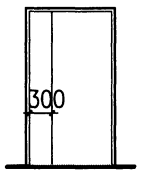 GFM-1221 BFM-1221	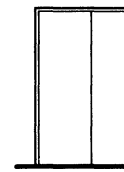 GFM-1521 BFM-1521	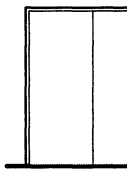 GFM-1821 BFM-1821	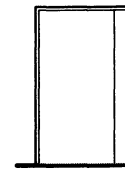 GFM-2121 BFM-2121
2400	2390		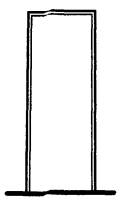 GFM—0824 BFM—0824	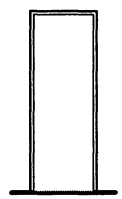 GFM-0924 BFM-0924	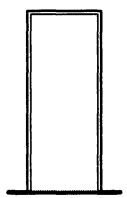 GFM-1024 BFM-1024	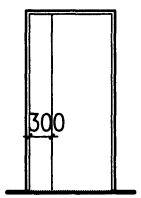 GFM-1224 BFM-1224	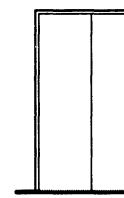 GFM-1524 BFM-1524	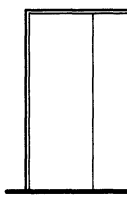 GFM-1824 BFM-1824	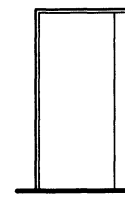 GFM-2124 BFM-2124
2700	2690	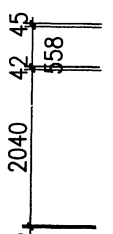	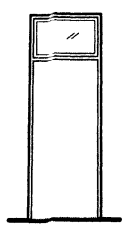 GFM—0827C BFM—0827C	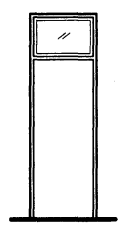 GFM-0927C BFM-0927C	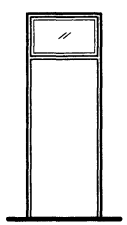 GFM-1027C BFM-1027C	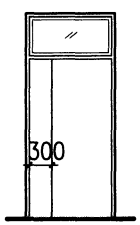 GFM-1227C BFM-1227C	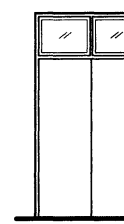 GFM-1527C BFM-1527C	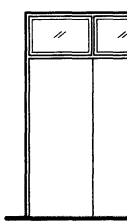 GFM-1827C BFM-1827C	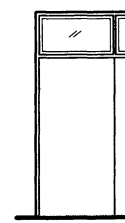 GFM-2127C BFM-2127C

GFM、BFM钢、不锈钢防火门选用图

图集号	12J609
页	11

审核	顾伯岳	顾伯岳	校对	王祖光	王祖光	设计	顾京蕾	顾京蕾

洞口尺寸		1500	1800	2100	2400	2700	3000
框口尺寸		1480	1780	2080	2380	2680	2980
		45 1390 45	45 1690 45	45 1990 45	45 2290 45	45 2590 45	45 2890 45
2700	2690	45 2640 5	GFM-1527 BFM-1527	GFM-1827 BFM-1827	GFM-2127 BFM-2127	GFM-2427 BFM-2427	GFM-2727 BFM-2727	GFM-3027 BFM-3027
3000	2990	45 858 42 2040 5	GFM-1530 BFM-1530	GFM-1830 BFM-1830	GFM-2130 BFM-2130	GFM-2430 BFM-2430	GFM-2730 BFM-2730	GFM-3030 BFM-3030
3300	3290	45 858 42 2340 5	GFM-1533 BFM-1533	GFM-1833 BFM-1833	GFM-2133 BFM-2133	GFM-2433 BFM-2433	GFM-2733 BFM-2733	GFM-3033 BFM-3033

GFM、BFM钢、不锈钢防火门选用图

图集号 12J609

审核 顾伯岳 校对 王祖光 设计 顾京蕾 页 12

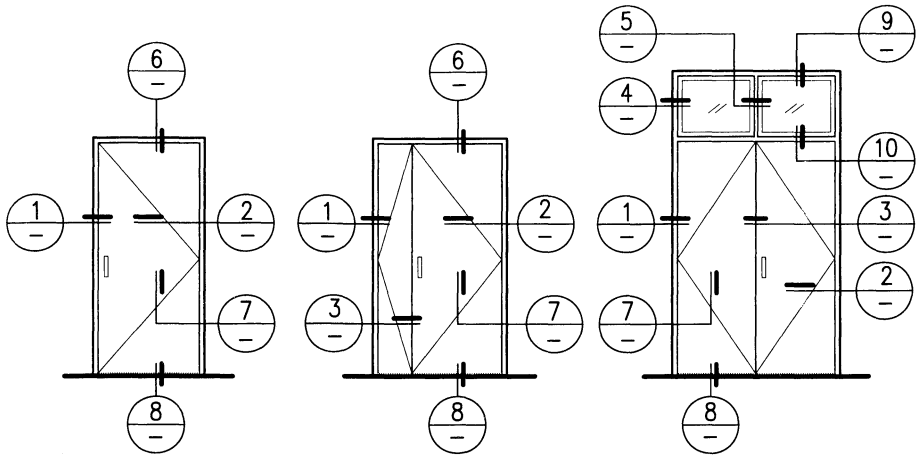

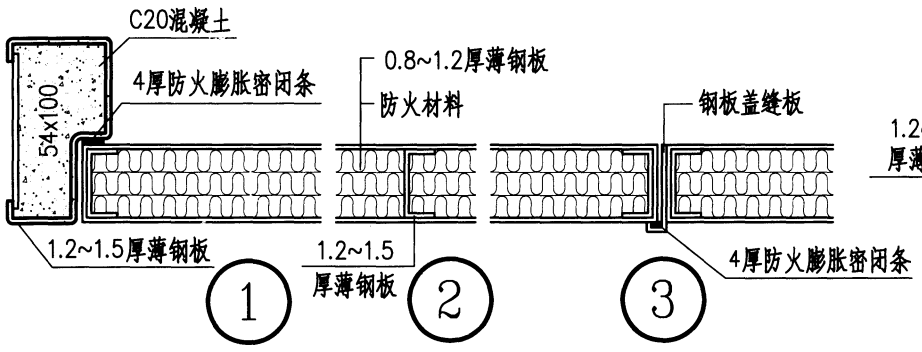

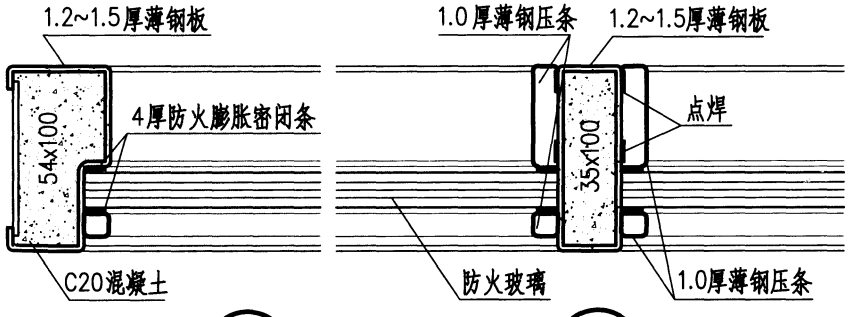

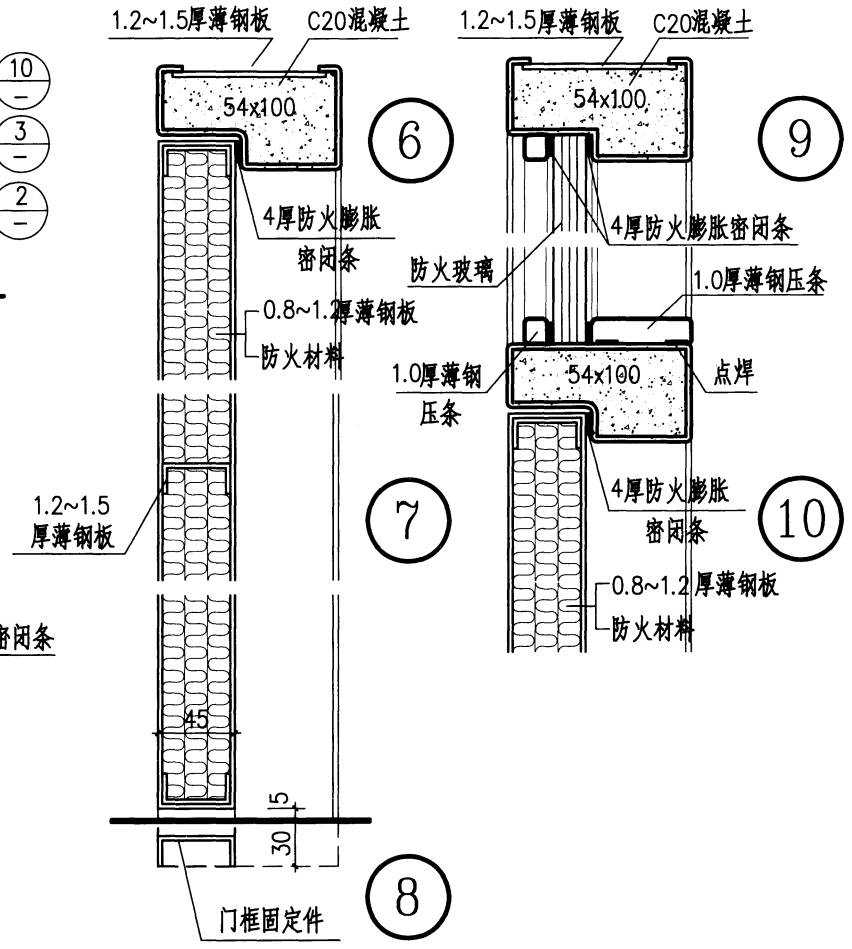

GFM、BFM钢、不锈钢防火门构造									图集号	12J609
审核	顾伯岳	顾伯岳	校对	王祖光	王祖光	设计	顾京蕾	顾京蕾	页	13

洞口尺寸		800	900	1000	1200	1500	1800	2100
框口尺寸		780	880	980	1180	1480	1780	2080
		45 690 45	45 790 45	45 890 45	45 1090 45	45 1390 45	45 1690 45	45 1990 45
2100	2090	45 350 2040 5	GFM1-0821 BFM1-0821	GFM1-0921 BFM1-0921	GFM1-1021 BFM1-1021	GFM1-1221 BFM1-1221	GFM1-1521 BFM1-1521	GFM1-1821 BFM1-1821	GFM1-2121 BFM1-2121
2400	2390	45 450 2340 5	GFM1-0824 BFM1-0824	GFM1-0924 BFM1-0924	GFM1-1024 BFM1-1024	GFM1-1224 BFM1-1224	GFM1-1524 BFM1-1524	GFM1-1824 BFM1-1824	GFM1-2124 BFM1-2124
2700	2690	45 42 558 250 2040 5	GFM1-0827C BFM1-0827C	GFM1-0927C BFM1-0927C	GFM1-1027C BFM1-1027C	GFM1-1227C BFM1-1227C	GFM1-1527C BFM1-1527C	GFM1-1827C BFM1-1827C	GFM1-2127C BFM1-2127C

洞口尺寸		1500	1800	2100	2400	2700	3000
框口尺寸		1480	1780	2080	2380	2680	2980
		45 1390 45	45 1690 45	45 1990 45	45 2290 45	45 2590 45	45 2890 45
2700	2690	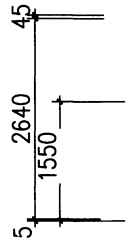					
		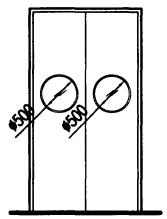	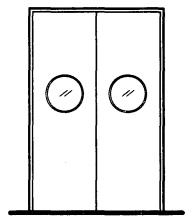	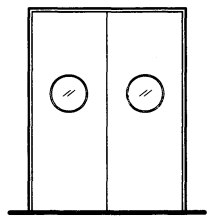	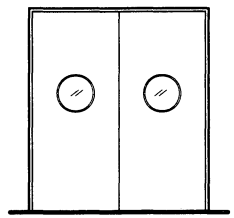	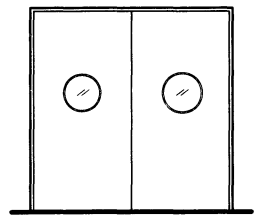	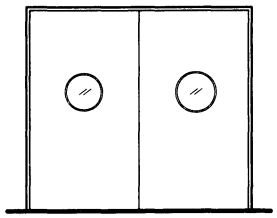
		GFM1-1527 BFM1-1527	GFM1-1827 BFM1-1827	GFM1-2127 BFM1-2127	GFM1-2427 BFM1-2427	GFM1-2727 BFM1-2727	GFM1-3027 BFM1-3027
3000	2990	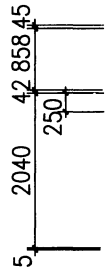					
		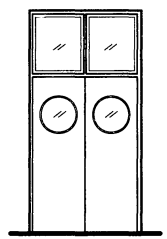	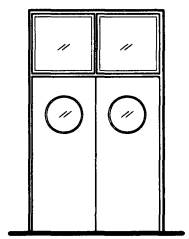	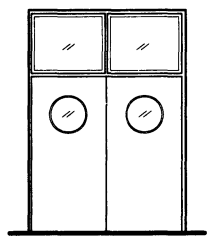	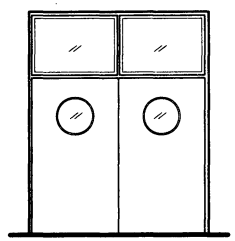	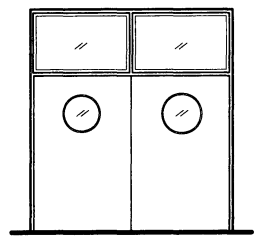	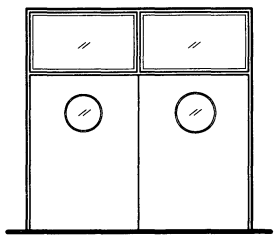
		GFM1-1530 BFM1-1530	GFM1-1830 BFM1-1830	GFM1-2130 BFM1-2130	GFM1-2430 BFM1-2430	GFM1-2730 BFM1-2730	GFM1-3030 BFM1-3030
3300	3290	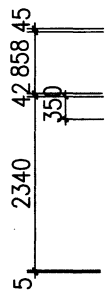					
		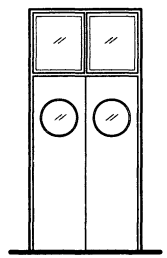	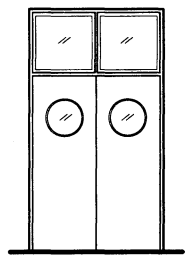	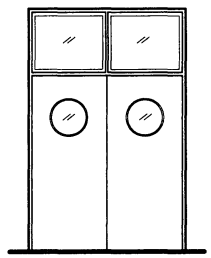	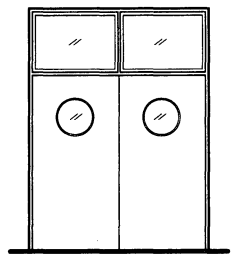	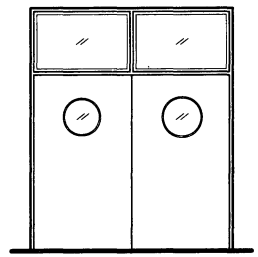	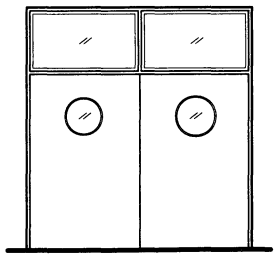
		GFM1-1533 BFM1-1533	GFM1-1833 BFM1-1833	GFM1-2133 BFM1-2133	GFM1-2433 BFM1-2433	GFM1-2733 BFM1-2733	GFM1-3033 BFM1-3033

GFM1、BFM1钢、不锈钢防火门选用图									图集号	12J609
审核	顾伯岳	顾伯岳	校对	王祖光	王祖光	设计	顾京蕾	顾京蕾	页	15

洞口尺寸		800	900	1000	1200	1500	1800	2100
框口尺寸		780	880	980	1180	1480	1780	2080
		45 690 45	45 790 45	45 890 45	45 1090 45	45 1390 45	45 1690 45	45 1990 45
2100	2090	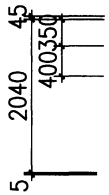	GFM2-0821 BFM2-0821	GFM2-0921 BFM2-0921	GFM2-1021 BFM2-1021	GFM2-1221 BFM2-1221	GFM2-1521 BFM2-1521	GFM2-1821 BFM2-1821	GFM2-2121 BFM2-2121
2400	2390	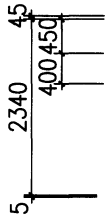	GFM2-0824 BFM2-0824	GFM2-0924 BFM2-0924	GFM2-1024 BFM2-1024	GFM2-1224 BFM2-1224	GFM2-1524 BFM2-1524	GFM2-1824 BFM2-1824	GFM2-2124 BFM2-2124
2700	2690	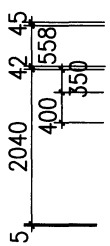	GFM2-0827C BFM2-0827C	GFM2-0927C BFM2-0927C	GFM2-1027C BFM2-1027C	GFM2-1227C BFM2-1227C	GFM2-1527C BFM2-1527C	GFM2-1827C BFM2-1827C	GFM2-2127C BFM2-2127C

GFM2、BFM2钢、不锈钢防火门选用图								图集号	12J609
审核	顾伯岳	顾伯岳	校对	王祖光	王祖光	设计	顾京蕾	顾京蕾	页	16

洞口尺寸		1500	1800	2100	2400	2700	3000
框口尺寸		1480	1780	2080	2380	2680	2980
		45 1390 45	45 1690 45	45 1990 45	45 2290 45	45 2590 45	45 2890 45
2700	2690	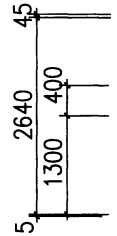					
		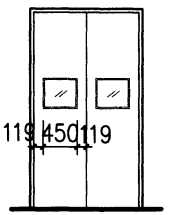	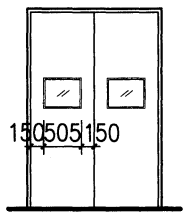	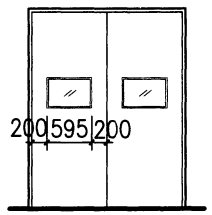	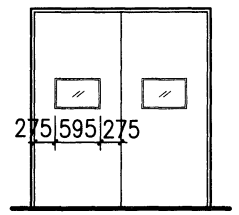	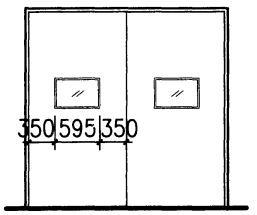	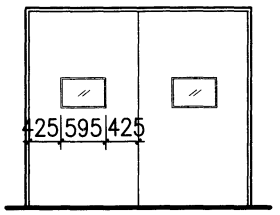
		GFM2-1527 BFM2-1527	GFM2-1827 BFM2-1827	GFM2-2127 BFM2-2127	GFM2-2427 BFM2-2427	GFM2-2727 BFM2-2727	GFM2-3027 BFM2-3027
3000	2990	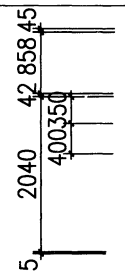					
		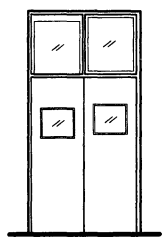	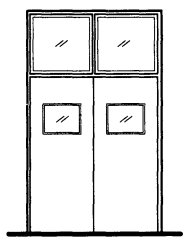	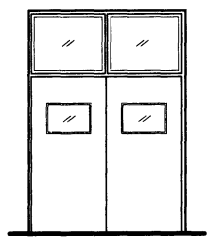	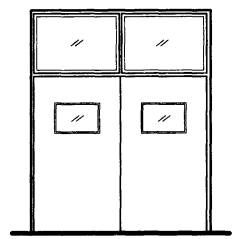	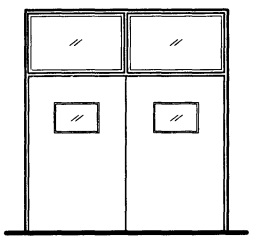	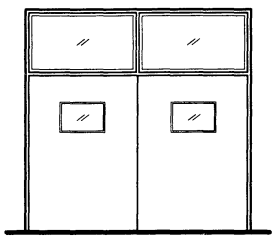
		GFM2-1530 BFM2-1530	GFM2-1830 BFM2-1830	GFM2-2130 BFM2-2130	GFM2-2430 BFM2-2430	GFM2-2730 BFM2-2730	GFM2-3030 BFM2-3030
3300	3290	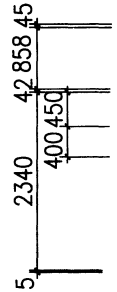					
		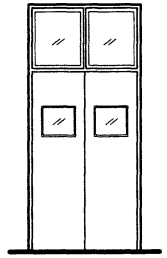	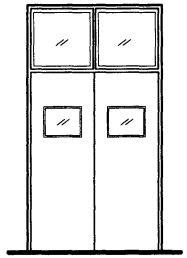	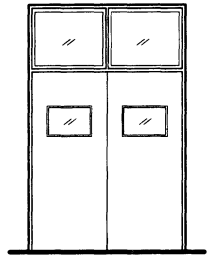	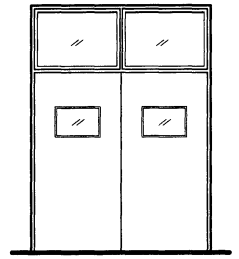	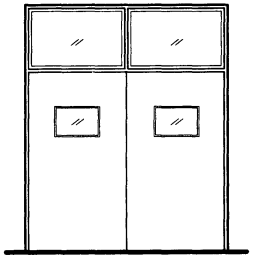	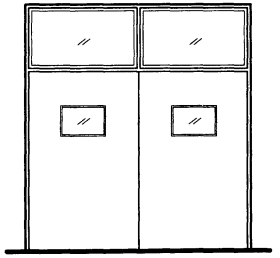
		GFM2-1533 BFM2-1533	GFM2-1833 BFM2-1833	GFM2-2133 BFM2-2133	GFM2-2433 BFM2-2433	GFM2-2733 BFM2-2733	GFM2-3033 BFM2-3033

GFM2、BFM2钢、不锈钢防火门选用图

图集号 12J609

审核 顾伯岳 顾伯岳 校对 王祖光 王祖光 设计 顾京蕾 顾京蕾 页 17

洞口尺寸		800	900	1000	1200	1500	1800	2100
框口尺寸		780	880	980	1180	1480	1780	2080
		45 690 45	45 790 45	45 890 45	45 1090 45	45 1390 45	45 1690 45	45 1990 45
2100	2090	45 200 2040 900 5	GFM3-0821 BFM3-0821	GFM3-0921 BFM3-0921	GFM3-1021 BFM3-1021	GFM3-1221 BFM3-1221	GFM3-1521 BFM3-1521	GFM3-1821 BFM3-1821	GFM3-2121 BFM3-2121
2400	2390	45 200 2340 900 5	GFM3-0824 BFM3-0824	GFM3-0924 BFM3-0924	GFM3-1024 BFM3-1024	GFM3-1224 BFM3-1224	GFM3-1524 BFM3-1524	GFM3-1824 BFM3-1824	GFM3-2124 BFM3-2124
2700	2690	45 42 558 200 2040 900 5	GFM3-0827C BFM3-0827C	GFM3-0927C BFM3-0927C	GFM3-1027C BFM3-1027C	GFM3-1227C BFM3-1227C	GFM3-1527C BFM3-1527C	GFM3-1827C BFM3-1827C	GFM3-2127C BFM3-2127C

GFM3、BFM3钢、不锈钢防火门选用图

图集号	12J609
页	18

审核	顾伯岳	顾伯岳	校对	王祖光	王祖光	设计	顾京蕾	顾京蕾

洞口尺寸		1500	1800	2100	2400	2700	3000
	框口尺寸	1480	1780	2080	2380	2680	2980
		45 1390 45	45 1690 45	45 1990 45	45 2290 45	45 2590 45	45 2890 45
2700	2690	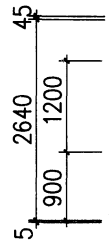					
		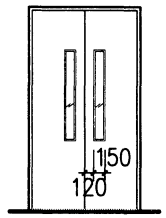 GFM3-1527 BFM3-1527	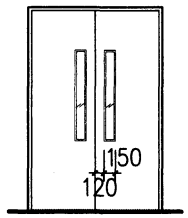 GFM3-1827 BFM3-1827	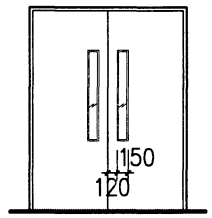 GFM3-2127 BFM3-2127	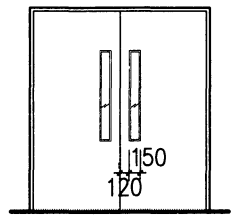 GFM3-2427 BFM3-2427	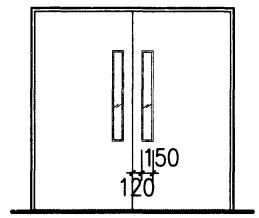 GFM3-2727 BFM3-2727	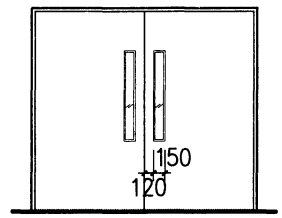 GFM3-3027 BFM3-3027
3000	2990	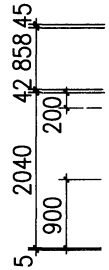					
		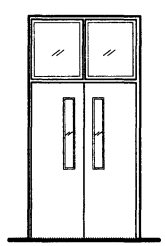 GFM3-1530 BFM3-1530	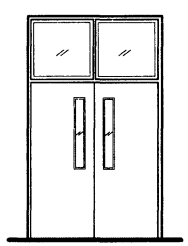 GFM3-1830 BFM3-1830	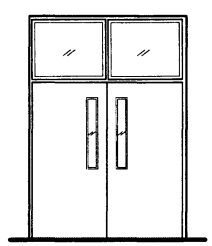 GFM3-2130 BFM3-2130	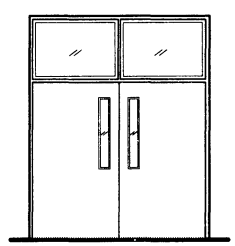 GFM3-2430 BFM3-2430	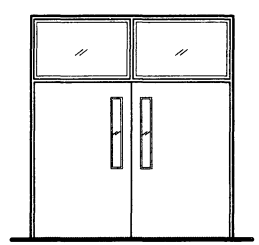 GFM3-2730 BFM3-2730	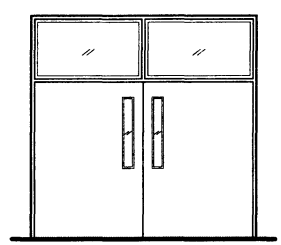 GFM3-3030 BFM3-3030
3300	3290	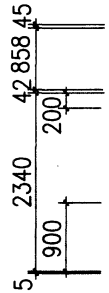					
		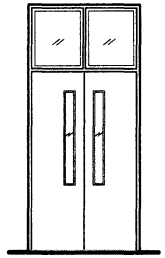 GFM3-1533 BFM3-1533	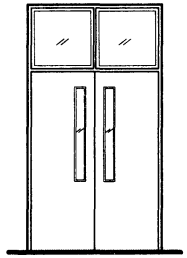 GFM3-1833 BFM3-1833	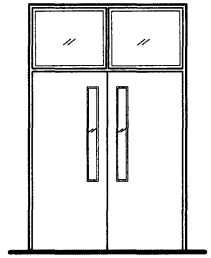 GFM3-2133 BFM3-2133	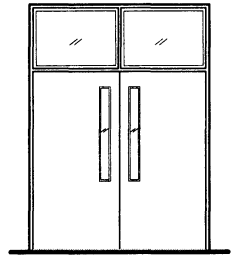 GFM3-2433 BFM3-2433	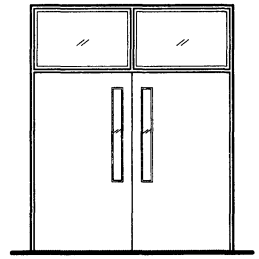 GFM3-2733 BFM3-2733	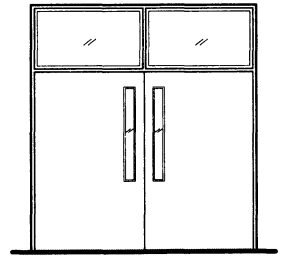 GFM3-3033 BFM3-3033

GFM3、BFM3钢、不锈钢防火门选用图		图集号	12J609
审核 顾伯岳	校对 王祖光	设计 顾京蕾	页 19

洞口尺寸		800	900	1000	1200	1500	1800	2100
框口尺寸		780	880	980	1180	1480	1780	2080
		45 690 45	45 790 45	45 890 45	45 1090 45	45 1390 45	45 1690 45	45 1990 45
2100	2090	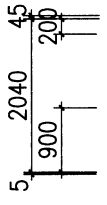	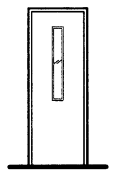 GFM4-0821 BFM4-0821	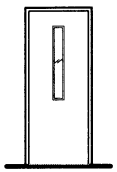 GFM4-0921 BFM4-0921	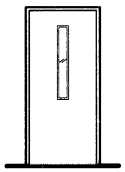 GFM4-1021 BFM4-1021	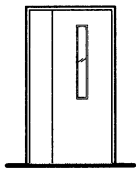 GFM4-1221 BFM4-1221	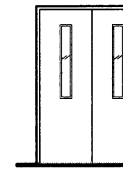 GFM4-1521 BFM4-1521	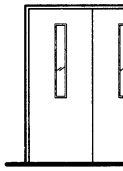 GFM4-1821 BFM4-1821	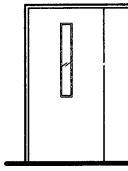 GFM4-2121 BFM4-2121
2400	2390	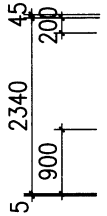	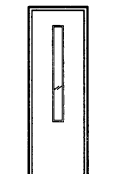 GFM4-0824 BFM4-0824	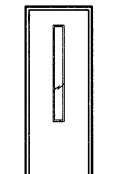 GFM4-0924 BFM4-0924	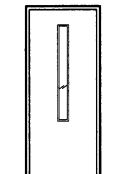 GFM4-1024 BFM4-1024	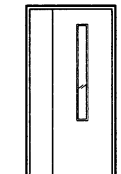 GFM4-1224 BFM4-1224	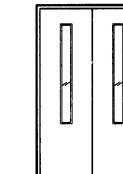 GFM4-1524 BFM4-1524	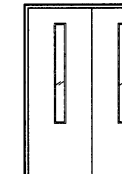 GFM4-1824 BFM4-1824	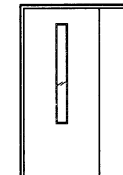 GFM4-2124 BFM4-2124
2700	2690	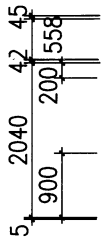	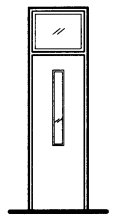 GFM4-0827 BFM4-0827	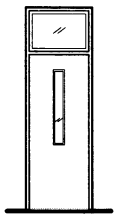 GFM4-0927 BFM4-0927	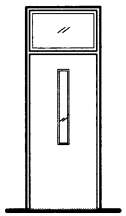 GFM4-1027 BFM4-1027	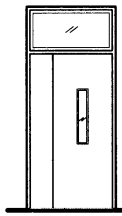 GFM4-1224 BFM4-1224	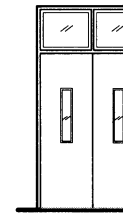 GFM4-1527 BFM4-1527	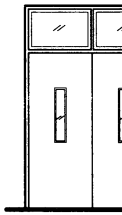 GFM4-1827 BFM4-1827	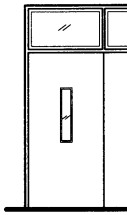 GFM4-2127 BFM4-2127

GFM4、BFM4钢、不锈钢防火门选用图									图集号	12J609
审核	顾伯岳	顾伯岳	校对	王祖光	王祖光	设计	顾京蕾	顾京蕾	页	20

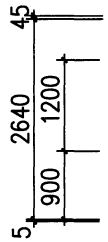

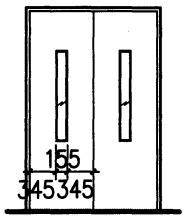

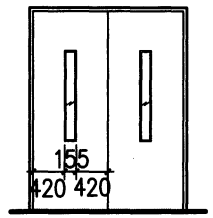

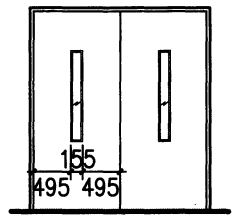

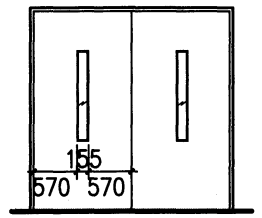

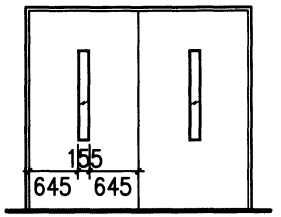

洞口尺寸			1500	1800	2100	2400	2700	3000
框口尺寸			1480	1780	2080	2380	2680	2980
			45 1390 45	45 1690 45	45 1990 45	45 2290 45	45 2590 45	45 2890 45
2700	2690	45 2640 1200 900 5	155 270 270 GFM4-1527 BFM4-1527	155 345 345 GFM4-1827 BFM4-1827	155 420 420 GFM4-2127 BFM4-2127	155 495 495 GFM4-2427 BFM4-2427	155 570 570 GFM4-2727 BFM4-2727	155 645 645 GFM4-3027 BFM4-3027
3000	2990	45 42 858 200 2040 900 5	GFM4-1530 BFM4-1530	GFM4-1830 BFM4-1830	GFM4-2130 BFM4-2130	GFM4-2430 BFM4-2430	GFM4-2730 BFM4-2730	GFM4-3030 BFM4-3030
3300	3290	45 42 858 200 2340 900 5	GFM4-1533 BFM4-1533	GFM4-1833 BFM4-1833	GFM4-2133 BFM4-2133	GFM4-2433 BFM4-2433	GFM4-2733 BFM4-2733	GFM4-3033 BFM4-3033

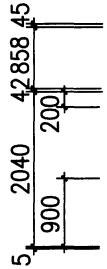

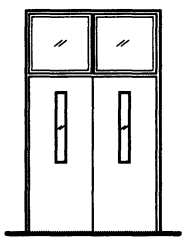

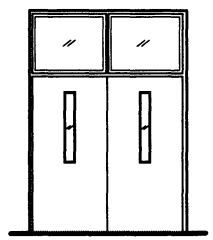

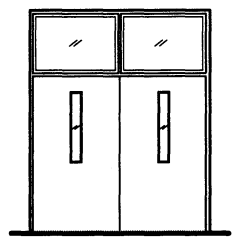

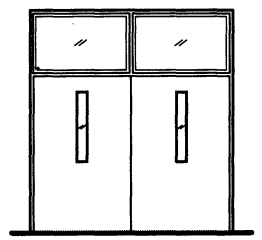

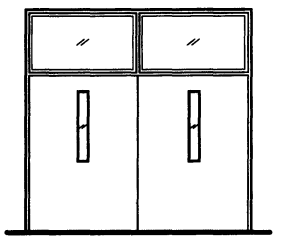

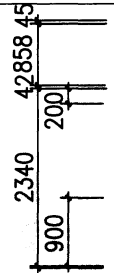

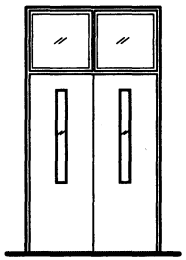

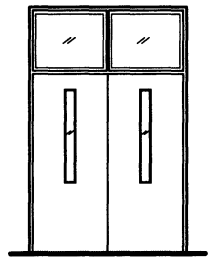

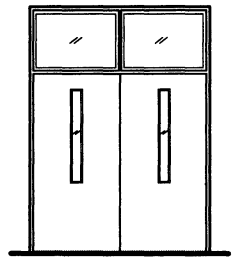

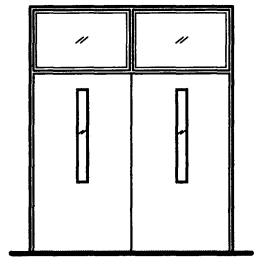

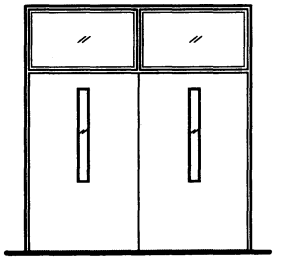

GFM4、BFM4钢、不锈钢防火门选用图									图集号	12J609
审核	顾伯岳	顾伯岳	校对	王祖光	王祖光	设计	顾京蕾	顾京蕾	页	21

洞口尺寸		800	900	1000	1200	1500	1800	2100
框口尺寸		780	880	980	1180	1480	1780	2080
		45 690 45	45 790 45	45 890 45	45 1090 45	45 1390 45	45 1690 45	45 1990 45
2100	2090		GFM5-0821 BFM5-0821	GFM5-0921 BFM5-0921	GFM5-1021 BFM5-1021	GFM5-1221 BFM5-1221	GFM51521 BFM5-1521	GFM5-1821 BFM5-1821	GFM5-2121 BFM5-2121
2400	2390	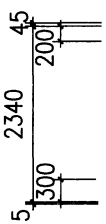	GFM5-0824 BFM5-0824	GFM5-0924 BFM5-0924	GFM5-1024 BFM5-1024	GFM5-1224 BFM5-1224	GFM5-1524 BFM5-1524	GFM5-1824 BFM51824	GFM5-2124 BFM5-2124
2700	2690	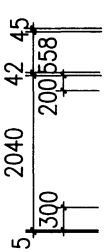	GFM5-0827c BFM5-0827c	GFM5-0927c BFM5-0927c	GFM5-1027c BFM5-1027c	GFM5-1227c BFM5-1227c	GFM5-1527c BFM5-1527c	GFM5-1827c BFM5-1827c	GFM5-2127c BFM5-2127c

GFM5、BFM5钢、不锈钢防火门选用图

图集号	12J609
页	22

审核	王祖光	王祖光	校对	顾伯岳	顾伯岳	设计	顾京蕾	顾京蕾

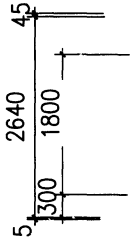

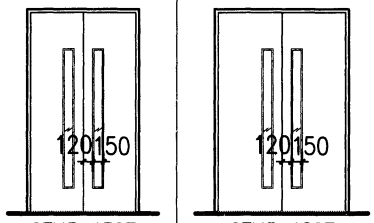

洞口尺寸			1500	1800	2100	2400	2700	3000
框口尺寸			1480	1780	2080	2380	2680	2980
			45 1390 45	45 1690 45	45 1990 45	45 2290 45	45 2590 45	45 2890 45
2700	2690	45 2640 1800 300 5	GFM5-1527 BFM5-1527	GFM5-1827 BFM5-1827	GFM5-2127 BFM5-2127	GFM5-2427 BFM5-2427	GFM5-2727 BFM5-2727	GFM5-3027 BFM5-3027
3000	2990	45 42 858 200 2040 300 5	GFM5-1530 BFM5-1530	GFM5-1830 BFM5-1830	GFM5-2130 BFM5-2130	GFM5-2430 BFM5-2430	GFM5-2730 BFM5-2730	GFM5-3030 BFM5-3030
3300	3290	45 42 858 200 2340 300 5	GFM5-1533 BFM5-1533	GFM5-1833 BFM5-1833	GFM5-2133 BFM5-2133	GFM5-2433 BFM5-2433	GFM5-2733 BFM5-2733	GFM5-3033 BFM5-3033

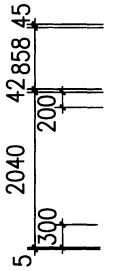

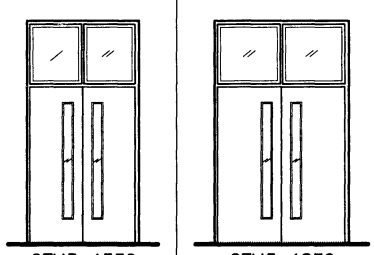

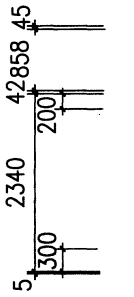

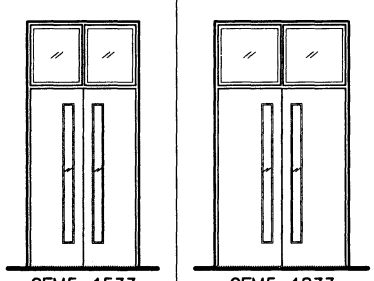

GFM5、BFM5钢、不锈钢防火门选用图									图集号	12J609
审核	王祖光	王祖光	校对	顾伯岳	顾伯岳	设计	顾京蕾	顾京蕾	页	23

洞口尺寸		800	900	1000	1200	1500	1800	2100
框口尺寸		780	880	980	1180	1480	1780	2080
		45 690 45	45 790 45	45 890 45	45 1090 45	45 1390 45	45 1690 45	45 1990 45
2100	2090							
		GFM6-0821 BFM6-0821	GFM6-0921 BFM6-0921	GFM6-1021 BFM6-1021	GFM6-1221 BFM6-1221	GFM6-1521 BFM6-1521	GFM6-1821 BFM6-1821	GFM6-2121 BFM6-2121
2400	2390	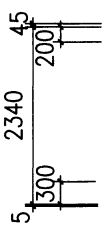						
		GFM6-0824 BFM6-0824	GFM6-0924 BFM6-0924	GFM6-1024 BFM6-1024	GFM6-1224 BFM6-1224	GFM6-1524 BFM6-1524	GFM6-1824 BFM6-1824	GFM6-2124 BFM6-2124
2700	2690	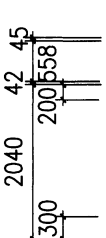						
		GFM6-0827c BFM6-0827c	GFM6-0927c BFM6-0927c	GFM6-1027c BFM6-1027c	GFM6-1227c BFM6-1227c	GFM6-1527c BFM6-1527c	GFM6-1827c BFM6-1827c	GFM6-2127c BFM6-2127c

GFM6、BFM6钢、不锈钢防火门选用图

图集号 12J609

审核	王祖光	王祖光	校对	顾伯岳	顾伯岳	设计	顾京蕾	顾京蕾

页 24

洞口尺寸		1500	1800	2100	2400	2700	3000
框口尺寸		1480	1780	2080	2380	2680	2980
		45 1390 45	45 1690 45	45 1990 45	45 2290 45	45 2590 45	45 2890 45
2700	2690	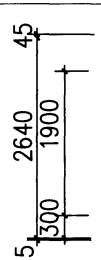	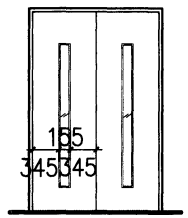	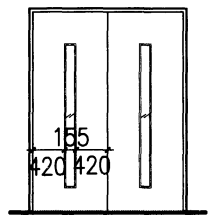	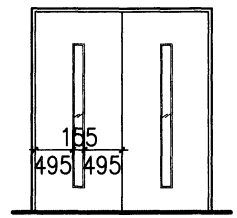	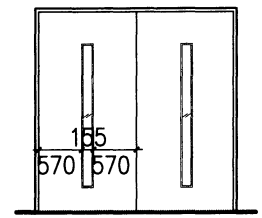	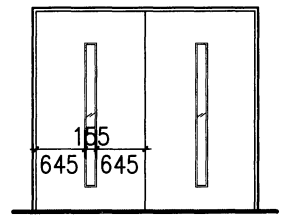
		GFM6-1527 BFM6-1527	GFM6-1827 BFM6-1827	GFM6-2127 BFM6-2127	GFM6-2427 BFM6-2427	GFM6-2727 BFM6-2727	GFM6-3027 BFM6-3027
3000	2990	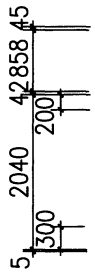	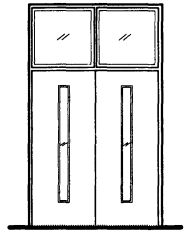	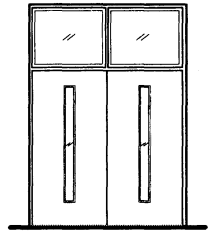	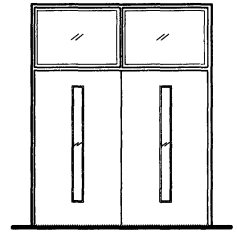	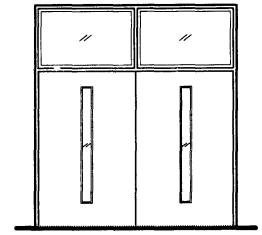	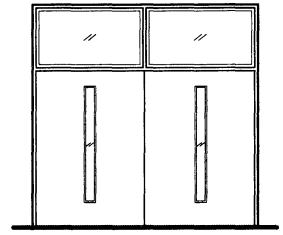
		GFM6-1530 BFM6-1530	GFM6-1830 BFM6-1830	GFM6-2130 BFM6-2130	GFM6-2430 BFM6-2430	GFM6-2730 BFM6-2730	GFM6-3030 BFM6-3030
3300	3290	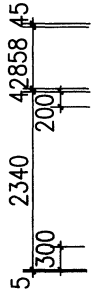	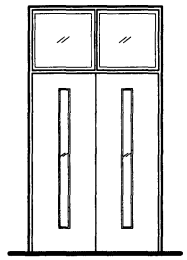	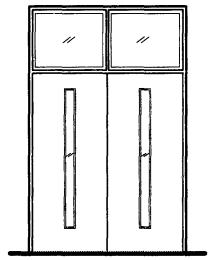	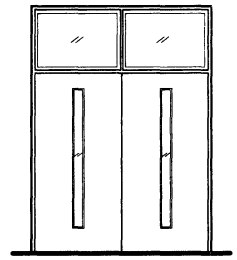	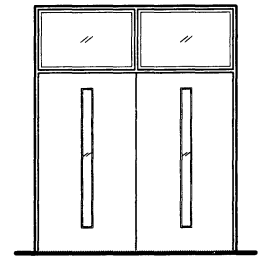	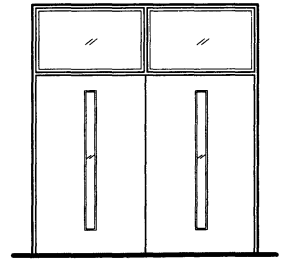
		GFM6-1533 BFM6-1533	GFM6-1833 BFM6-1833	GFM6-2133 BFM6-2133	GFM6-2433 BFM6-2433	GFM6-2733 BFM6-2733	GFM6-3033 BFM6-3033

GFM6、BFM6钢、不锈钢防火门选用图

图集号	12J609
页	25

审核	王祖光	王祖光	校对	顾伯岳	顾伯岳	设计	顾京蕾	顾京蕾

洞口尺寸		800	900	1000	1200	1500	1800	2100
框口尺寸		780	880	980	1180	1480	1780	2080
		45 690 45	45 790 45	45 890 45	45 1090 45	45 1390 45	45 1690 45	45 1990 45
2100	2090	45 200 2040 900 5	GFM7-0821 BFM7-0821	GFM7-0921 BFM7-0921	GFM7-1021 BFM7-1021	GFM7-1221 BFM7-1221	GFM7-1521 BFM7-1521	GFM7-1821 BFM7-1821	GFM7-2121 BFM7-2121
2400	2390	45 200 2340 900 5	GFM7-0824 BFM7-0824	GFM7-0924 BFM7-0924	GFM7-1024 BFM7-1024	GFM7-1224 BFM7-1224	GFM7-1524 BFM7-1524	GFM7-1824 BFM7-1824	GFM7-2124 BFM7-2124
2700	2690	45 42 558 200 2040 900 5	GFM7-0827c BFM7-0827c	GFM7-0927c BFM7-0927c	GFM7-1027c BFM7-1027c	GFM7-1227 BFM7-1227	GFM7-1527c BFM7-1527c	GFM7-1827c BFM7-1827c	GFM7-2127c BFM7-2127c

洞口尺寸		1500	1800	2100	2400	2700	3000
框口尺寸		1480	1780	2080	2380	2680	2980
		45 1390 45	45 1690 45	45 1990 45	45 2290 45	45 2590 45	45 2890 45
2700	2690	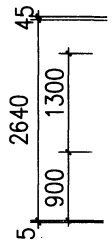	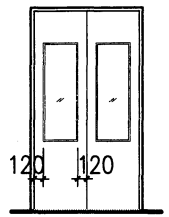 GFM7-1527 BFM7-1527	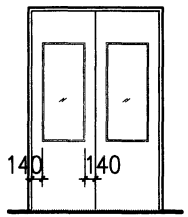 GFM7-1827 BFM7-1827	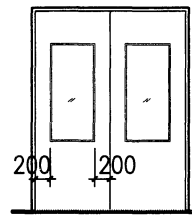 GFM7-2127 BFM7-2127	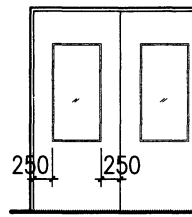 GFM7-2427 BFM7-2427	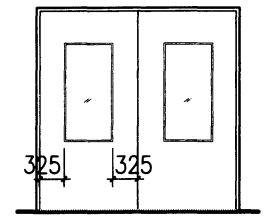 GFM7-2727 BFM7-2727	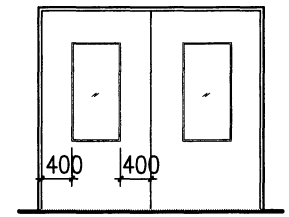
3000	2990	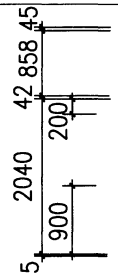	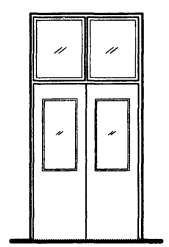 GFM7-1530 BFM7-1530	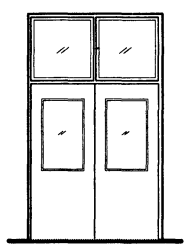 GFM7-1830 BFM7-1830	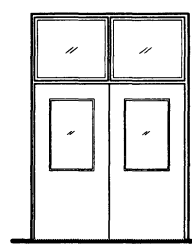 GFM7-2130 BFM7-2130	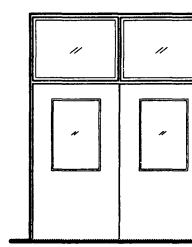 GFM7-2430 BFM7-2430	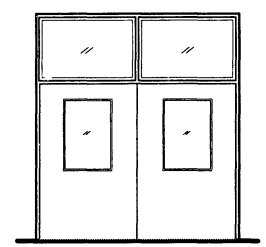 GFM7-2730 BFM7-2730	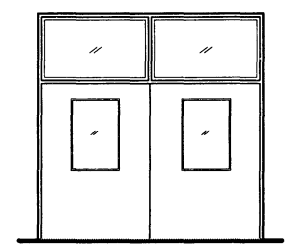 GFM7-3030 BFM7-3030
3300	3290	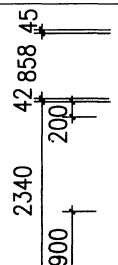	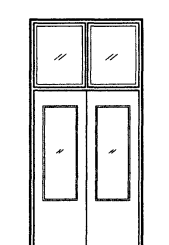 GFM7-1533 BFM7-1533	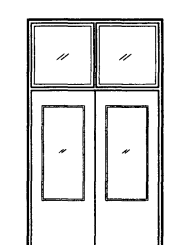 GFM7-1833 BFM7-1833	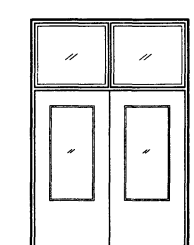 GFM7-2133 BFM7-2133	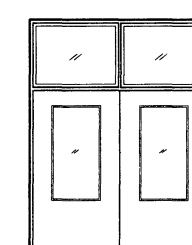 GFM7-2433 BFM7-2433	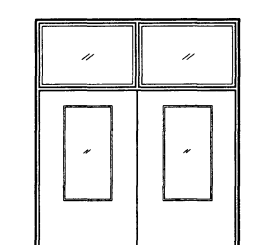 GFM7-2733 BFM7-2733	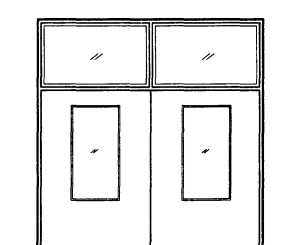 GFM7-3033 BFM7-3033

GFM7、BFM7钢、不锈钢防火门选用图

图集号 12J609

审核 王祖光 校对 顾伯岳 设计 顾京蕾 页 27

洞口尺寸		800	900	1000	1200	1500	1800	2100
框口尺寸		780	880	980	1180	1480	1780	2080
		45 690 45	45 790 45	45 890 45	45 1090 45	45 1390 45	45 1690 45	45 1990 45
2100	2090							
		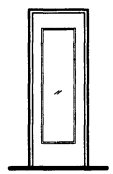	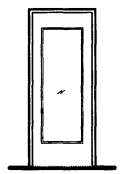	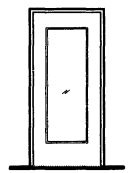	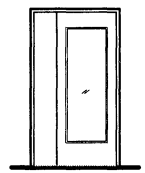	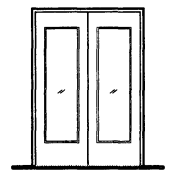	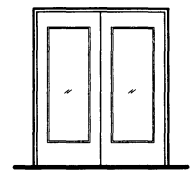	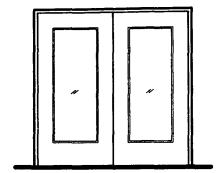
		GFM8-0821 BFM8-0821	GFM8-0921 BFM8-0921	GFM8-1021 BFM8-1021	GFM8-1221 BFM8-1221	GFM8-1521 BFM81521	GFM8-1821 BFM8-1821	GFM8-2121 BFM8-2121
2400	2390	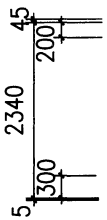						
		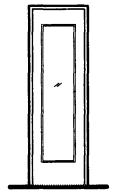	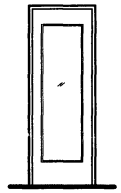	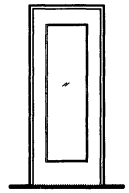	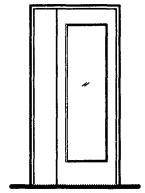	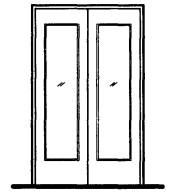	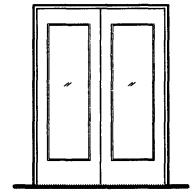	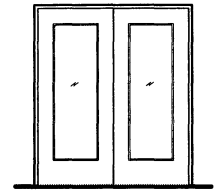
		GFM8-0824 BFM8-0824	GFM8-0924 BFM8-0924	GFM8-1024 BFM8-1024	GFM8-1224 BFM8-1224	GFM8-1524 BFM8-1524	GFM8-1824 BFM8-1824	GFM8-2124 BFM8-2124
2700	2690	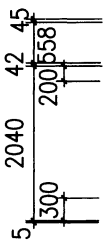						
		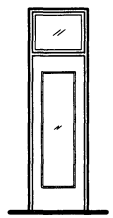	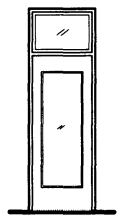	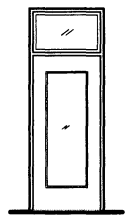	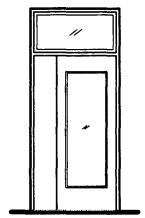	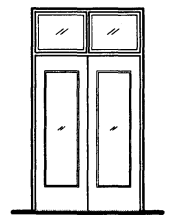	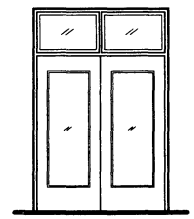	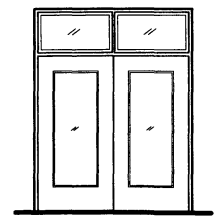
		GFM8-0824c BFM8-0824c	GFM8-0927c BFM8-0927c	GFM8-1027c BFM8-1027c	GFM8-1227c BFM8-1227c	GFM8-1527c BFM8-1527c	GFM8-1827c BFM8-1827c	GFM8-2127c BFM8-2127c

GFM8、BFM8钢、不锈钢防火门选用图								图集号	12J609
审核	王祖光	王祖光	校对	顾伯岳	顾伯岳	设计	顾京蕾	顾京蕾	页	28

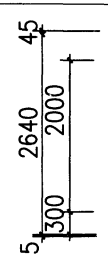

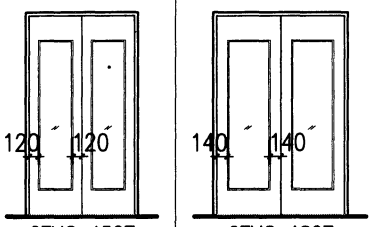

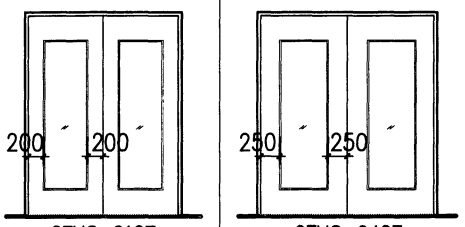

洞口尺寸			1500	1800	2100	2400	2700	3000
框口尺寸			1480	1780	2080	2380	2680	2980
			45 1390 45	45 1690 45	45 1990 45	45 2290 45	45 2590 45	45 2890 45
2700	2690	45 2640 2000 300 5	120 120 GFM8-1527 BFM8-1527	140 140 GFM8-1827 BFM8-1827	200 200 GFM8-2127 BFM8-2127	250 250 GFM8-2427 BFM8-2427	325 325 GFM8-2727 BFM8-2727	400 400 GFM8-3027 BFM8-3027
3000	2990	45 858 42 200 2040 300 5	GFM8-1530 1M09-1530	GFM8-1830 BFM8-1830	GFM8-2130 BFM8-2130	GFM8-2430 BFM8-2430	GFM8-2730 BFM8-2730	GFM8-3030 BFM8-3030
3300	3290	45 858 42 200 2340 300 5	GFM8-1533 1M09-1533	GFM8-1833 BFM8-1833	GFM8-2133 BFM8-2133	GFM8-2433 BFM8-2433	GFM8-2733 BFM8-2733	GFM8-3033 BFM8-3033

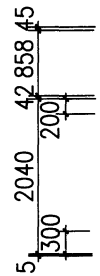

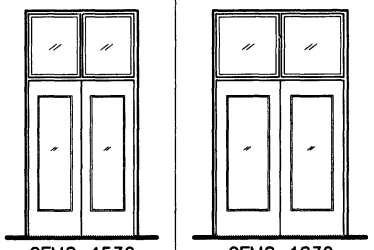

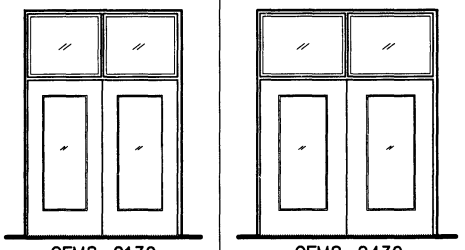



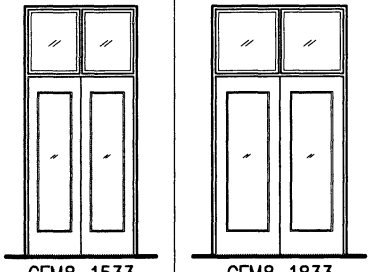

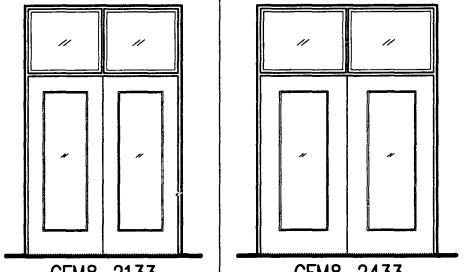

GFM8、BFM8钢、不锈钢防火门选用图									图集号	12J609
审核	王祖光	王祖光	校对	顾伯岳	顾伯岳	设计	顾京蕾	顾京蕾	页	29

洞口尺寸		800	900	1000	1200	1500	1800	2100
框口尺寸		780	880	980	1180	1480	1780	2080
		45 690 45	45 790 45	45 890 45	45 1090 45	45 1390 45	45 1690 45	45 1990 45
2100	2090		GFM9-0821 BFM9-0821	GFM9-0921 BFM9-0921	GFM9-1021 BFM9-1021	GFM9-1221 BFM9-1221	GFM9-1521 BFM9-1521	GFM9-1821 BFM9-1821	GFM9-2121 BFM9-2121
2400	2390	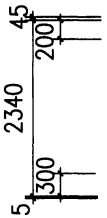	GFM9-0824 BFM9-0824	GFM9-0924 BFM9-0924	GFM9-1024 BFM9-1024	GFM9-1224 BFM9-1224	GFM9-1524 BFM9-1524	GFM9-1824 BFM9-1824	GFM9-2124 BFM9-2124
2700	2690	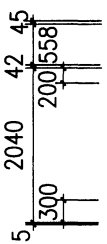	GFM9-0827c BFM9-0827c	GFM9-0927c BFM9-0927c	GFM9-1027c BFM9-1027c	GFM9-1227c BFM9-1227c	GFM9-1527c BFM9-1527c	GFM9-1827c BFM9-1827c	GFM9-2127c BFM9-2127c

GFM9、BFM9钢、不锈钢防火门选用图

图集号 12J609

洞口尺寸		1500	1800	2100	2400	2700	3000
框口尺寸		1480	1780	2080	2380	2680	2980
		45 1390 45	45 1690 45	45 1990 45	45 2290 45	45 2590 45	45 2890 45
2700	2690		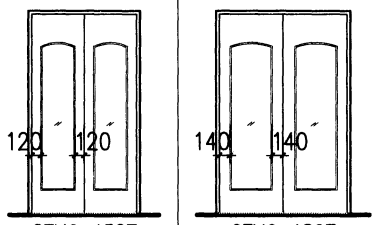 GFM9-1527 BFM9-1527	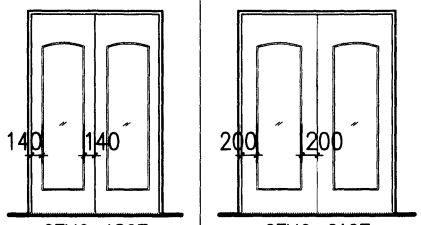 GFM9-1827 BFM9-1827	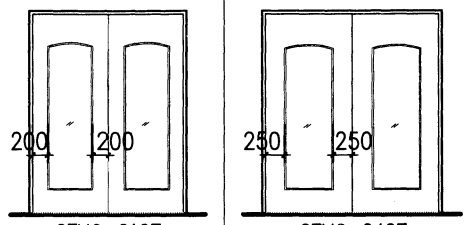 GFM9-2127 BFM9-2127	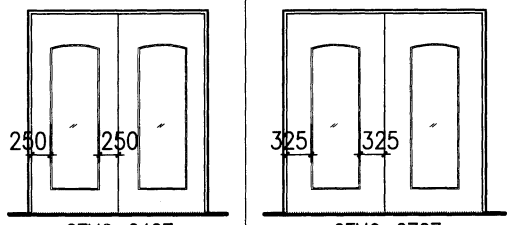 GFM9-2427 BFM9-2427	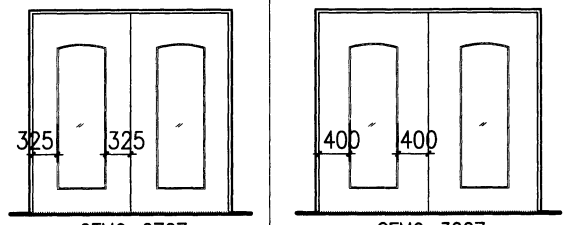 GFM9-2727 BFM9-2727	GFM9-3027 BFM9-3027
3000	2990	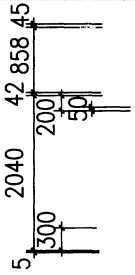	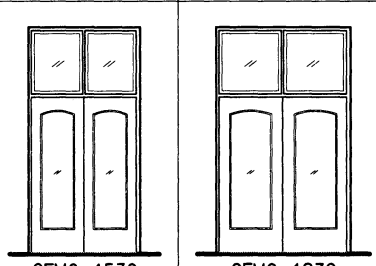 GFM9-1530 BFM9-1530	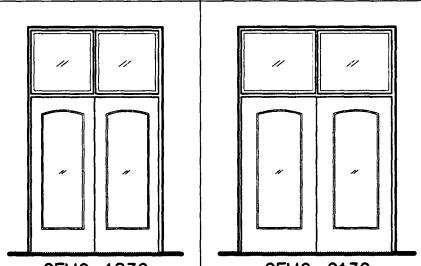 GFM9-1830 BFM9-1830	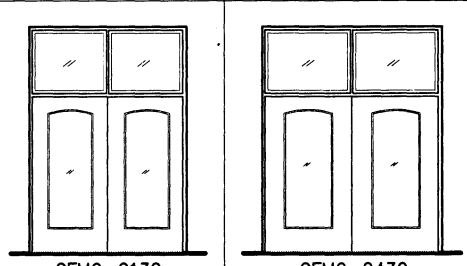 GFM9-2130 BFM9-2130	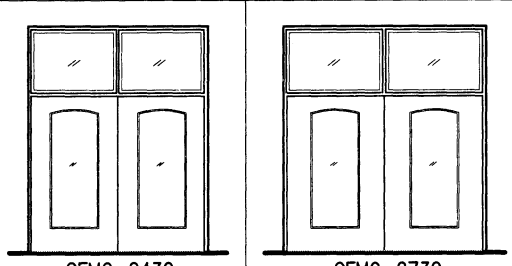 GFM9-2430 BFM9-2430	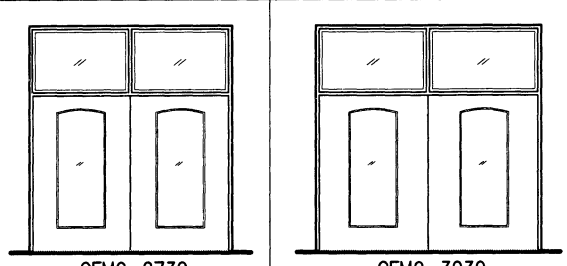 GFM9-2730 BFM9-2730	GFM9-3030 BFM9-3030
3300	3290	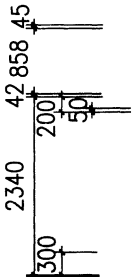	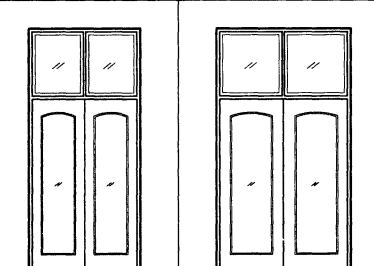 GFM9-1533 BFM9-1533	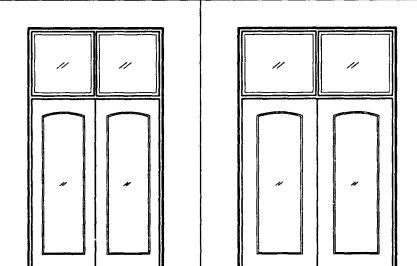 GFM9-1833 BFM9-1833	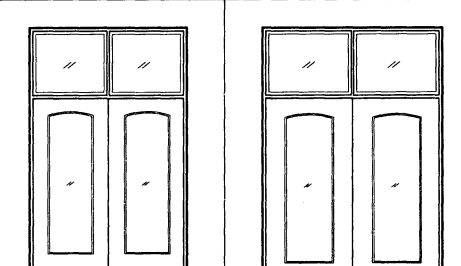 GFM9-2133 BFM9-2133	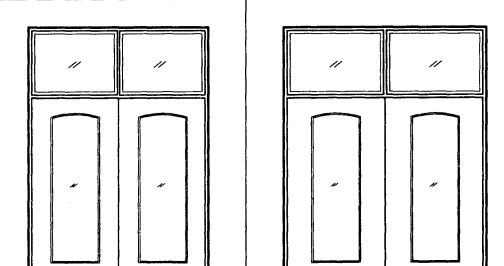 GFM9-2433 BFM9-2433	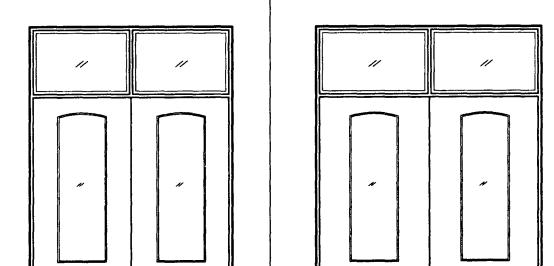 GFM9-2733 BFM9-2733	GFM9-3033 BFM9-3033

GFM9、BFM9钢、不锈钢防火门选用图									图集号	12J609
审核	王祖光	王祖光	校对	顾伯岳	顾伯岳	设计	顾京蕾	顾京蕾	页	31

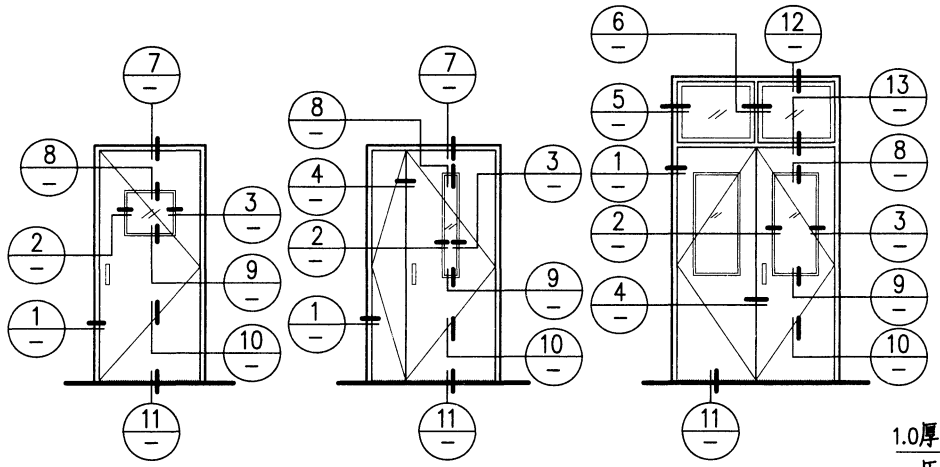

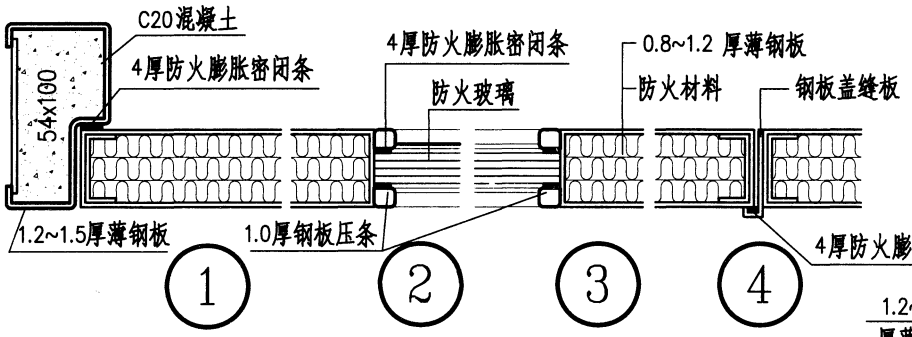

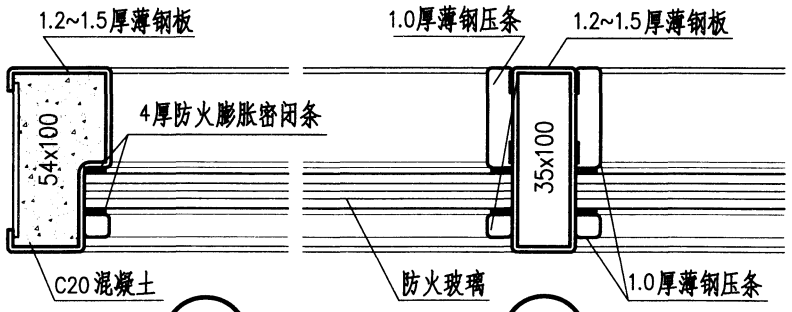

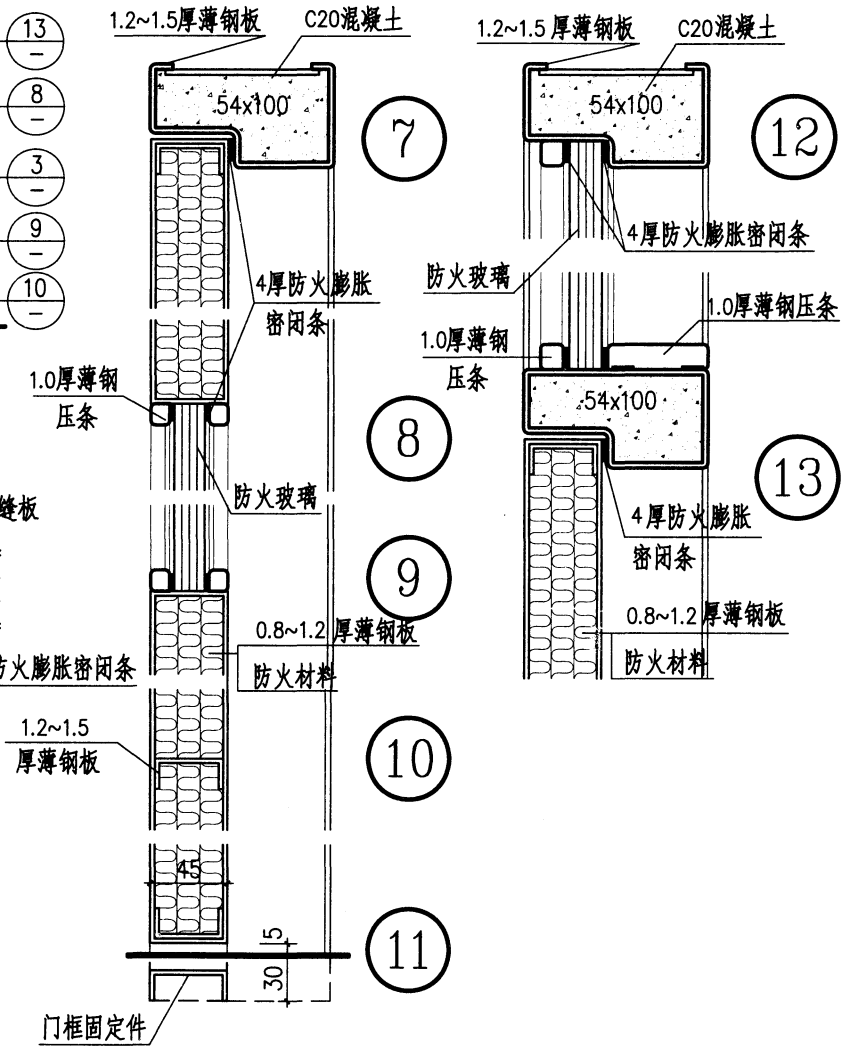

GFM1~9、BFM1~9钢、不锈钢防火门构造									图集号	12J609
审核	王祖光	王祖光	校对	顾伯岳	顾伯岳	设计	顾京蕾	顾京蕾	页	32

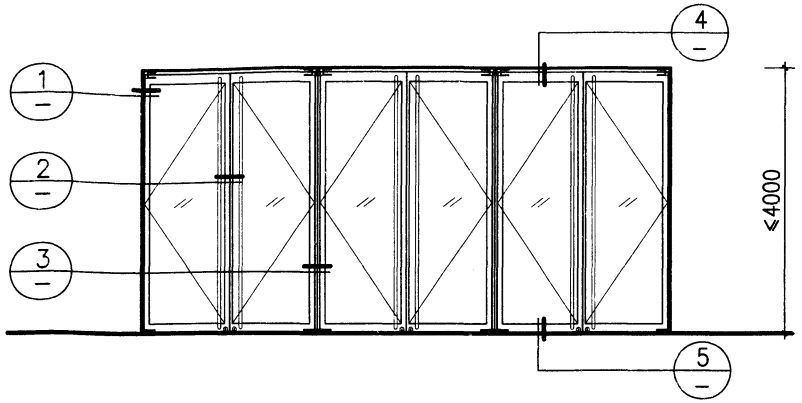

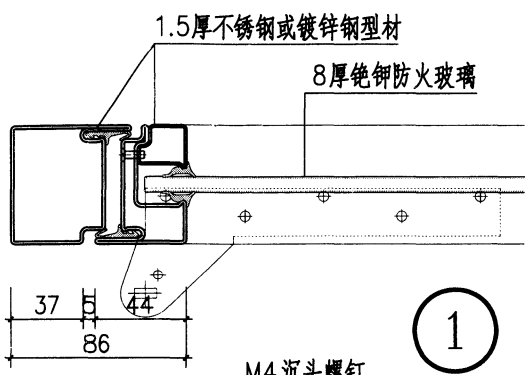

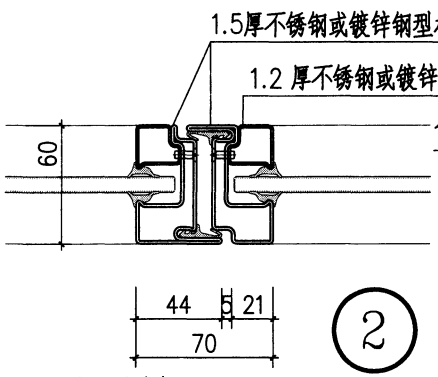

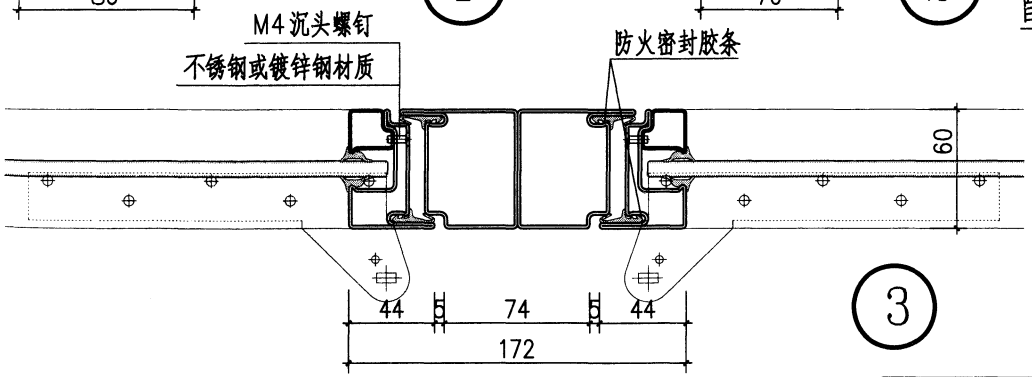

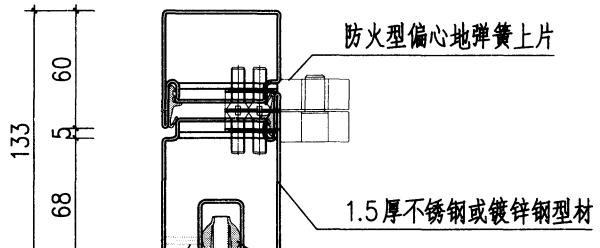

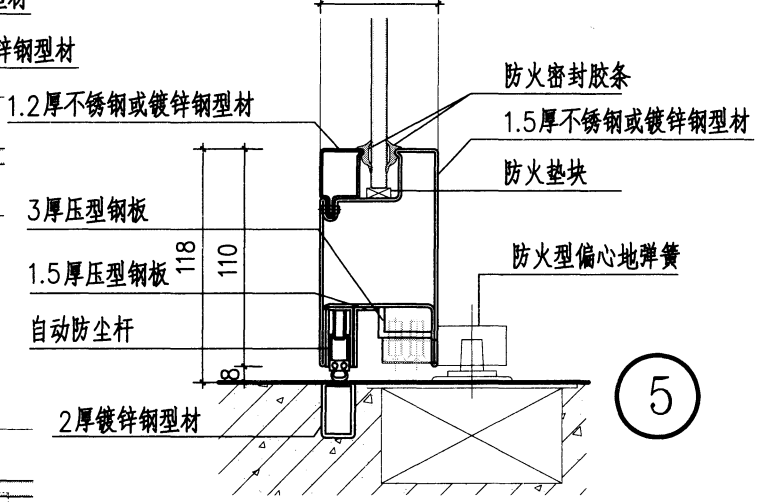

特点及防火性能：

表面处理：不锈钢框采用拉丝、镜光、砂面等表面处理；

钢框采用氟碳喷涂、丙烯酸面漆、粉末喷涂等表面处理。

门高：2100~5000mm。

注：本图为C类防火玻璃门，根据广东金刚玻璃科技股份有限公司资料编制。

GFM、BFM钢、不锈钢防火玻璃门构造									图集号	12J609
审核	王祖光	王祖光	校对	顾伯岳	顾伯岳	设计	林培浩	林培浩	页	33

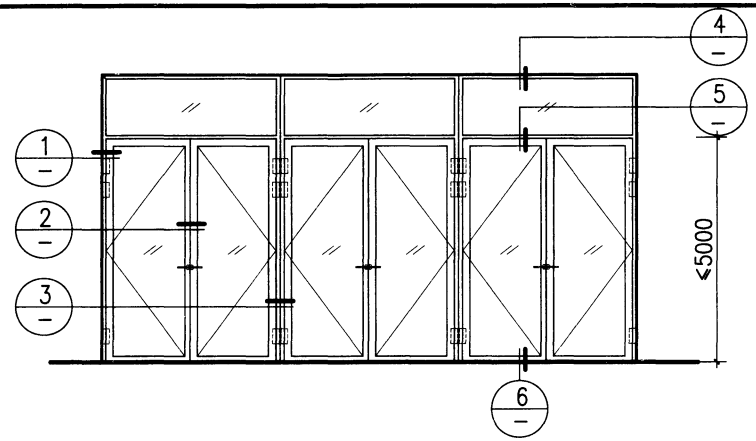

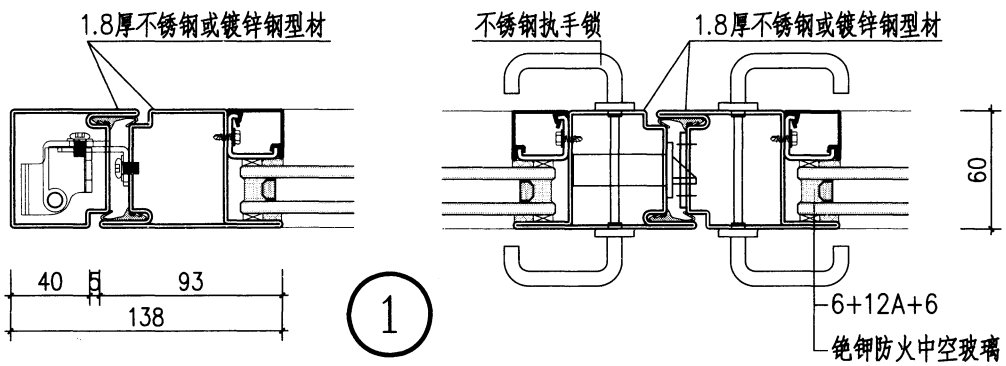

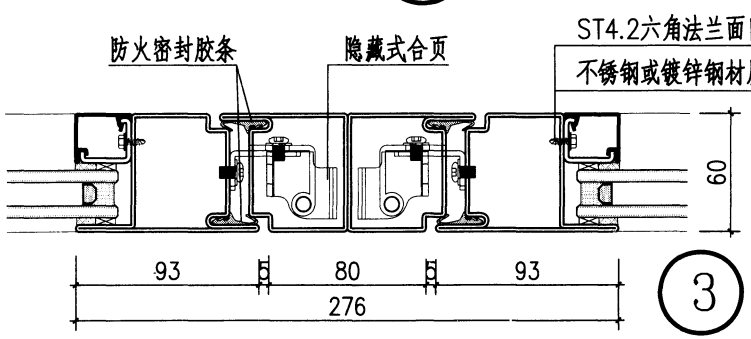

特点及防火性能：

表面处理：不锈钢框采用拉丝、镜光、砂面等表面处理；钢框采用氟碳喷涂、丙烯酸面漆、粉末喷涂等表面处理。

门高：2100~5000mm。

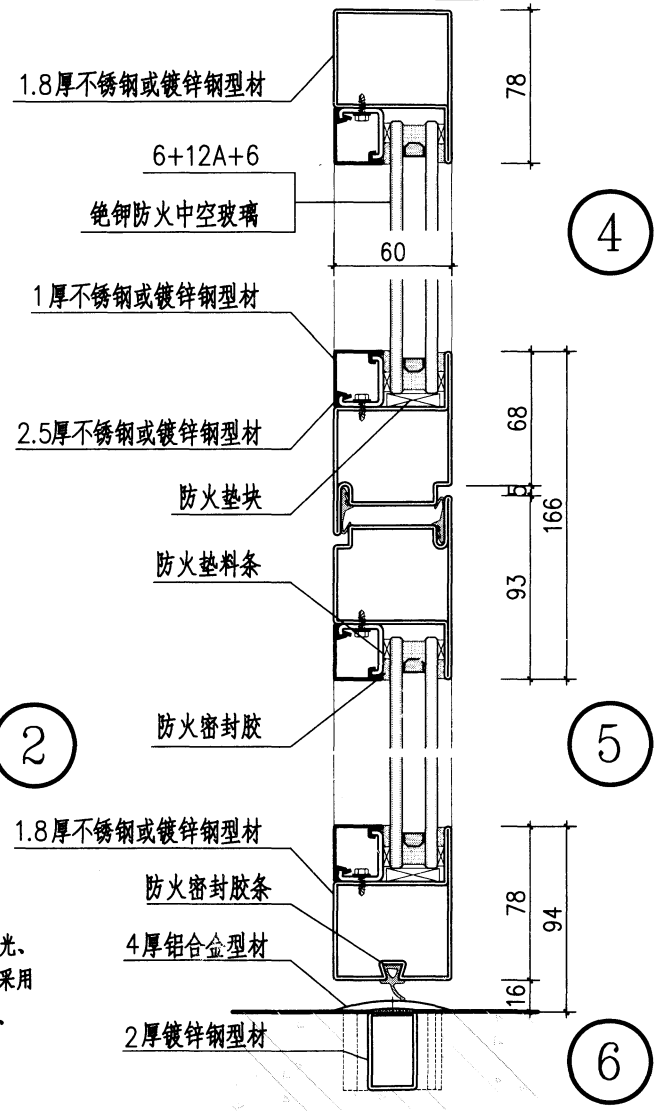

注：本图为C类防火玻璃门，根据广东金刚玻璃科技股份有限公司资料编制。

GFM、BFM钢、不锈钢防火中空玻璃门构造									图集号	12J609
审核	顾伯岳	顾伯岳	校对	王祖光	王祖光	设计	林培浩	林培浩	页	34

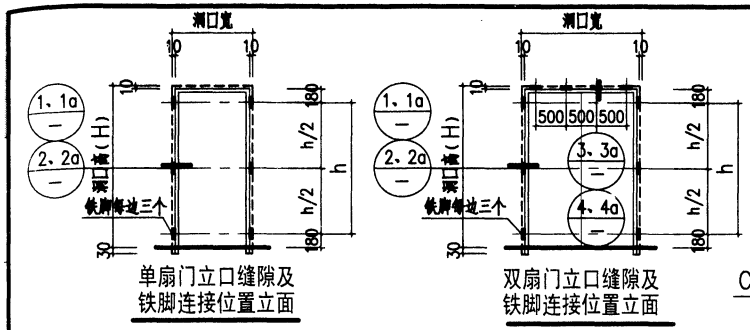

单扇门立口缝隙及
铁脚连接位置立面

双扇门立口缝隙及
铁脚连接位置立面

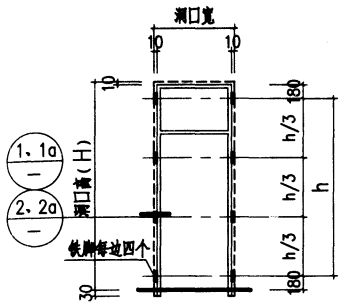

带亮门立口缝隙及
铁脚连接位置立面

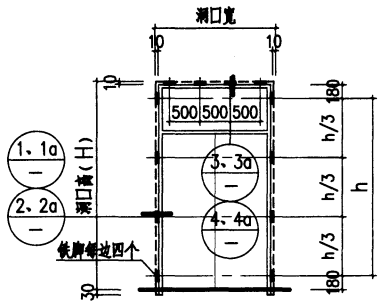

带亮门立口缝隙及
铁脚连接位置立面

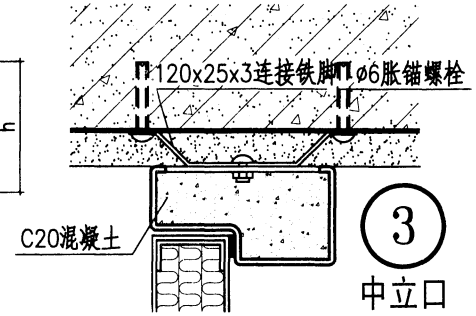

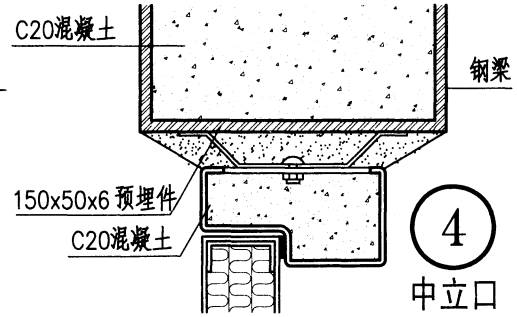

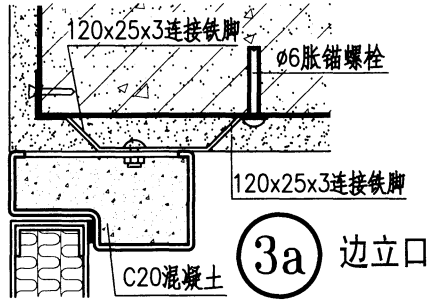

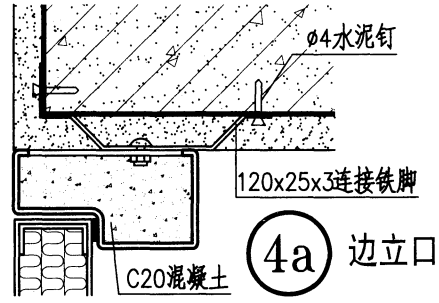

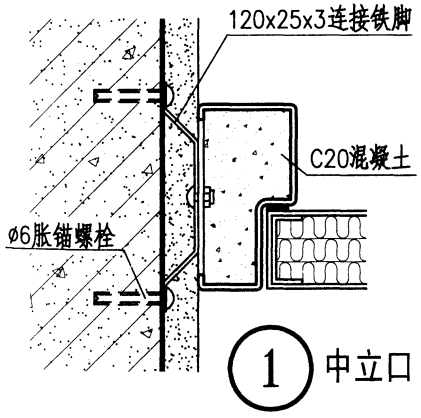

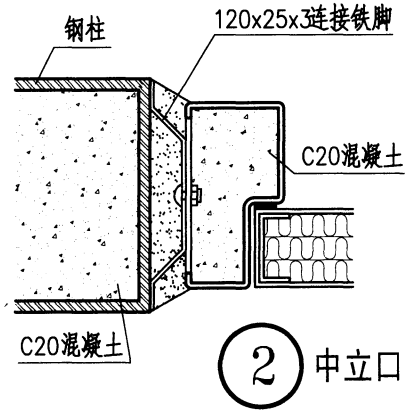

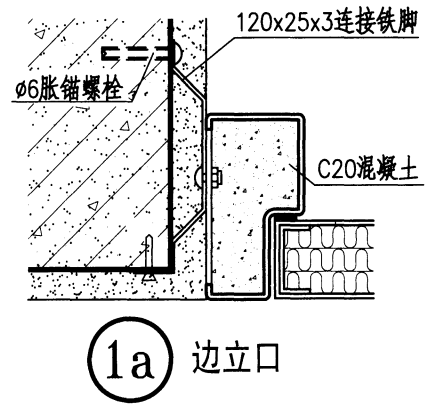

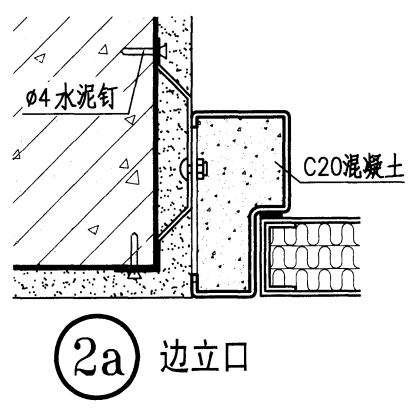

注：适用钢筋混凝土墙；混凝土空心砌块墙（门两侧的空心砌块用混凝土填实）；
或钢筋混凝土构造柱。砖墙；其他轻型防火隔墙（两侧做钢筋混凝土构造柱）。

GFM、BFM钢、不锈钢防火门 洞口与门框连接安装详图									图集号	12J609
审核	王祖光	王祖光	校对	顾伯岳	顾伯岳	设计	顾京蕾	顾京蕾	页	35

洞口尺寸		800	900	1000	1200	1500	1800	2100
框口尺寸		780	880	980	1180	1480	1780	2080
		45 690 45	45 790 45	45 890 45	45 1090 45	45 1390 45	45 1690 45	45 1990 45
2100	2090	45 2040 5	M1FM-0821	M1FM-0921	M1FM-1021	M1FM-1221	M1FM-1521	M1FM-1821	M1FM-2121
2400	2390	45 2340 5	M1FM-0824	M1FM-0924	M1FM-1024	M1FM-1224	M1FM-1524	M1FM-1824	M1FM-2124
2700	2690	45 42 558 2040 5	M1FM-0827	M1FM-0927	M1FM-1027	M1FM-1227	M1FM-1527	M1FM-1827	M1FM-2127

M1FM木防火门选用图

图集号 12J609

审核	王祖光	王祖光	校对	顾伯岳	顾伯岳	设计	顾京蕾	顾京蕾

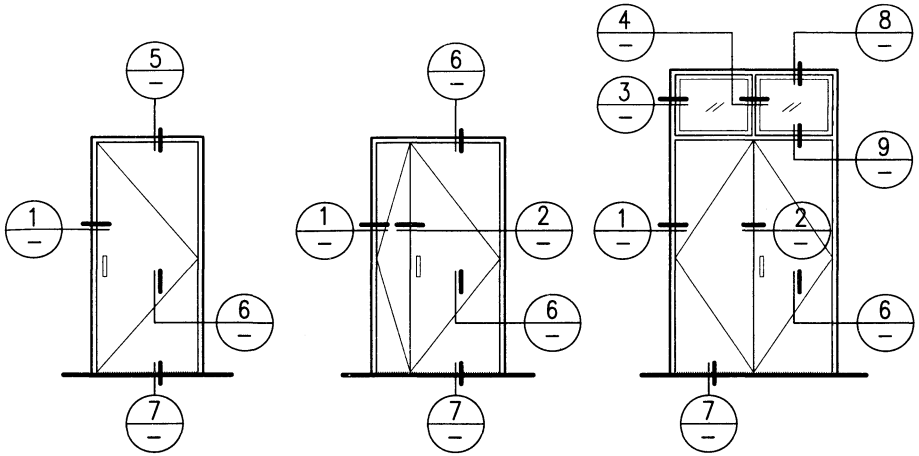

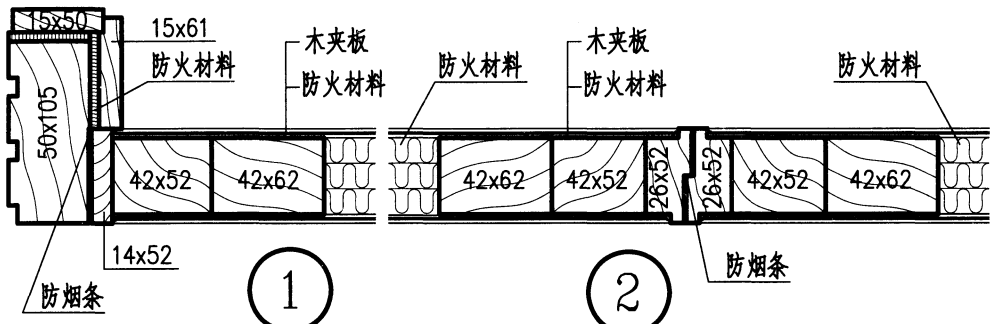

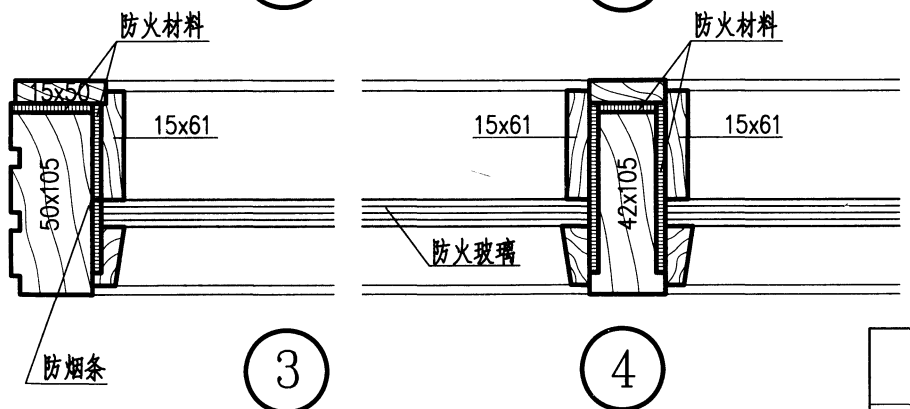

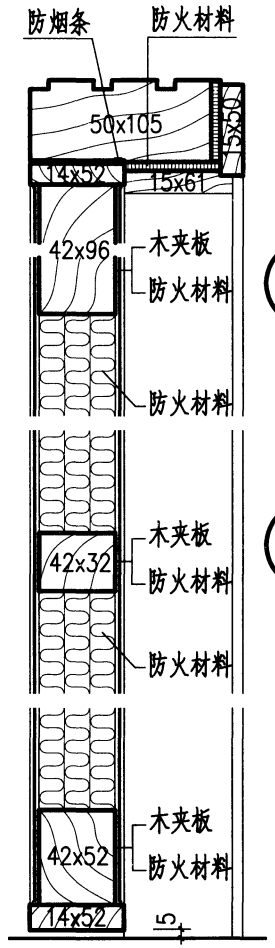

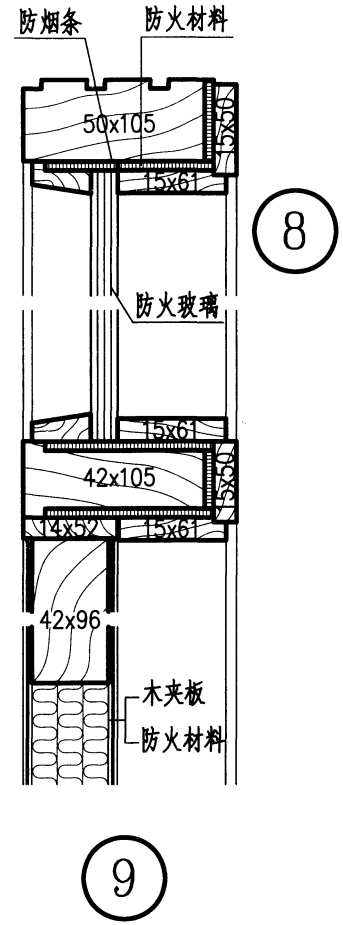

M1FM木防火门构造									图集号	12J609
审核	王祖光	王祖光	校对	顾伯岳	顾伯岳	设计	顾京蕾	顾京蕾	页	37

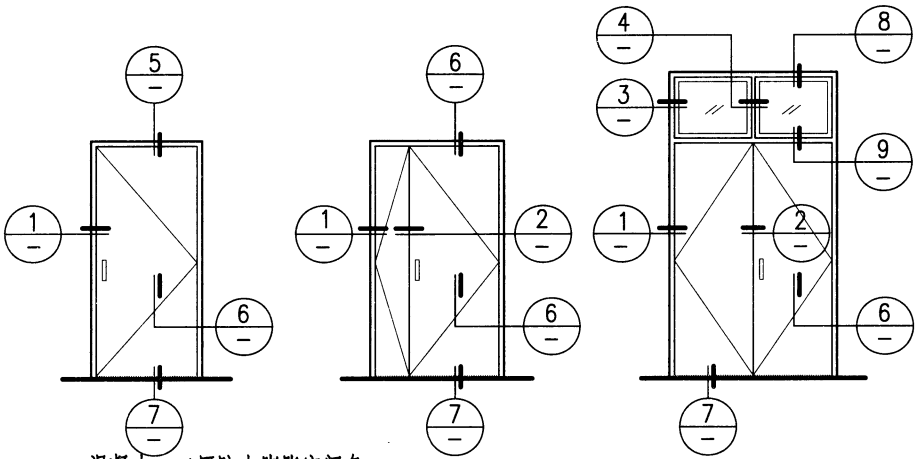

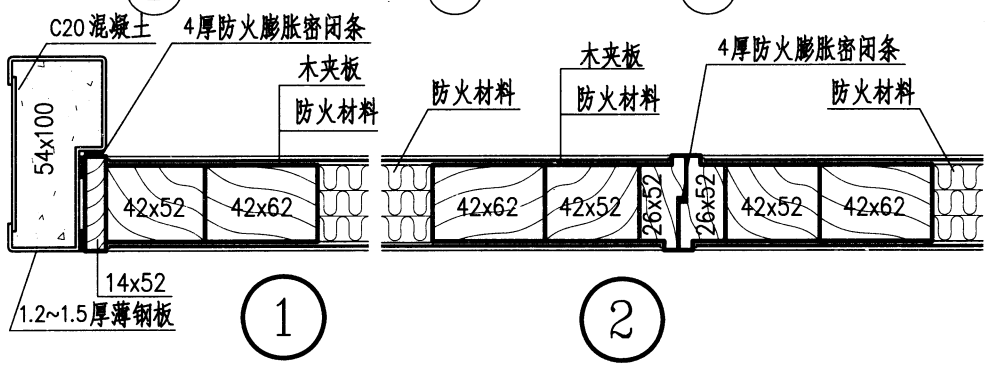

1 2

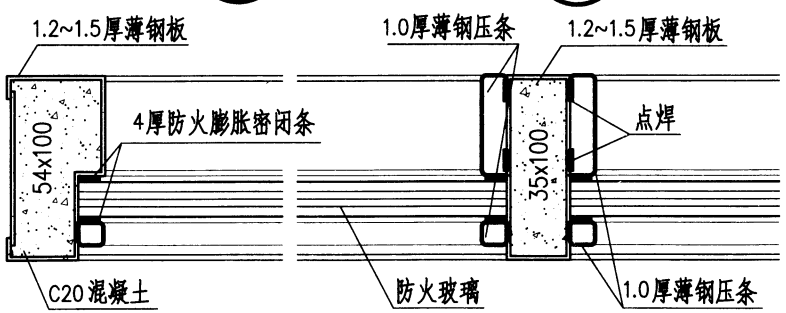

3 4

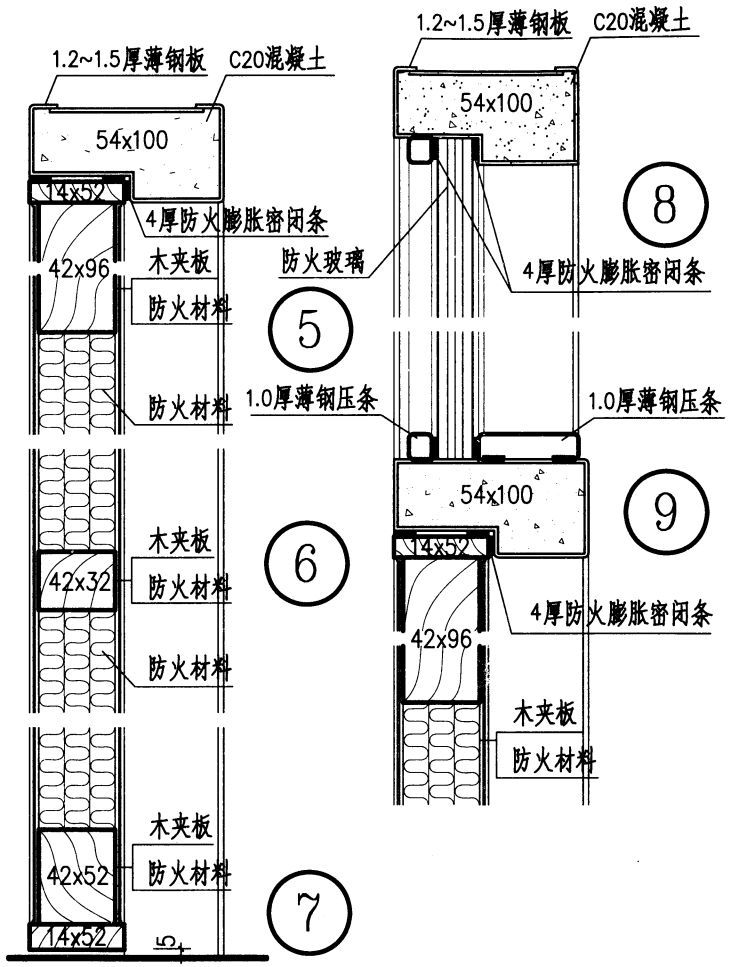

注：钢门框安装详图见本图集第35页。

MIFM钢框木防火门构造									图集号	12J609
审核	顾伯岳	顾伯岳	校对	吴堂	吴堂	设计	王皓	王皓	页	38

洞口尺寸		800	900	1000	1200	1500	1800	2100
框口尺寸		780	880	980	1180	1480	1780	2080
		45 690 45	45 790 45	45 890 45	45 1090 45	45 1390 45	45 1690 45	45 1990 45
2100	2090	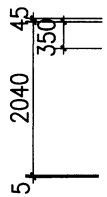	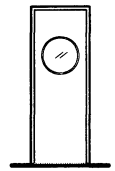 M1FM1-0821	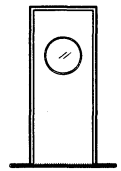 M1FM1-0921	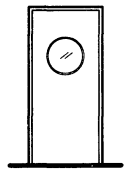 M1FM1-1021	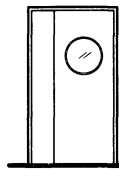 M1FM1-1221	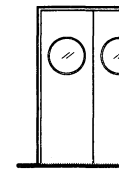 M1FM1-1521	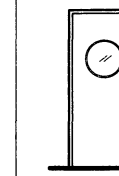 M1FM1-1821	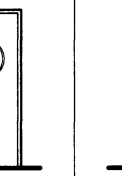 M1FM1-2121
2400	2390	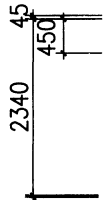	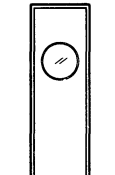 M1FM1-0824	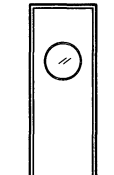 M1FM1-0924	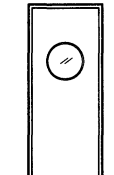 M1FM1-1024	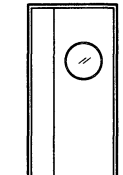 M1FM1-1224	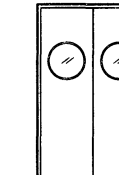 M1FM1-1524	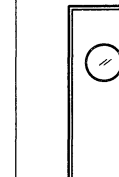 M1FM1-1824	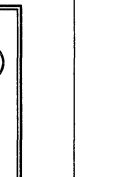 M1FM1-2124
2700	2690	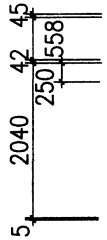	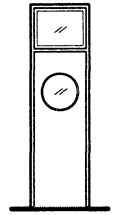 M1FM1-0827	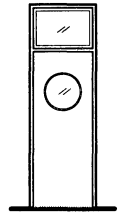 M1FM1-0927	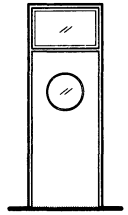 M1FM1-1027	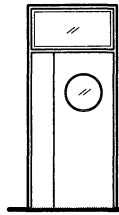 M1FM1-1227	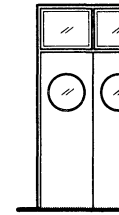 M1FM1-1527	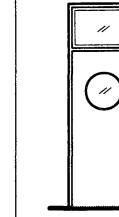 M1FM1-1827	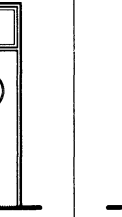 M1FM1-2127

M1FM1木防火门选用图									图集号	12J609
审核	王祖光	王祖光	校对	顾伯岳	顾伯岳	设计	顾京蕾	顾京蕾	页	39

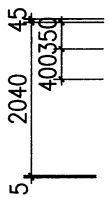

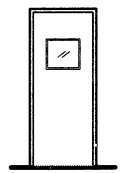

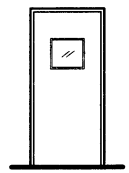

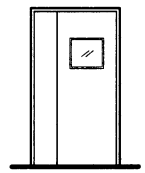

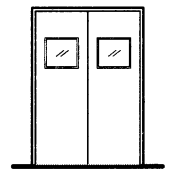

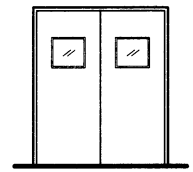

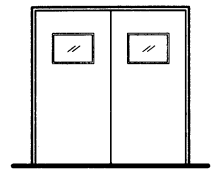

洞口尺寸			800	900	1000	1200	1500	1800	2100
框口尺寸			780	880	980	1180	1480	1780	2080
			45 690 45	45 790 45	45 890 45	45 1090 45	45 1390 45	45 1690 45	45 1990 45
2100	2090	45 400 350 2040 5	M1FM2-0821	M1FM2-0921	M1FM2-1021	M1FM2-1221	M1FM2-1521	M1FM2-1821	M1FM2-2121
2400	2390	45 400 450 2340 5	M1FM2-0824	M1FM2-0924	M1FM2-1024	M1FM2-1224	M1FM2-1524	M1FM2-1824	M1FM2-2124
2700	2690	45 42 558 400 350 2040 5	M1FM2-0827	M1FM2-0927	M1FM2-1027	M1FM2-1227	M1FM2-1527	M1FM2-1827	M1FM2-2127

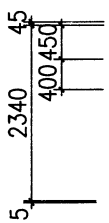

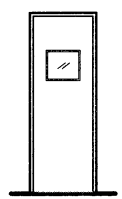

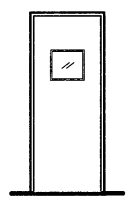

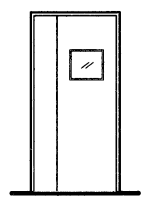

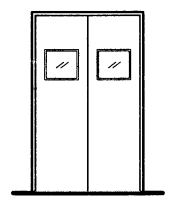

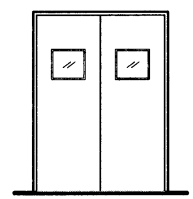

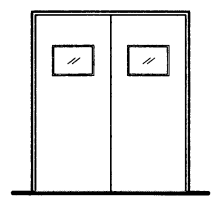

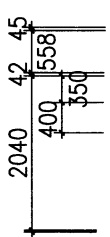

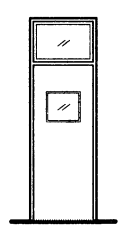

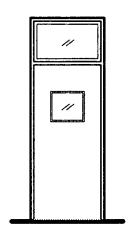

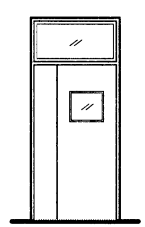

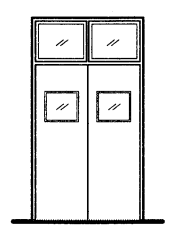

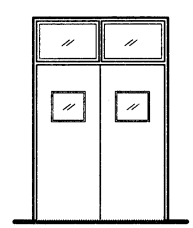

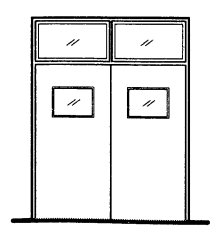

M1FM2木防火门选用图									图集号	12J609
审核	王祖光	王祖光	校对	顾伯岳	顾伯岳	设计	顾京蕾	顾京蕾	页	40

洞口尺寸		800	900	1000	1200	1500	1800	2100
	框口尺寸	780	880	980	1180	1480	1780	2080
		45 690 45	45 790 45	45 890 45	45 1090 45	45 1390 45	45 1690 45	45 1990 45
2100	2090	45 200 2040 900 5	M1FM3-0821	M1FM3-0921	M1FM3-1021	M1FM3-1221	M1FM3-1521	M1FM3-1821	M1FM3-2121
2400	2390	45 200 2340 900 5	M1FM3-0824	M1FM3-0924	M1FM3-1024	M1FM3-1224	M1FM3-1524	M1FM3-1824	M1FM3-2124
2700	2690	45 42 558 200 2040 900 5	M1FM3-0827	M1FM3-0927	M1FM3-1027	M1FM3-1227	M1FM3-1527	M1FM3-1827	21M04-2127

M1FM3木防火门选用图

图集号 12J609

审核 王祖光 校对 顾伯岳 设计 顾京蕾 页 41

洞口尺寸		800	900	1000	1200	1500	1800	2100
框口尺寸		780	880	980	1180	1480	1780	2080
		45 690 45	45 790 45	45 890 45	45 1090 45	45 1390 45	45 1690 45	45 1990 45
2100	2090	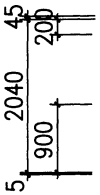						
		M1FM4-0821	M1FM4-0921	M1FM4-1021	M1FM4-1221	M1FM4-1521	M1FM4-1821	M1FM4-2121
2400	2390	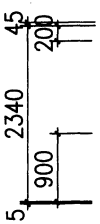						
		M1FM4-0824	M1FM4-0924	M1FM4-1024	M1FM4-1224	M1FM4-1524	M1FM4-1824	M1FM4-2124
2700	2690	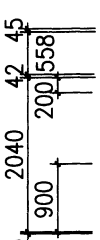						
		M1FM4-0827	M1FM4-0927	M1FM4-1027	M1FM4-1227	M1FM4-1527	M1FM4-1827	M1FM4-2127

M1FM4木防火门选用图

图集号	12J609
页	42

审核	王祖光	王祖光	校对	顾伯岳	顾伯岳	设计	顾京蕾	顾京蕾

洞口尺寸		800	900	1000	1200	1500	1800	2100
	框口尺寸	780	880	980	1180	1480	1780	2080
		45 690 45	45 790 45	45 890 45	45 1090 45	45 1390 45	45 1690 45	45 1990 45
2100	2090	45 200 2040 300 5	M1FM5-0821	M1FM5-0921	M1FM5-1021	M1FM5-1221	M1FM5-1521	M1FM5-1821	M1FM5-2121
2400	2390	45 200 2340 300 5	M1FM5-0824	M1FM5-0924	M1FM5-1024	M1FM5-1224	M1FM5-1524	M1FM5-1824	M1FM5-2124
2700	2690	45 42 558 200 2040 300 5	M1FM5-0827	M1FM5-0927	M1FM5-1027	M1FM5-1227	M1FM5-1527	M1FM5-1827	M1FM5-2127

M1FM5木防火门选用图

图集号 12J609

审核	王祖光	王祖光	校对	顾伯岳	顾伯岳	设计	顾京蕾	顾京蕾

页 43

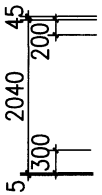

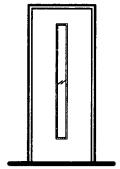

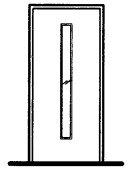

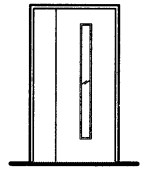

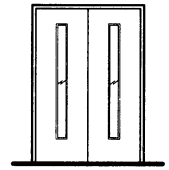

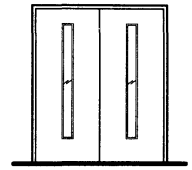

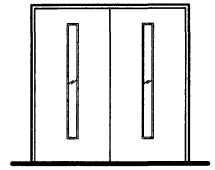

		洞口尺寸	800	900	1000	1200	1500	1800	2100
		框口尺寸	780	880	980	1180	1480	1780	2080
			45 690 45	45 790 45	45 890 45	45 1090 45	45 1390 45	45 1690 45	45 1990 45
2100	2090	45 200 2040 300 5	M1FM6-0821	M1FM6-0921	M1FM6-1021	M1FM6-1221	M1FM6-1521	M1FM6-1821	M1FM6-2121
2400	2390	45 200 2340 300 5	M1FM6-0824	M1FM6-0924	M1FM6-1024	M1FM6-1224	M1FM6-1524	M1FM6-1824	M1FM6-2124
2700	2690	45 558 42 200 2040 300 5	M1FM6-0827	M1FM6-0927	M1FM6-1027	M1FM6-1227	M1FM6-1527	M1FM6-1827	M1FM6-2127



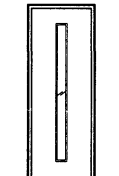

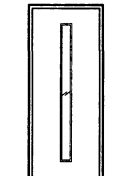

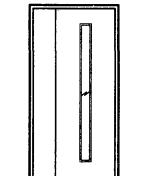

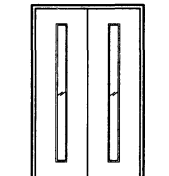

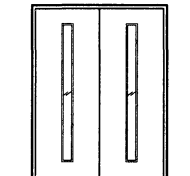

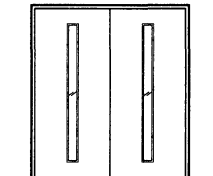

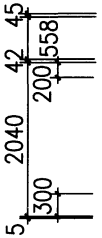

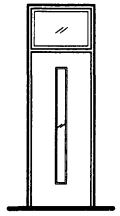

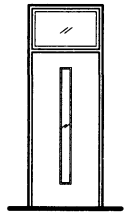

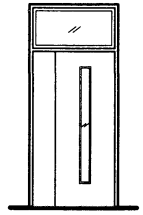

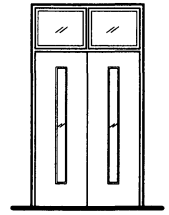

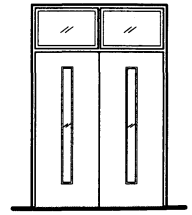

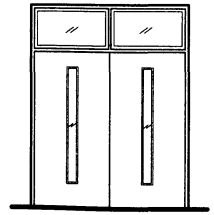

M1FM6木防火门选用图									图集号	12J609
审核	王祖光	王祖光	校对	顾伯岳	顾伯岳	设计	顾京蕾	顾京蕾	页	44

洞口尺寸		800	900	1000	1200	1500	1800	2100
框口尺寸		780	880	980	1180	1480	1780	2080
		45 690 45	45 790 45	45 890 45	45 1090 45	45 1390 45	45 1690 45	45 1990 45
2100	2090	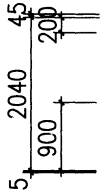	M1FM7-0821	M1FM7-0921	M1FM7-1021	M1FM7-1221	M1FM7-1521	M1FM7-1821	M1FM7-2121
2400	2390	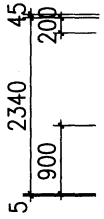	M1FM7-0824	M1FM7-0924	M1FM7-1024	M1FM7-1224	M1FM7-1524	M1FM7-1824	M1FM7-2124
2700	2690	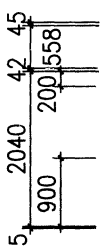	M1FM7-0827	M1FM7-0927	M1FM7-1027	M1FM7-1227	M1FM7-1527	M1FM7-1827	M1FM7-2127

M1FM7木防火门选用图

图集号 12J609

审核	王祖光		校对	顾伯岳		设计	顾京蕾		页	45

洞口尺寸		800	900	1000	1200	1500	1800	2100
框口尺寸		780	880	980	1180	1480	1780	2080
		45 690 45	45 790 45	45 890 45	45 1090 45	45 1390 45	45 1690 45	45 1990 45
2100	2090	45 200 2040 300 5	M1FM8-0821	M1FM8-0921	M1FM8-1021	M1FM8-1221	M1FM8-1521	M1FM8-1821	M1FM8-2121
2400	2390	45 200 2340 300 5	M1FM8-0824	M1FM8-0924	M1FM8-1024	M1FM8-1224	M1FM8-1524	M1FM8-1824	M1FM8-2124
2700	2690	45 558 42 200 2040 300 5	M1FM8-0827	M1FM8-0927	M1FM8-1027	M1FM8-1227	M1FM8-1527	M1FM8-1827	M1FM8-2127

M1FM8木防火门选用图

图集号 12J609

洞口尺寸		800	900	1000	1200	1500	1800	2100
框口尺寸		780	880	980	1180	1480	1780	2080
		45 690 45	45 790 45	45 890 45	45 1090 45	45 1390 45	45 1690 45	45 1990 45
2100	2090	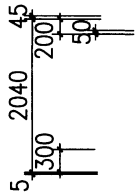	M1FM9-0821	M1FM9-0921	M1FM9-1021	M1FM9-1221	M1FM9-1521	M1FM9-1821	M1FM9-2121
2400	2390	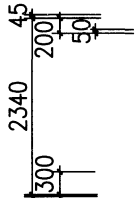	M1FM9-0824	M1FM9-0924	M1FM9-1024	M1FM9-1224	M1FM9-1524	M1FM9-1824	M1FM9-2124
2700	2690	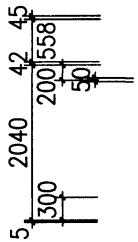	M1FM9-0827	M1FM9-0927	M1FM9-1027	M1FM9-1227	M1FM9-1527	M1FM9-1827	M1FM9-2127

M1FM9木防火门选用图

图集号	12J609
页	47

审核	顾伯岳	顾伯岳	校对	王祖光	王祖光	设计	顾京蕾	顾京蕾

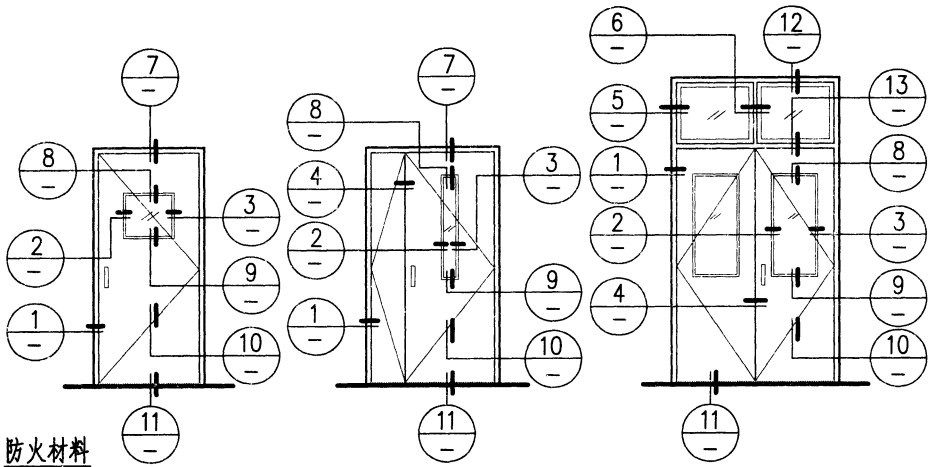

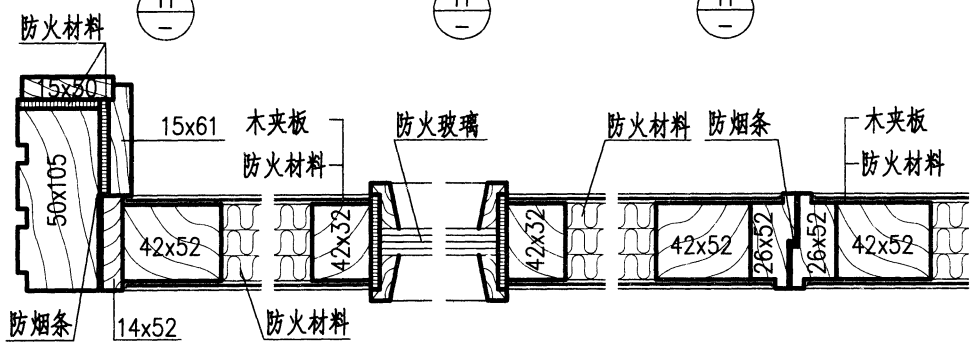

1 2 3 4

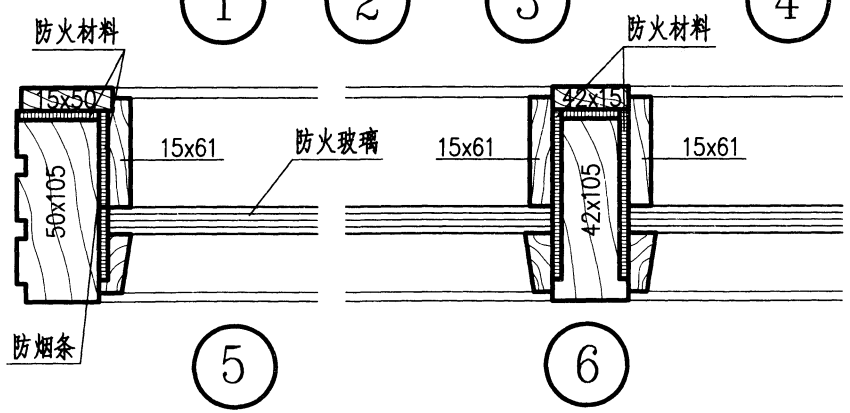

5 6

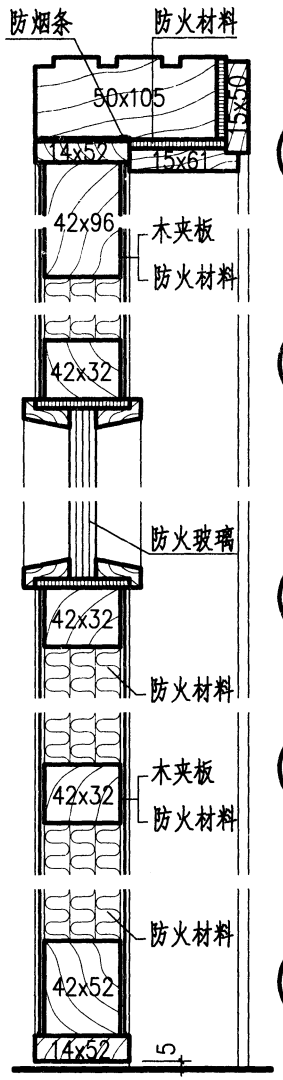

7 8 9 10 11

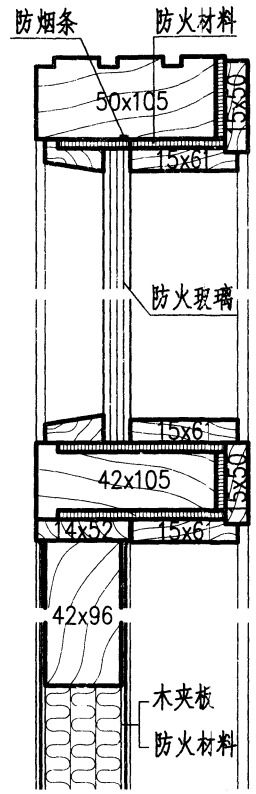

12 13

M1FM1~M1FM8木防火门构造									图集号	12J609
审核	王祖光	王祖光	校对	顾伯岳	顾伯岳	设计	顾京蕾	顾京蕾	页	48

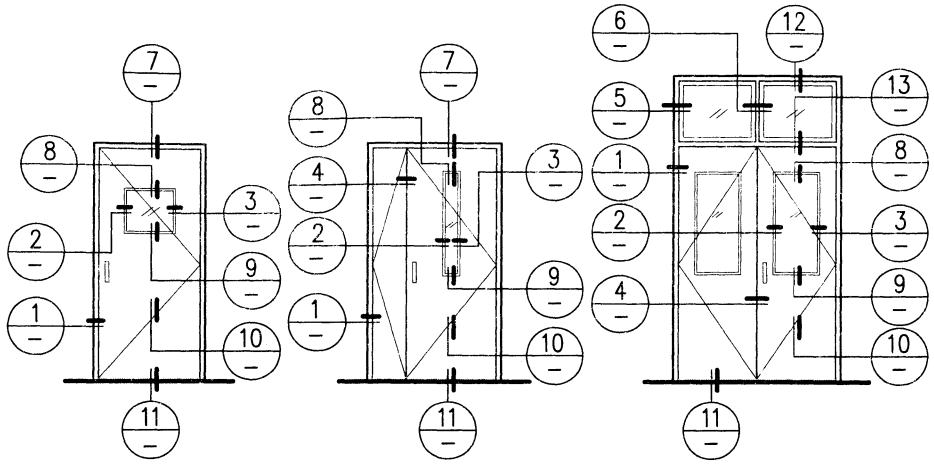

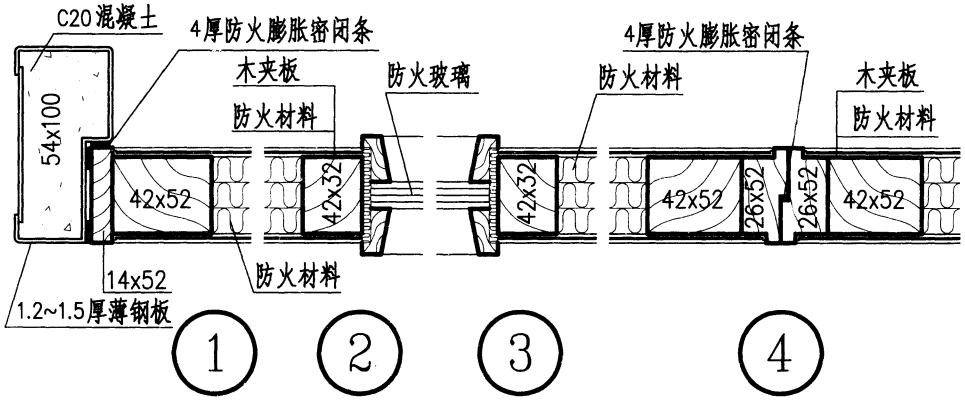

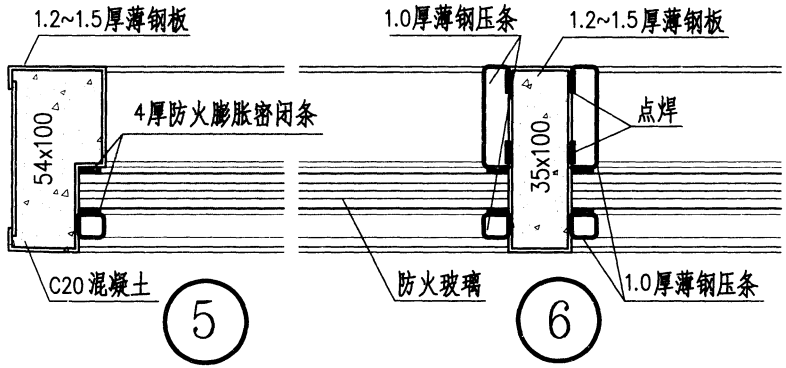

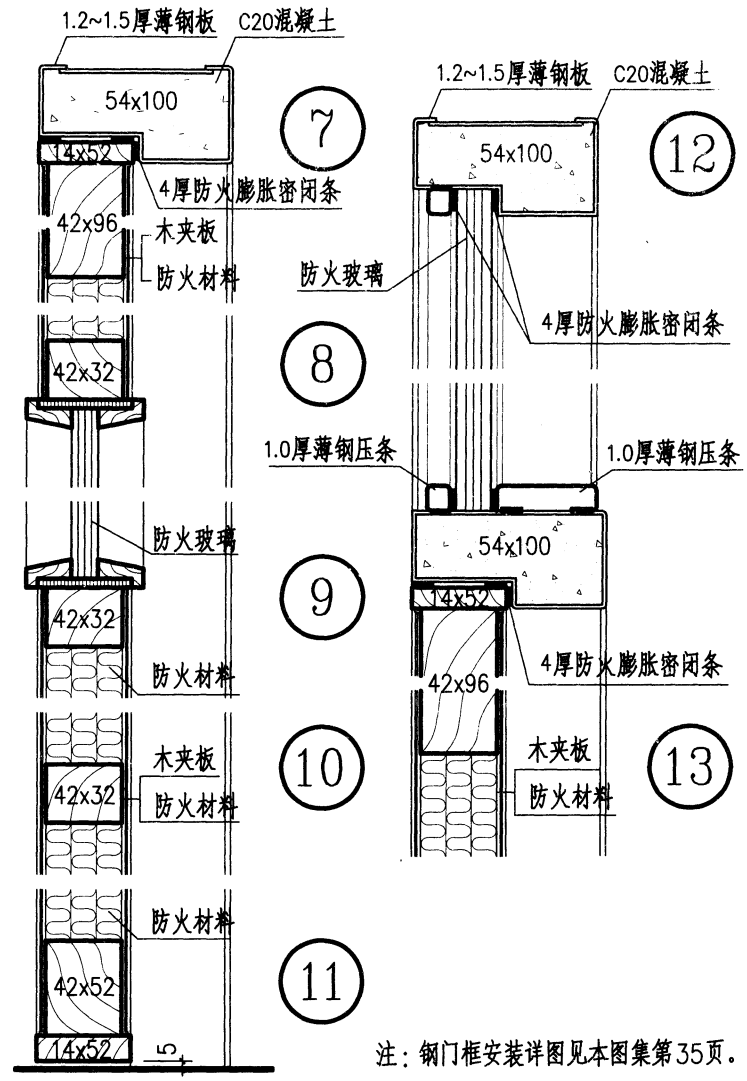

注：钢门框安装详图见本图集第35页。

M1FM1~M1FM8钢框木防火门构造									图集号	12J609
审核	顾伯岳	顾伯岳	校对	王 皓	王皓	设计	吴 莹	吴莹	页	49

洞口尺寸		800	900	1000	1200	1500	1800	2100
框口尺寸		780	880	980	1180	1480	1780	2080
		45 690 45	45 790 45	45 890 45	45 1090 45	45 1390 45	45 1690 45	45 1990 45
2100	2090	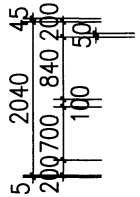	M2FM1-0821	M2FM1-0921	M2FM1-1021	M2FM1-1221	M2FM1-1521	M2FM1-1821	M2FM1-2121
2400	2390	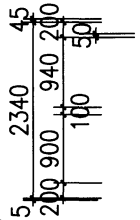	M2FM1-0824	M2FM1-0924	M2FM1-1024	M2FM1-1224	M2FM1-1524	M2FM1-1824	M2FM1-2124
2700	2690	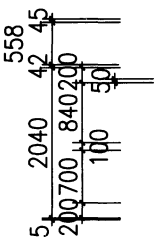	M2FM1-0824	M2FM1-0924	M2FM1-1024	M2FM1-1224	M2FM1-1524	M2FM1-1824	M2FM1-2124

M2FM1木装饰防火门选用图

图集号 12J609

审核	顾伯岳	顾伯岳	校对	王祖光	王祖光	设计	顾京蕾	顾京蕾

页 50

洞口尺寸		800	900	1000	1200	1500	1800	2100
框口尺寸		780	880	980	1180	1480	1780	2080
		45 690 45	45 790 45	45 890 45	45 1090 45	45 1390 45	45 1690 45	45 1990 45
2100	2090							
		M2FM2-0821	M2FM2-0921	M2FM2-1021	M2FM2-1221	M2FM2-1521	M2FM2-1821	M2FM2-2121
2400	2390	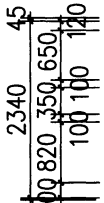						
		M2FM2-0824	M2FM2-0924	M2FM2-1024	M2FM2-1224	M2FM2-1524	M2FM2-1824	M2FM2-2124
2700	2690	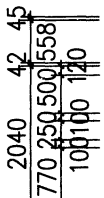						
		M2FM2-0827	M2FM2-0927	M2FM2-1027	M2FM2-1227	M2FM2-1527	M2FM2-1827	M2FM2-2127

M2FM2木装饰防火门选用图

图集号	12J609
页	51

审核	顾伯岳	顾伯岳	校对	王祖光	王祖光	设计	顾京蕾	顾京蕾

洞口尺寸		800	900	1000	1200	1500	1800	2100
框口尺寸		780	880	980	1180	1480	1780	2080
		45 690 45	45 790 45	45 890 45	45 1090 45	45 1390 45	45 1690 45	45 1990 45
2100	2090	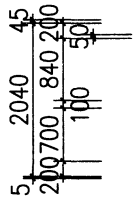						
		M2FM3-0821	M2FM3-0921	M2FM3-1021	M2FM3-1221	M2FM3-1521	M2FM3-1821	M2FM3-2121
2400	2390	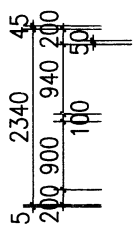						
		M2FM3-0824	M2FM3-0924	M2FM3-1024	M2FM3-1224	M2FM3-1524	M2FM3-1824	M2FM3-2124
2700	2690	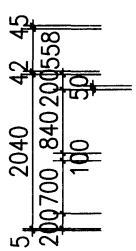						
		M2FM3-0827	M2FM3-0927	M2FM3-1027	M2FM3-1227	M2FM3-1527	M2FM3-1827	M2FM3-2127

M2FM3木装饰防火门选用图								图集号	12J609
审核	顾伯岳	顾伯岳	校对	王祖光	王祖光	设计	顾京蕾	顾京蕾	页	52

洞口尺寸		800	900	1000	1200	1500	1800	2100
框口尺寸		780	880	980	1180	1480	1780	2080
		45 690 45	45 790 45	45 890 45	45 1090 45	45 1390 45	45 1690 45	45 1990 45
2100	2090	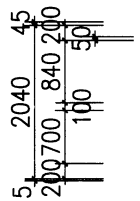	M2FM4-0821	M2FM4-0921	M2FM4-1021	M2FM4-1221	M2FM4-1521	M2FM4-1821	M2FM4-2121
2400	2390	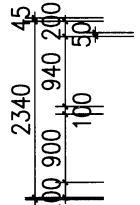	M2FM4-0824	M2FM4-0924	M2FM4-1024	M2FM4-1224	M2FM4-1524	M2FM4-1824	M2FM4-2124
2700	2690	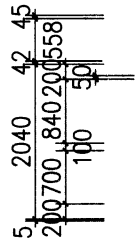	M2FM4-0827	M2FM4-0927	M2FM4-1027	M2FM4-1227	M2FM4-1527	M2FM4-1827	M2FM4-2127

M2FM4木装饰防火门选用图									图集号	12J609
审核	顾伯岳	顾伯岳	校对	王祖光	王祖光	设计	顾京蕾	顾京蕾	页	53

洞口尺寸		800	900	1000	1200	1500	1800	2100
框口尺寸		780	880	980	1180	1480	1780	2080
		45 690 45	45 790 45	45 890 45	45 1090 45	45 1390 45	45 1690 45	45 1990 45
2100	2090	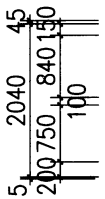	M2FM5-0821	M2FM5-0921	M2FM5-1021	M2FM5-1221	M2FM5-1521	M2FM5-1821	M2FM5-2121
2400	2390	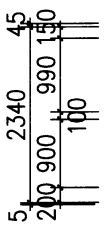	M2FM5-0824	M2FM5-0924	M2FM5-1024	M2FM5-1224	M2FM5-1524	M2FM5-1824	M2FM5-2124
2700	2690	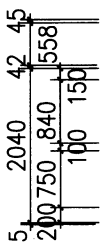	M2FM5-0827	M2FM5-0927	M2FM5-1027	M2FM5-1227	M2FM5-1527	M2FM5-1827	M2FM5-2127

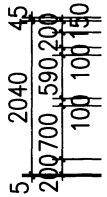

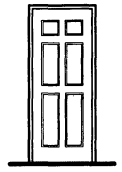

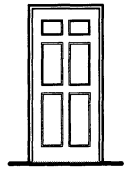

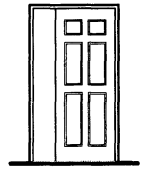

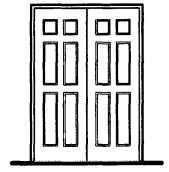

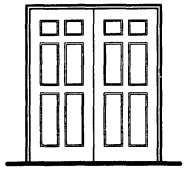

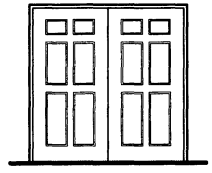

洞口尺寸			800	900	1000	1200	1500	1800	2100
框口尺寸			780	880	980	1180	1480	1780	2080
			45 690 45	45 790 45	45 890 45	45 1090 45	45 1390 45	45 1690 45	45 1990 45
2100	2090	45 2040 200 700 590 200 100 100 150 5	M2FM6-0821	M2FM6-0921	M2FM6-1021	M2FM6-1221	M2FM6-1521	M2FM6-1821	M2FM6-2121
2400	2390	45 2340 200 800 690 300 100 100 150 5	M2FM6-0824	M2FM6-0924	M2FM6-1024	M2FM6-1224	M2FM6-1524	M2FM6-1824	M2FM6-2124
2700	2690	45 42 2040 200 700 590 200 558 100 100 150 5	M2FM6-0827	M2FM6-0927	M2FM6-1027	M2FM6-1227	M2FM6-1527	M2FM6-1827	M2FM6-2127

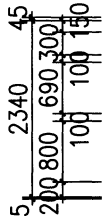

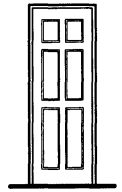

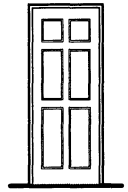

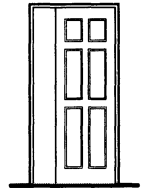

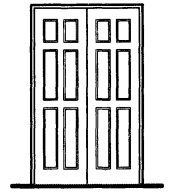

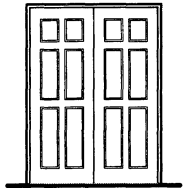

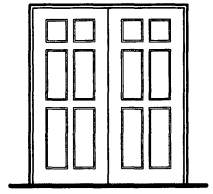

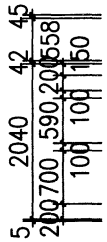

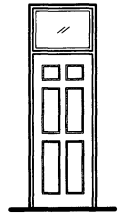

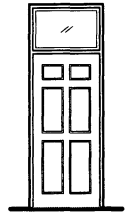

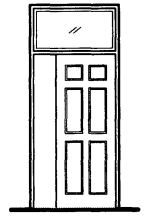

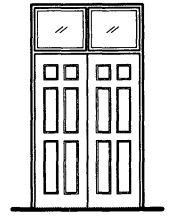

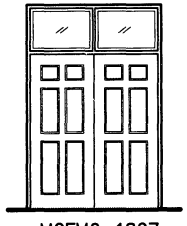

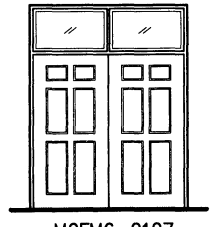

M2FM6木装饰防火门选用图									图集号	12J609
审核	顾伯岳	顾伯岳	校对	王祖光	王祖光	设计	顾京蕾	顾京蕾	页	55

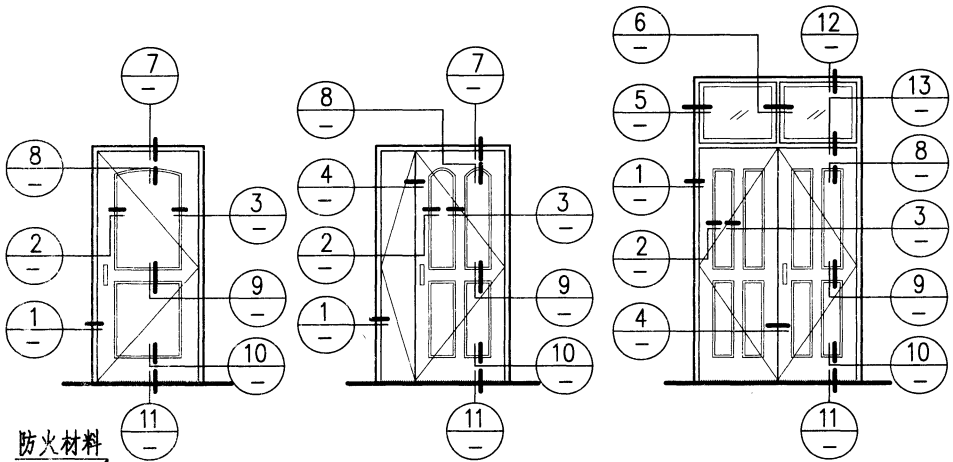

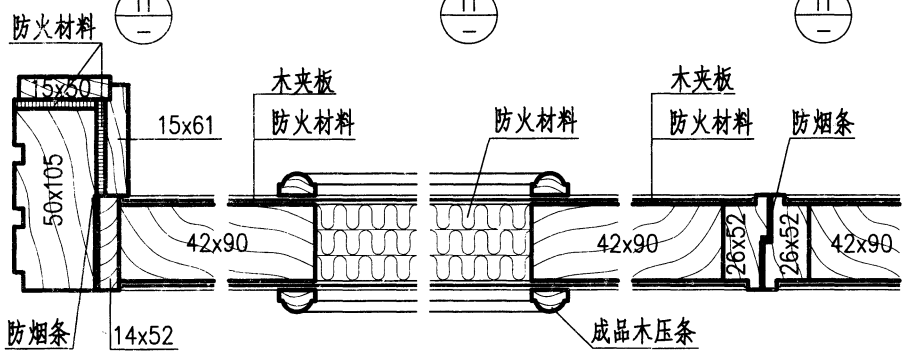

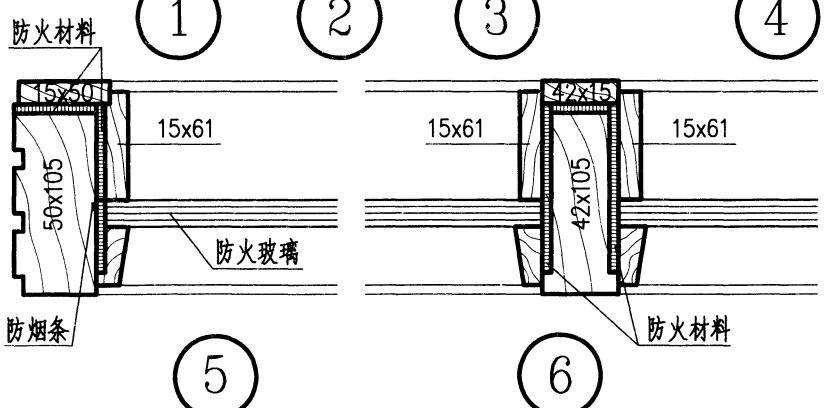

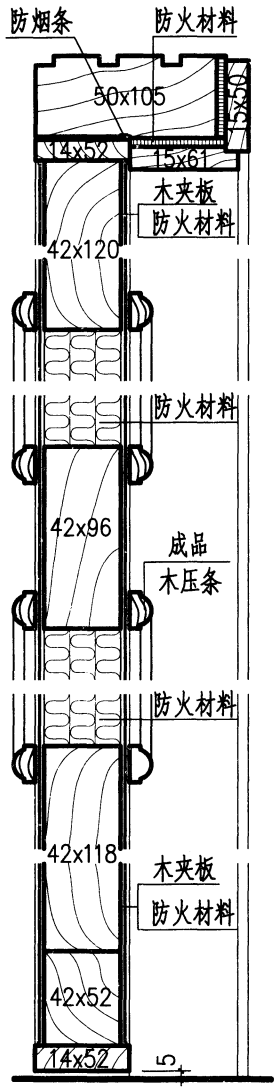

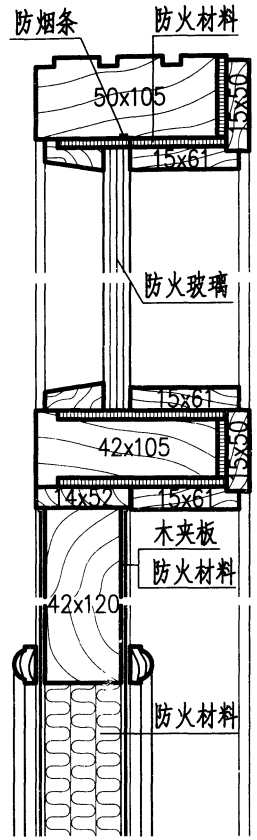

M2FM1~M2FM6木装饰防火门构造									图集号	12J609
审核	顾伯岳	顾伯岳	校对	王祖光	王祖光	设计	顾京蕾	顾京蕾	页	56

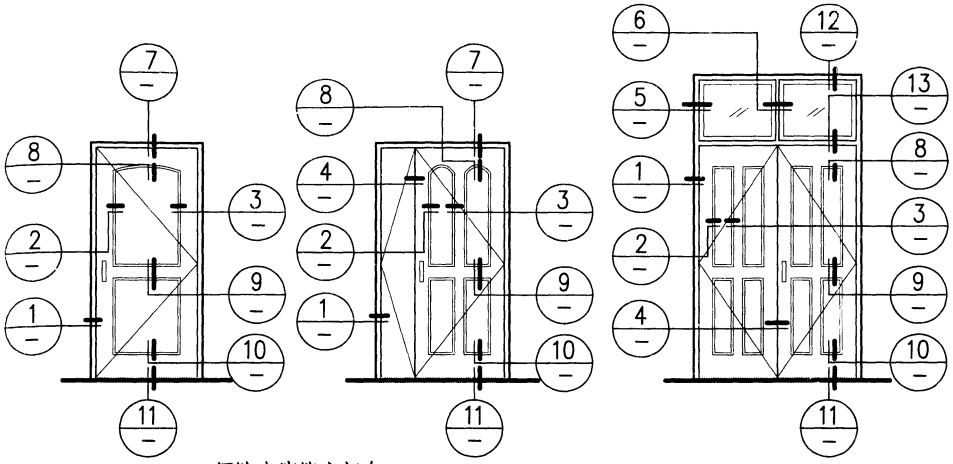

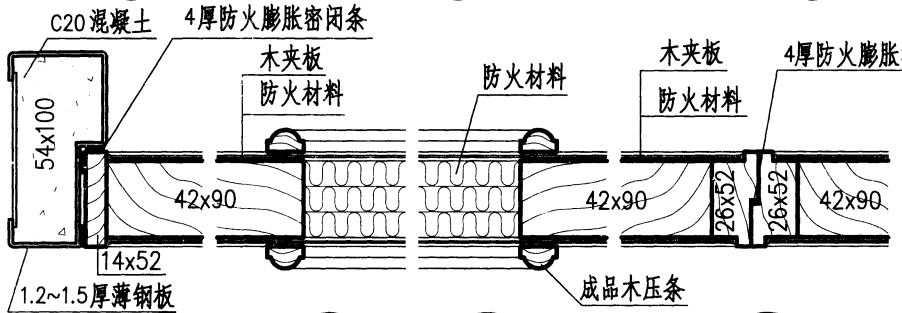

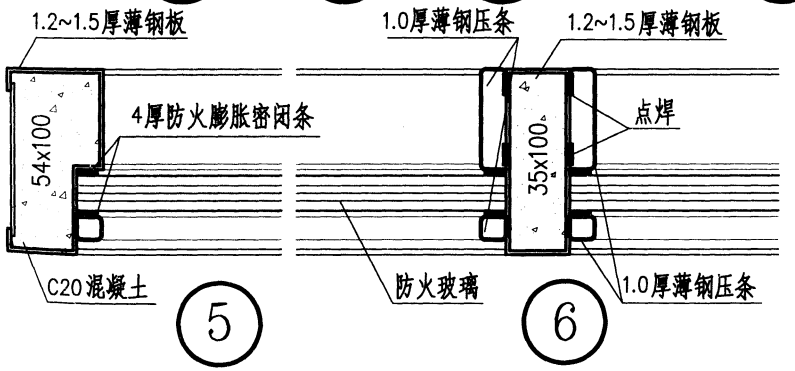

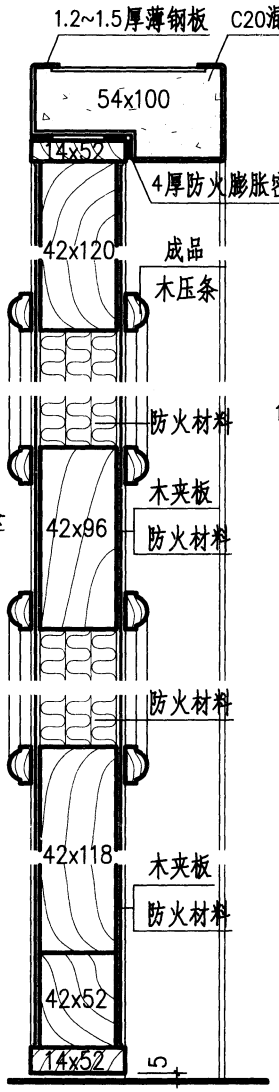

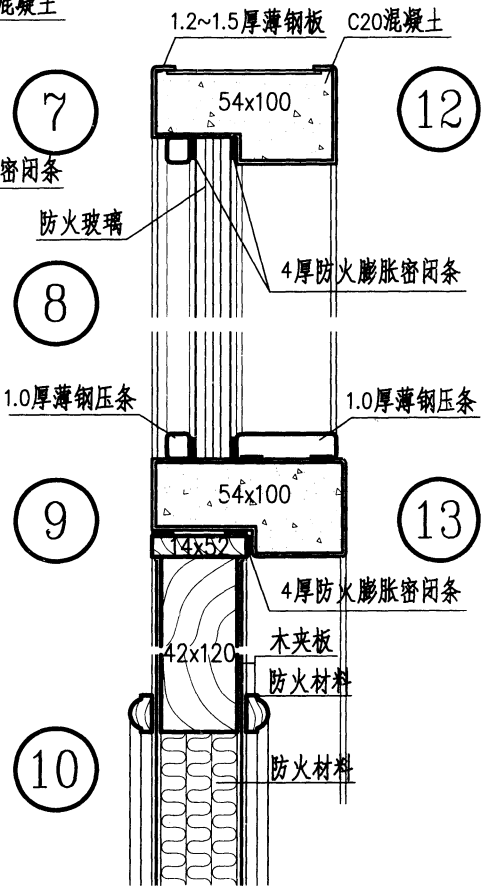

注：钢门框安装详图见本图集第35页。

M2FM1~M2FM6钢框木装饰防火门构造									图集号	12J609
审核	顾伯岳		校对	王喆		设计	吴堂		页	57

洞口尺寸		800	900	1000	1200	1500	1800	2100
框口尺寸		780	880	980	1180	1480	1780	2080
		45 690 45	45 790 45	45 890 45	45 1090 45	45 1390 45	45 1690 45	45 1990 45
2100	2090	5 200 750 2040 100 840 150 45	M2FM7-0821	M2FM7-0921	M2FM7-1021	M2FM7-1221	M2FM7-1521	M2FM7-1821	M2FM7-2121
2400	2390	5 200 900 2340 100 990 150 45	M2FM7-0824	M2FM7-0924	M2FM7-1024	M2FM7-1224	M2FM7-1524	M2FM7-1824	M2FM7-2124
2700	2690	5 200 750 2040 100 840 150 42 558 45	M2FM7-0827	M2FM7-0927	M2FM7-1027	M2FM7-1227	M2FM7-1527	M2FM7-1827	M2FM7-2127

M2FM7木装饰防火门选用图

图集号	12J609
页	58

审核	顾伯岳	顾伯岳	校对	王祖光	王祖光	设计	顾京蕾	顾京蕾

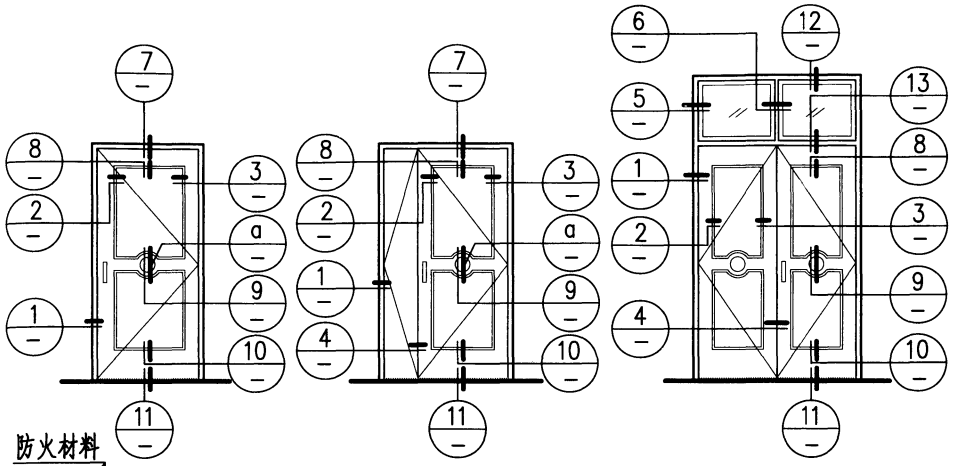

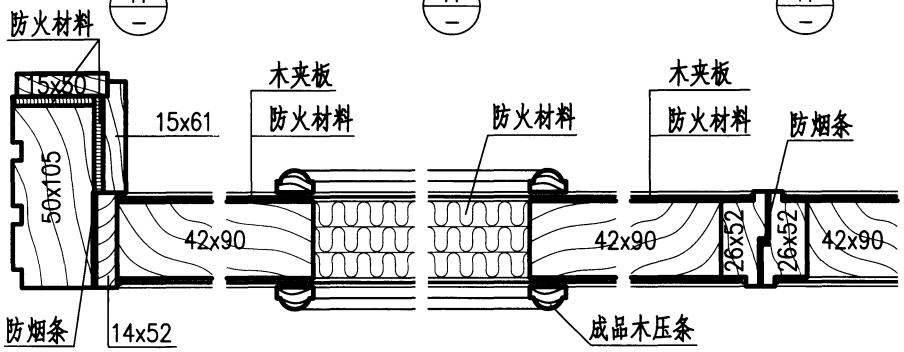

1 2 3 4

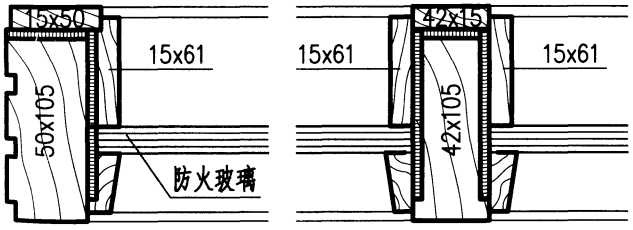

5 6

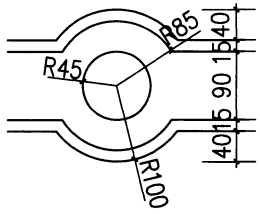

a

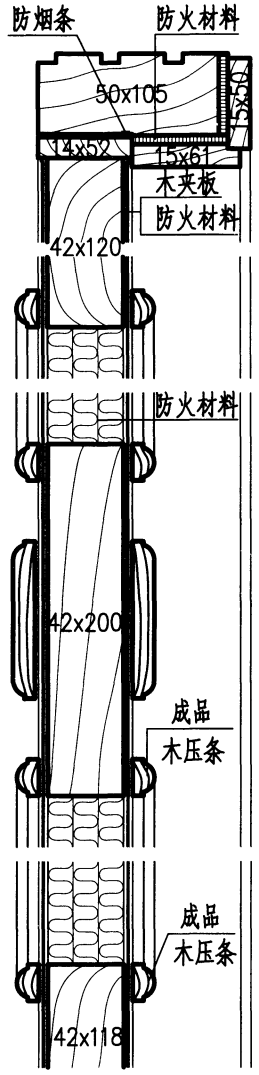

7 8 9 10

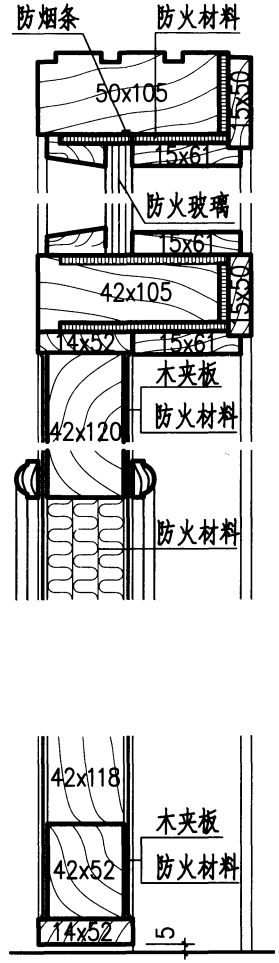

12 13 11

M2FM7木装饰防火门构造									图集号	12J609
审核	顾伯岳	顾伯岳	校对	王祖光	王祖光	设计	顾京蕾	顾京蕾	页	59

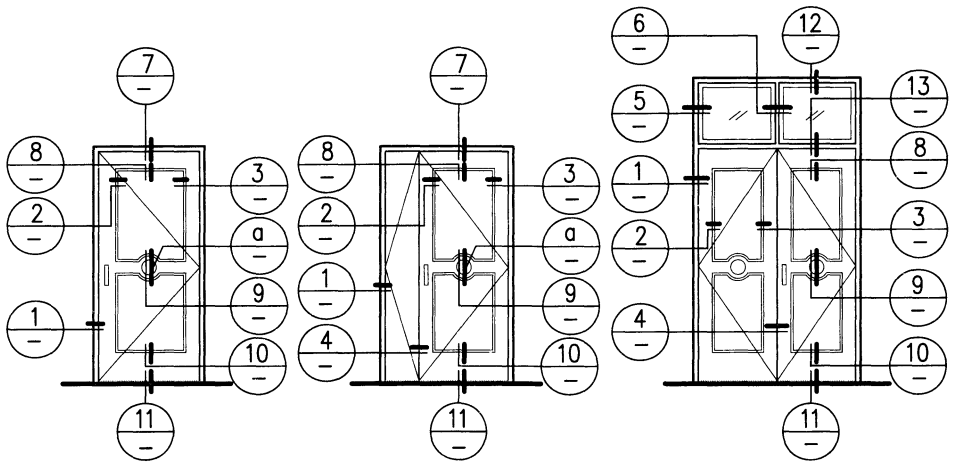

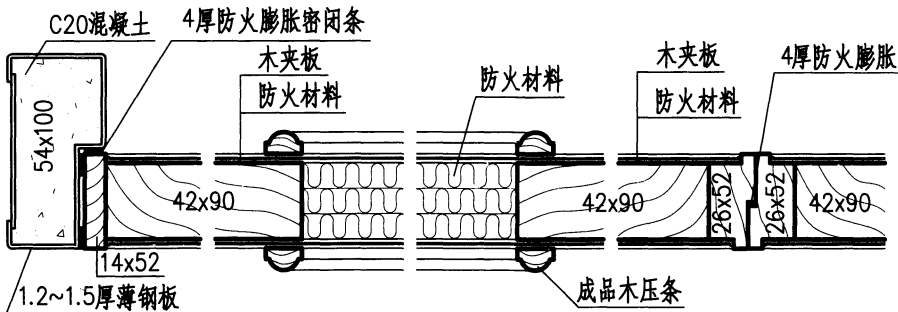

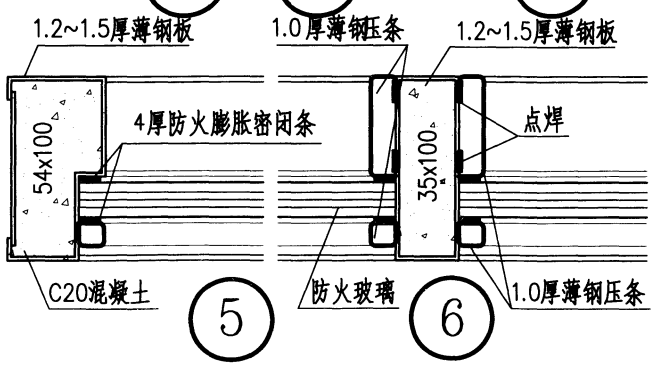

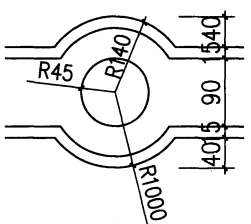

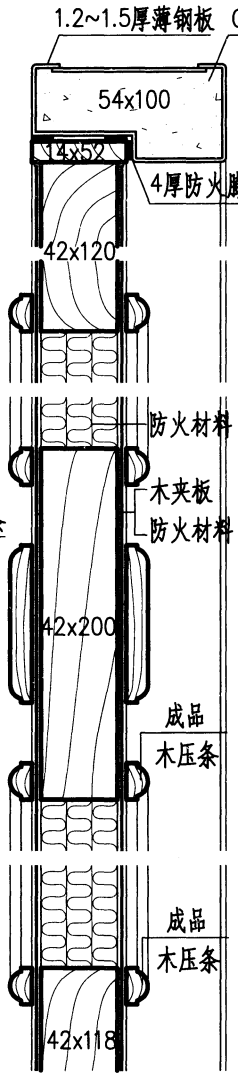

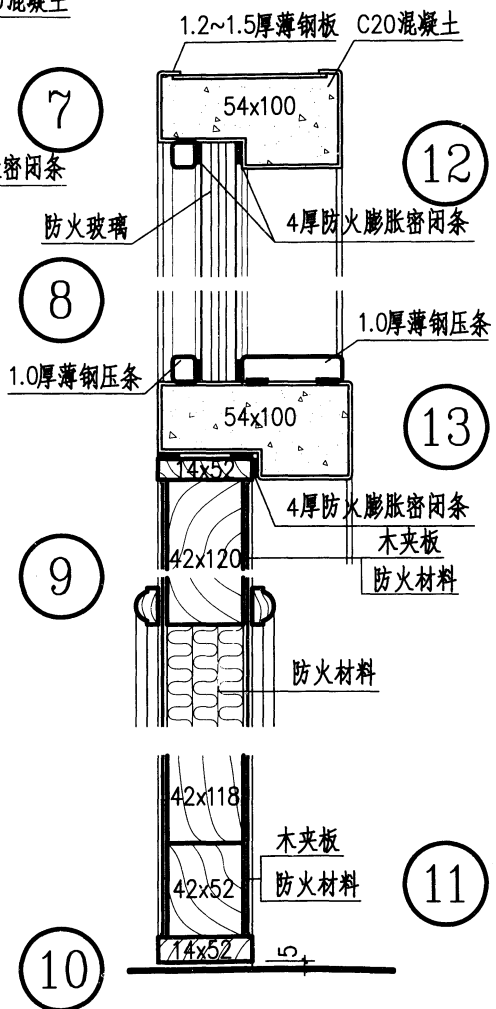

注：钢门框安装详图见本图集第35页。

M2FM7钢框木装饰防火门构造									图集号	12J609
审核	顾伯岳	顾伯岳	校对	王 皓	王皓	设计	吴 堃	吴堃	页	60

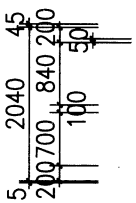

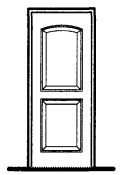

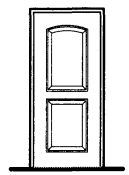

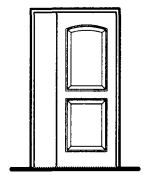

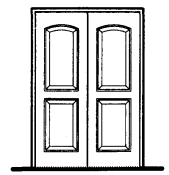

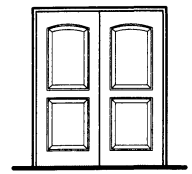

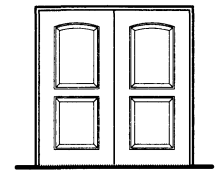

洞口尺寸			800	900	1000	1200	1500	1800	2100
框口尺寸			780	880	980	1180	1480	1780	2080
			45 690 45	45 790 45	45 890 45	45 1090 45	45 1390 45	45 1690 45	45 1990 45
2100	2090	45 200 50 840 100 2040 700 200 5	YFM1-0821	YFM1-0921	YFM1-1021	YFM1-1221	YFM1-1521	YFM1-1821	YFM1-2121
2400	2390	45 200 50 940 100 2340 900 200 5	YFM1-0824	YFM1-0924	YFM1-1024	YFM1-1224	YFM1-1524	YFM1-1824	YFM1-2124
2700	2690	558 45 42 200 50 840 100 2040 700 200 5	YFM1-0827	YFM1-0927	YFM1-1027	YFM1-1227	YFM1-1527	8M18-1827	YFM1-2127

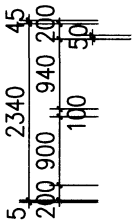

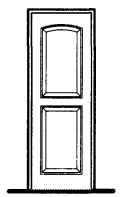

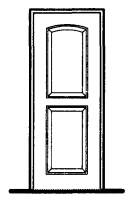

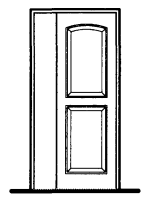

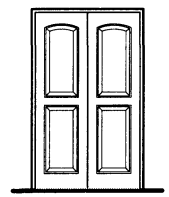

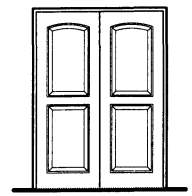

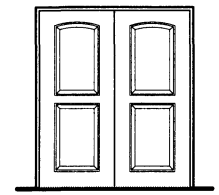

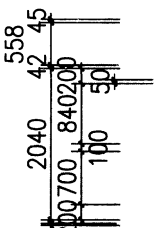

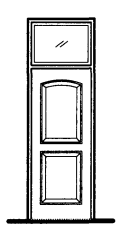

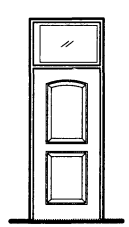

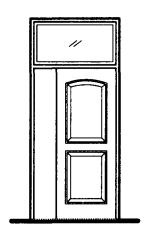

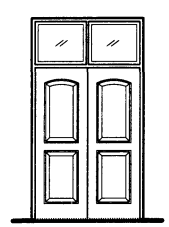

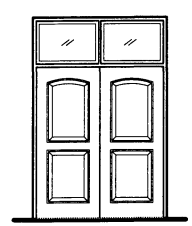

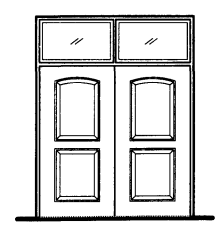

YFM1模压板防火门选用图									图集号	12J609
审核	顾伯岳	顾伯岳	校对	王祖光	王祖光	设计	顾京蕾	顾京蕾	页	61

洞口尺寸		800	900	1000	1200	1500	1800	2100
框口尺寸		780	880	980	1180	1480	1780	2080
		45 690 45	45 790 45	45 890 45	45 1090 45	45 1390 45	45 1690 45	45 1990 45
2100	2090	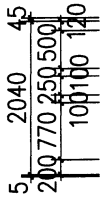						
		YFM2-0821	YFM2-0921	YFM2-1021	YFM2-1221	YFM2-1521	YFM2-1821	YFM2-2121
2400	2390	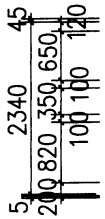						
		YFM2-0824	YFM2-0924	YFM2-1024	YFM2-1224	YFM2-1524	YFM2-1824	YFM2-2124
2700	2690							
		YFM2-0827	YFM2-0927	YFM2-1027	YFM2-1227	YFM2-1527	YFM2-1827	YFM2-2127

洞口尺寸		800	900	1000	1200	1500	1800	2100
框口尺寸		780	880	980	1180	1480	1780	2080
		45 690 45	45 790 45	45 890 45	45 1090 45	45 1390 45	45 1690 45	45 1990 45
2100	2090	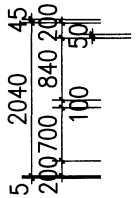	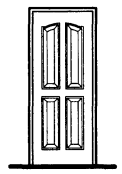	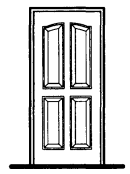	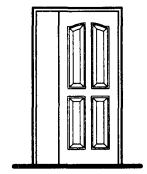	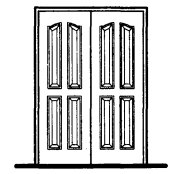	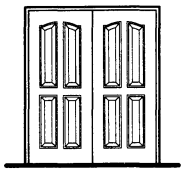	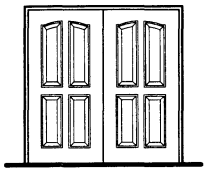
		YFM3-0821	YFM3-0921	YFM3-1021	YFM3-1221	YFM3-1521	YFM3-1821	YFM3-2121
2400	2390	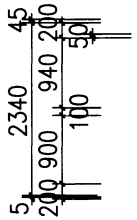	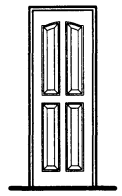	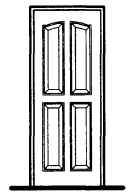	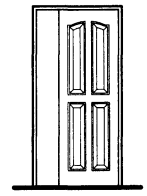	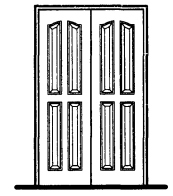	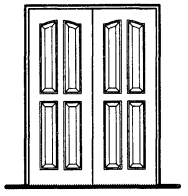	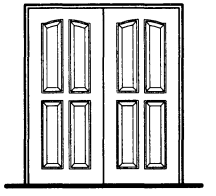
		YFM3-0824	YFM3-0924	YFM3-1024	YFM3-1224	YFM3-1524	YFM3-1824	YFM3-2124
2700	2690	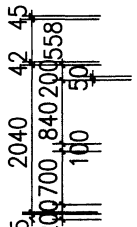	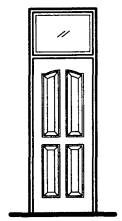	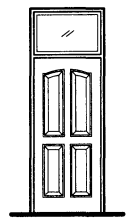	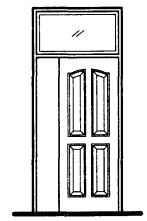	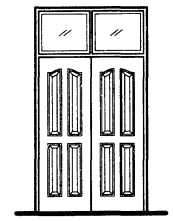	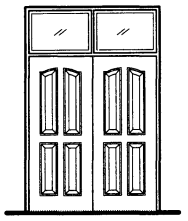	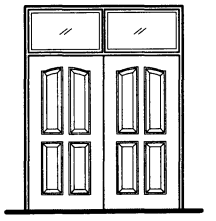
		YFM3-0827	YFM3-0927	YFM3-1027	YFM3-1227	YFM3-1527	YFM3-1827	YFM3-2127

YFM3模压板防火门选用图									图集号	12J609
审核	顾伯岳	顾伯岳	校对	王祖光	王祖光	设计	顾京蕾	顾京蕾	页	63

洞口尺寸		800	900	1000	1200	1500	1800	2100
框口尺寸		780	880	980	1180	1480	1780	2080
		45 690 45	45 790 45	45 890 45	45 1090 45	45 1390 45	45 1690 45	45 1990 45
2100	2090	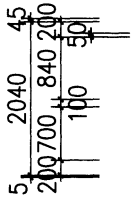						
		YFM4-0821	YFM4-0921	YFM4-1021	YFM4-1221	YFM4-1521	YFM4-1821	YFM4-2121
2400	2390	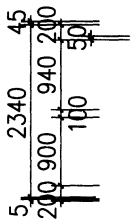						
		YFM4-0824	YFM4-0924	YFM4-1024	YFM4-1224	YFM4-1524	YFM4-1824	YFM4-2124
2700	2690	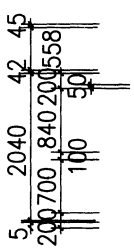						
		YFM4-0827	YFM4-0927	YFM4-1027	YFM4-1227	YFM4-1527	YFM4-1827	YFM4-2127

洞口尺寸		800	900	1000	1200	1500	1800	2100
	框口尺寸	780	880	980	1180	1480	1780	2080
		45 690 45	45 790 45	45 890 45	45 1090 45	45 1390 45	45 1690 45	45 1990 45
2100	2090	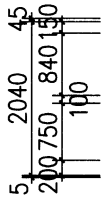						
		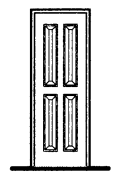	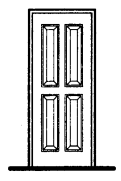	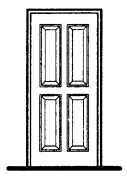	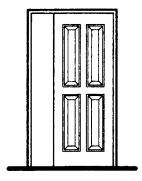	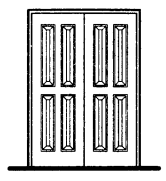	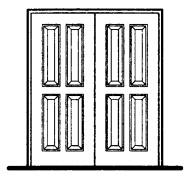	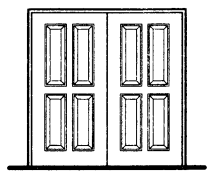
		YFM5-0821	YFM5-0921	YFM5-1021	YFM5-1221	YFM5-1521	YFM5-1821	YFM5-2121
2400	2390	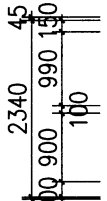						
		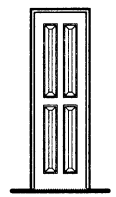	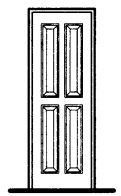	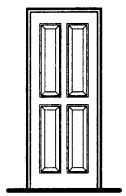	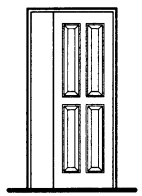	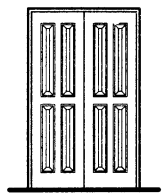	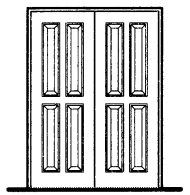	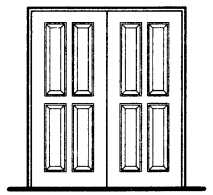
		YFM5-0824	YFM5-0924	YFM5-1024	YFM5-1224	YFM5-1524	YFM5-1824	YFM5-2124
2700	2690	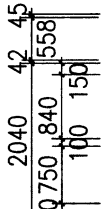						
		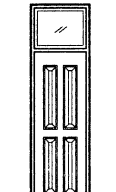	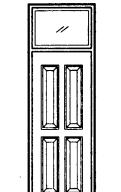	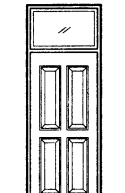	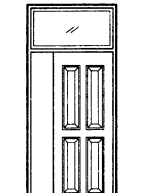	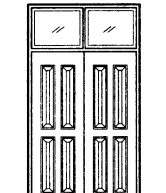	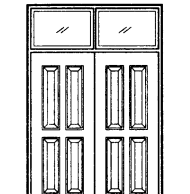	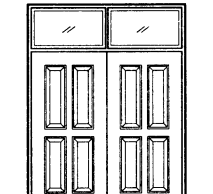
		YFM5-0827	YFM5-0927	YFM5-1027	YFM5-1227	YFM5-1527	YFM5-1827	YFM5-2127

YFM5模压板防火门选用图									图集号	12J609
审核	顾伯岳	顾伯岳	校对	王祖光	王祖光	设计	顾京蕾	顾京蕾	页	65

洞口尺寸		800	900	1000	1200	1500	1800	2100
框口尺寸		780	880	980	1180	1480	1780	2080
		45 690 45	45 790 45	45 890 45	45 1090 45	45 1390 45	45 1690 45	45 1990 45
2100	2090	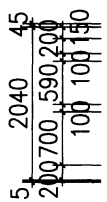						
		YFM6-0821	YFM6-0921	YFM6-1021	YFM6-1221	YFM6-1521	YFM6-1821	YFM6-2121
2400	2390	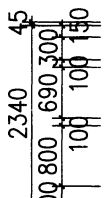						
		YFM6-0824	YFM6-0924	YFM6-1024	YFM6-1224	YFM6-1524	YFM6-1824	YFM6-2124
2700	2690	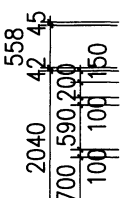						
		YFM6-0827	YFM6-0927	YFM6-1027	YFM6-1227	YFM6-1527	YFM6-1827	YFM6-2127

YFM6模压板防火门选用图								图集号	12J609
审核	顾伯岳	顾伯岳	校对	王祖光	王祖光	设计	顾京蕾	顾京蕾	页	66

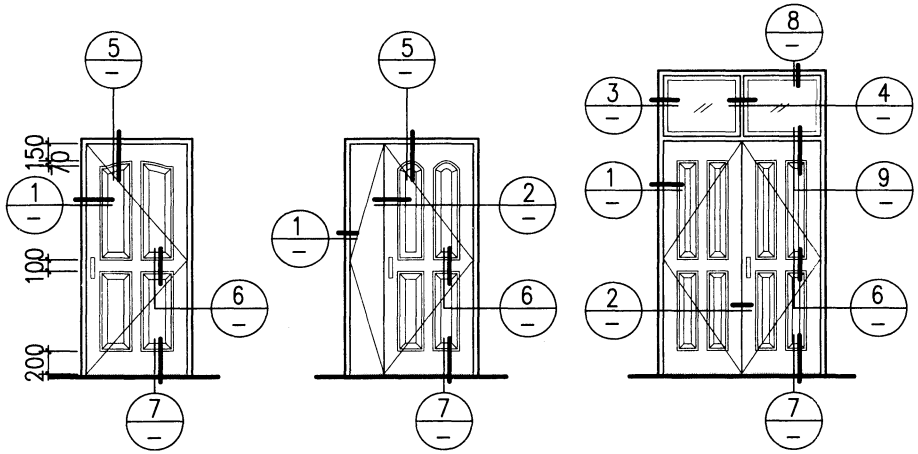

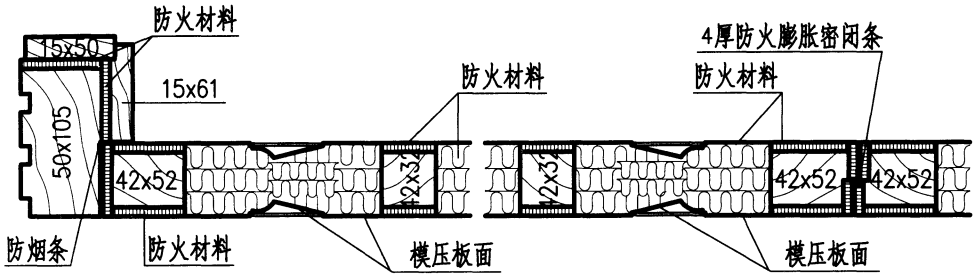

1 2

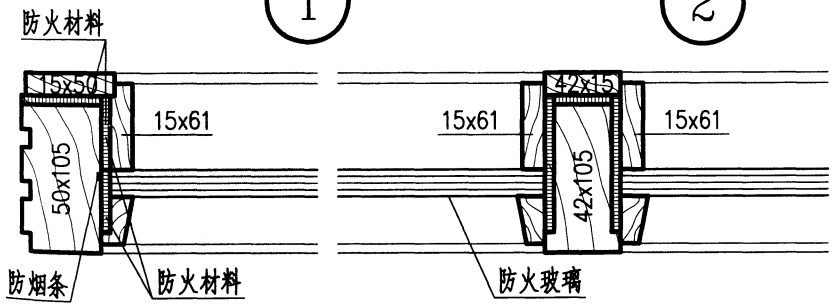

3 4

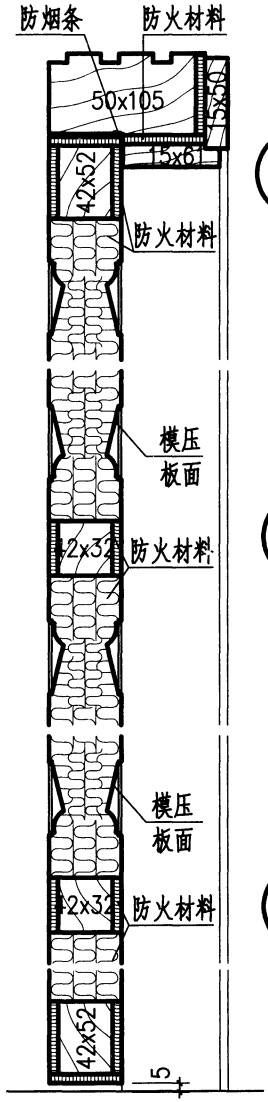

5 6 7

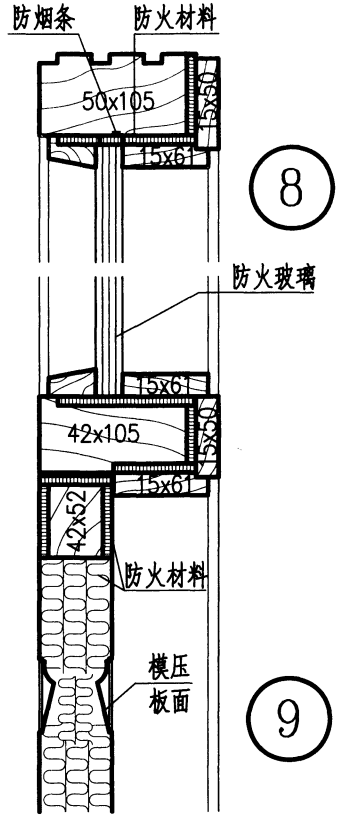

8 9

YFM1~YFM6模压板防火门构造									图集号	12J609
审核	顾伯岳	顾伯岳	校对	王祖光	王祖光	设计	顾京蕾	顾京蕾	页	67

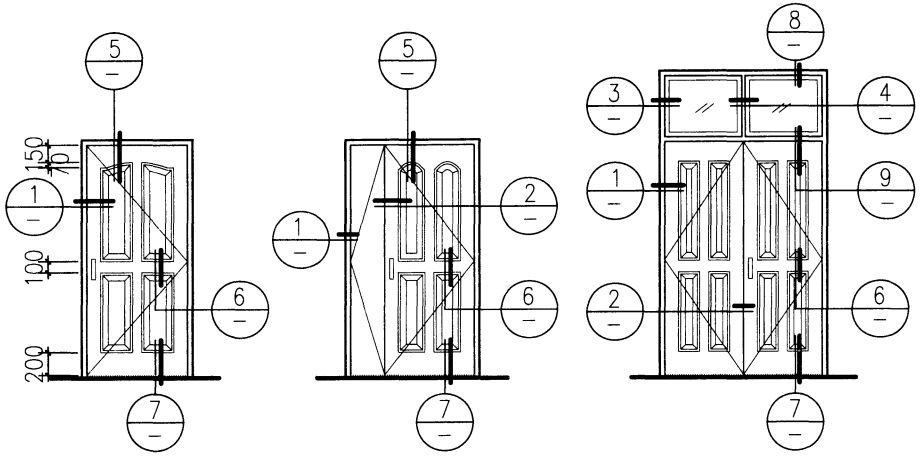

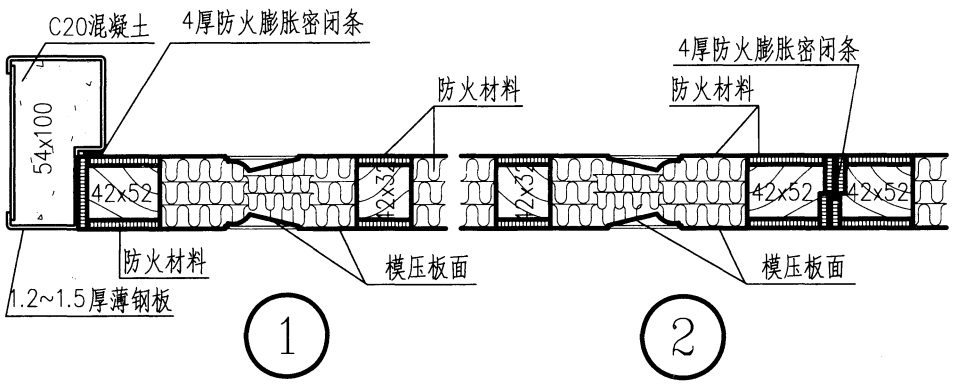

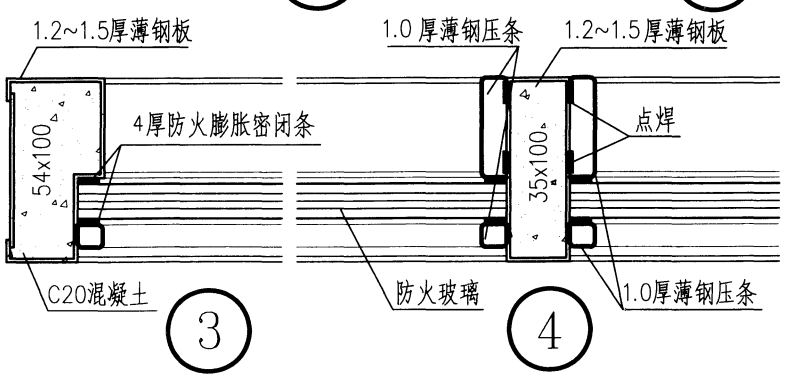

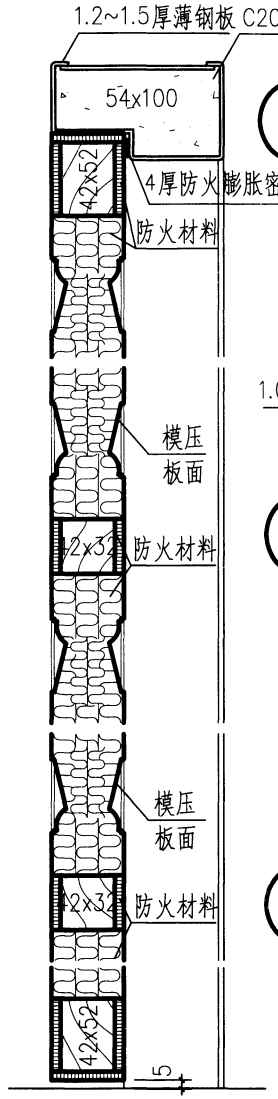

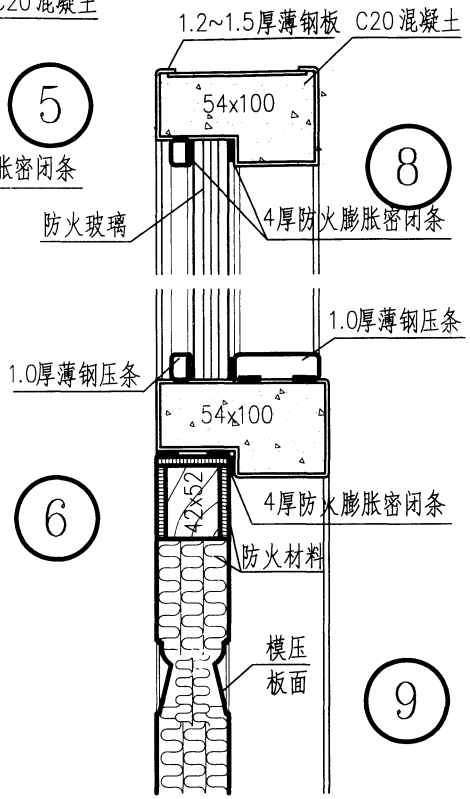

注：钢门框安装详图见本图集第35页。

YFM1~YFM6钢框模压板防火门构造									图集号	12J609
审核	顾伯岳	顾伯岳	校对	王喆	王喆	设计	吴莹	吴莹	页	68

洞口尺寸		800	900	1000	1200	1500	1800	2100
框口尺寸		780	880	980	1180	1480	1780	2080
		45 690 45	45 790 45	45 890 45	45 1090 45	45 1390 45	45 1690 45	45 1990 45
2100	2090	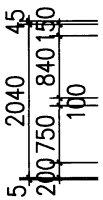	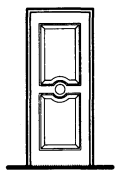 YFM7-0821	YFM7-0921	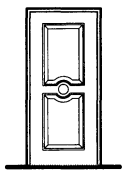 YFM7-1021	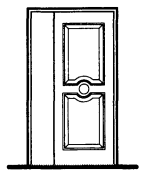 YFM7-1221	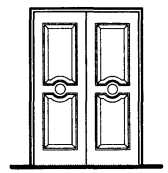 YFM7-1521	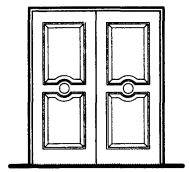 YFM7-1821	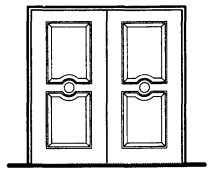 YFM7-2121
2400	2390	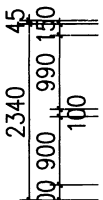	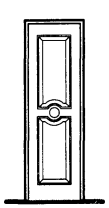 YFM7-0824	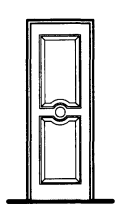 YFM7-0924	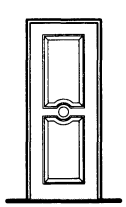 YFM7-1024	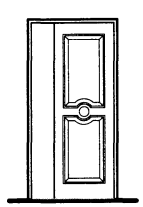 YFM7-1224	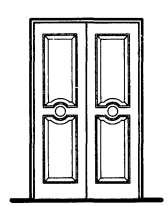 YFM7-1524	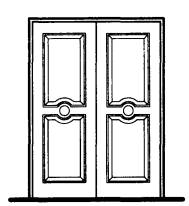 YFM7-1824	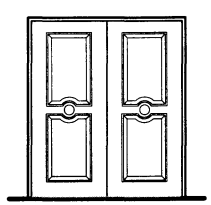 YFM7-2124
2700	2690	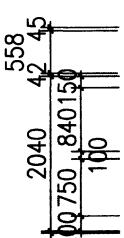	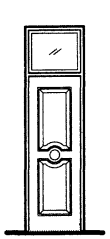 YFM7-0827	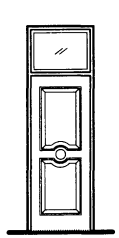 YFM7-0927	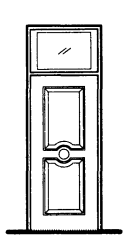 YFM7-1027	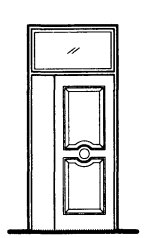 YFM7-1227	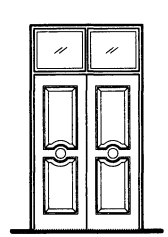 YFM7-1527	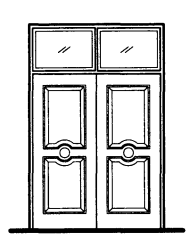 YFM7-1827	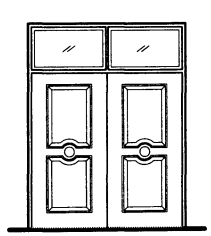 YFM7-2127

YFM7模压板防火门选用图

图集号	12J609
页	69

审核	顾伯岳	顾伯岳	校对	王祖光	王祖光	设计	顾京蕾	顾京蕾

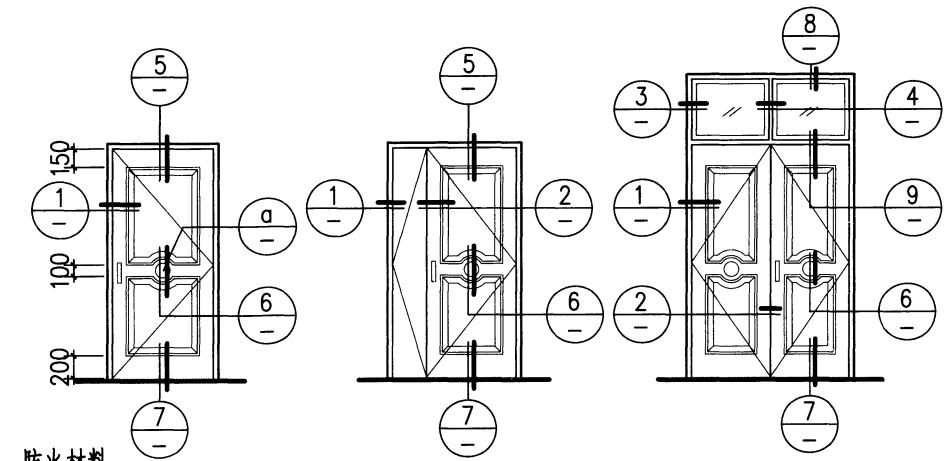

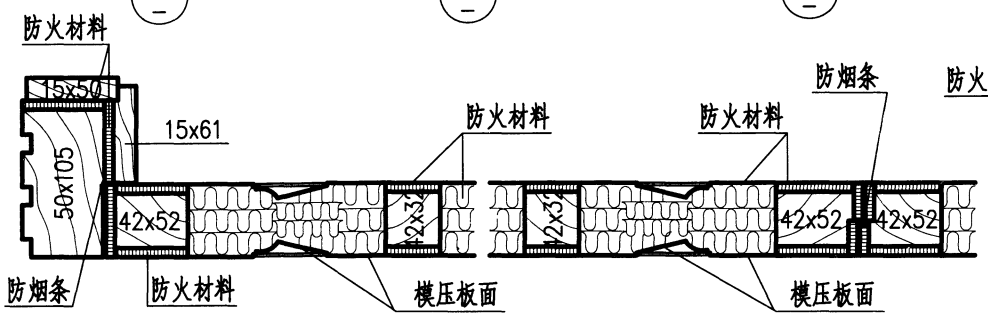

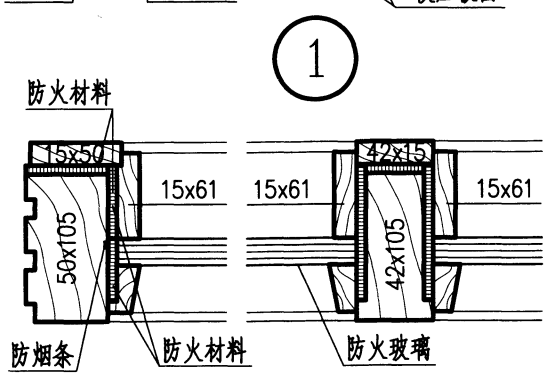

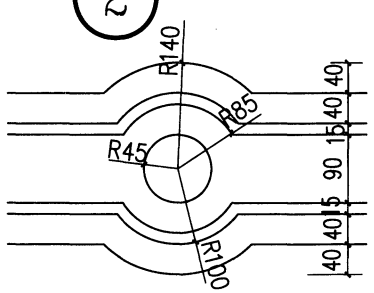

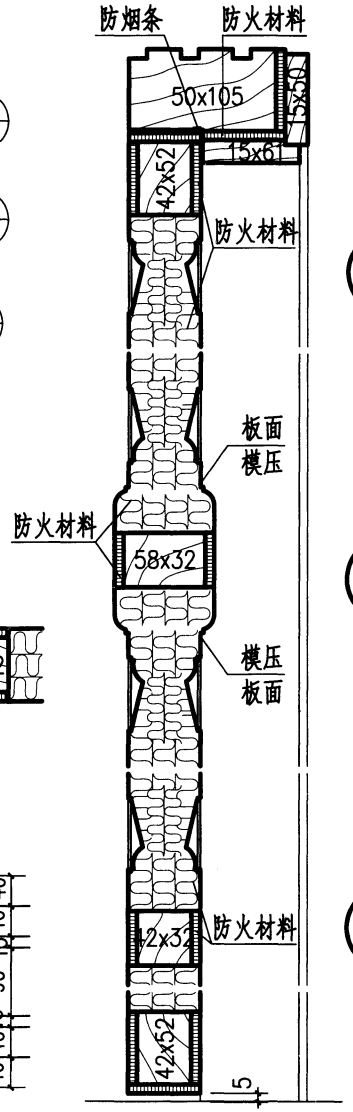

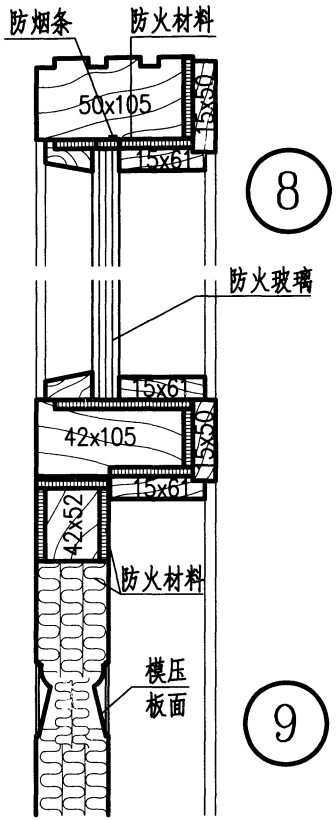

YFM7模压板防火门构造										图集号	12J609
审核	顾伯岳	顾伯岳	校对	王祖光	王祖光	设计	顾京蕾	顾京蕾		页	70

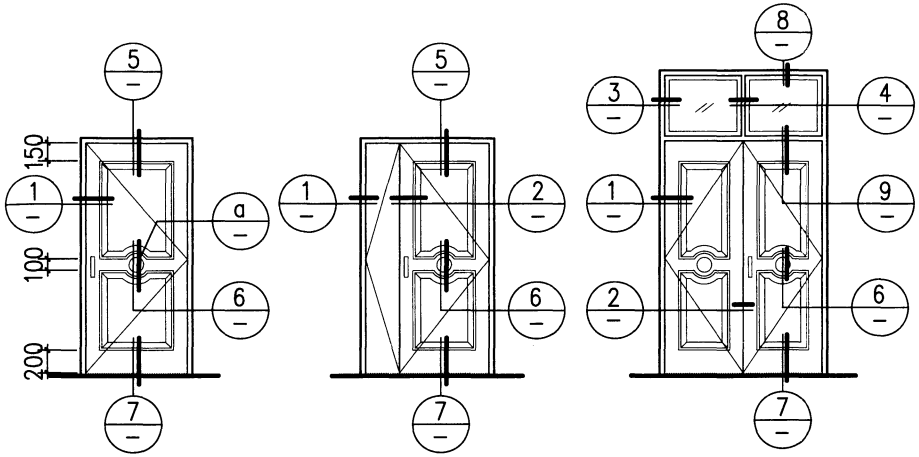

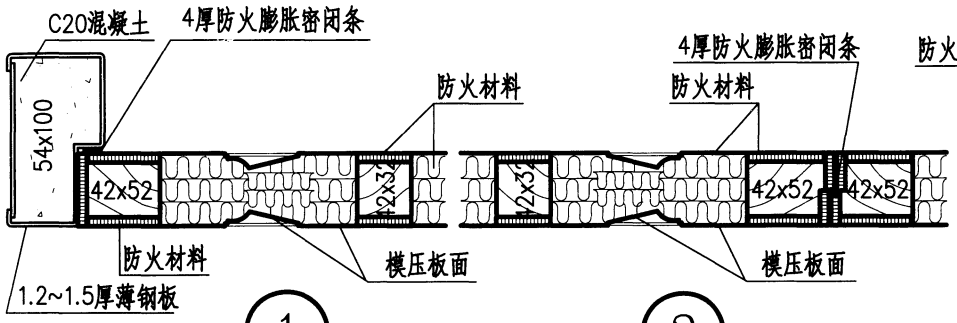

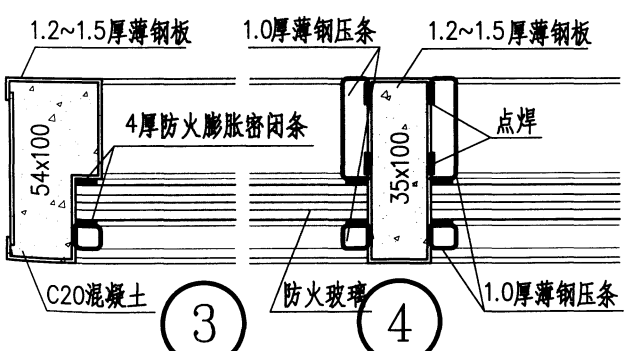

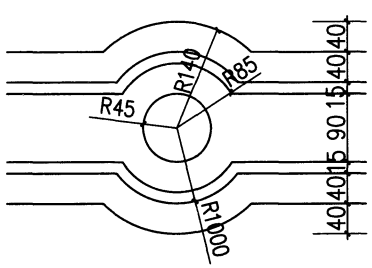

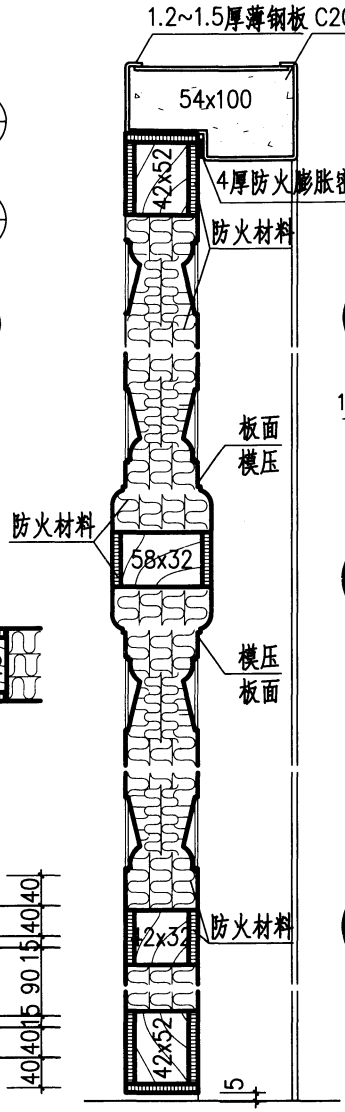

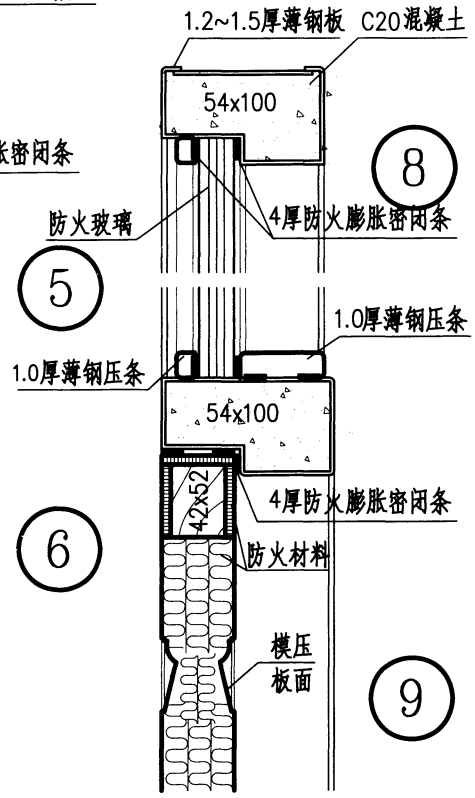

注：钢门框安装详图见本图集第35页。

YFM7型钢框模压板防火门构造									图集号	12J609
审核	顾伯岳	顾伯岳	校对	王 喆	王喆	设计	吴 堂	吴堂	页	71

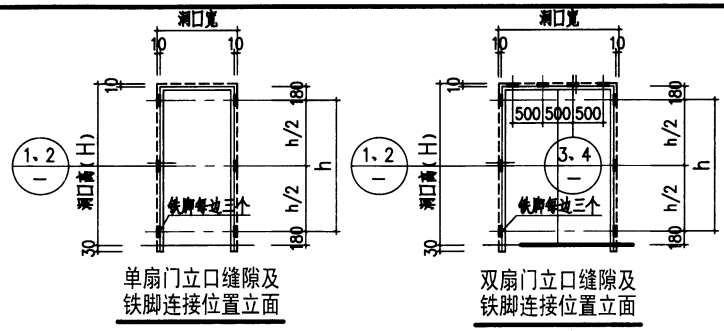

单扇门立口缝隙及铁脚连接位置立面

双扇门立口缝隙及铁脚连接位置立面

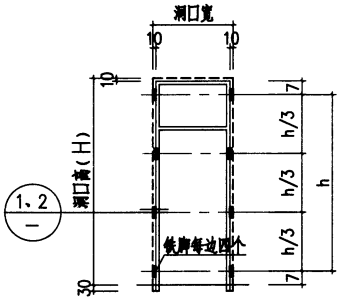

带亮门立口缝隙及铁脚连接位置立面

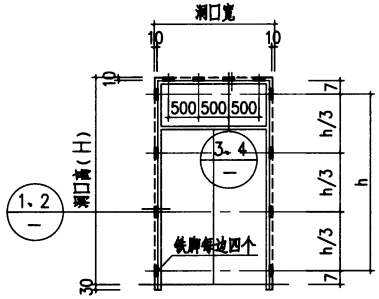

带亮门立口缝隙及铁脚连接位置立面

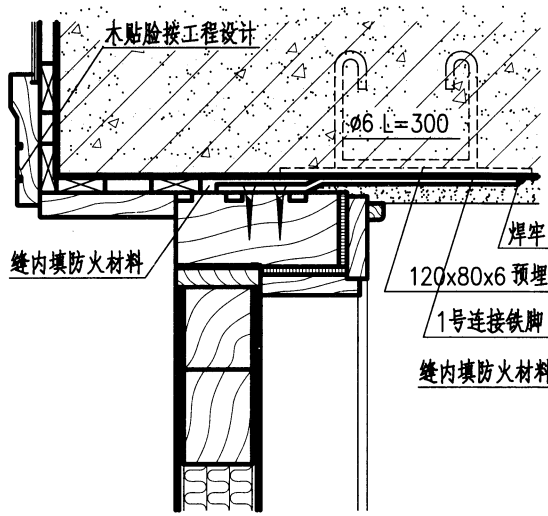

3 门框中立口

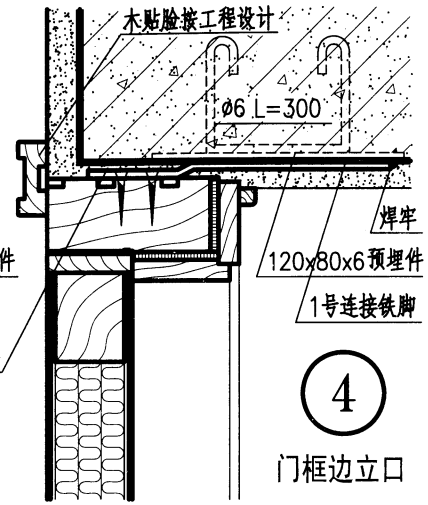

4 门框边立口

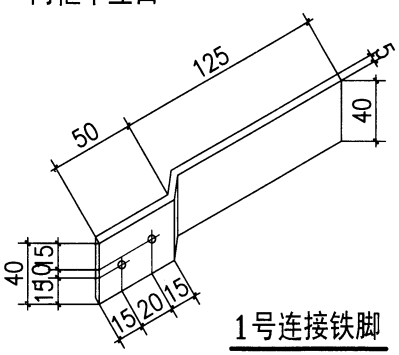

1号连接铁脚

注：

1. 木压条、木贴脸、筒子板的规格及线型由设计自定。
2. 位于底层及潮湿房间门洞口筒子板内的墙基面应加做涂料防潮。
3. 适用墙体：钢筋混凝土墙，混凝土空心砌块墙（门两侧的空心砌块用混凝土填实），或做钢筋混凝土构造柱。砖墙，其他轻型防火隔墙（两侧做钢筋混凝土构造柱）。

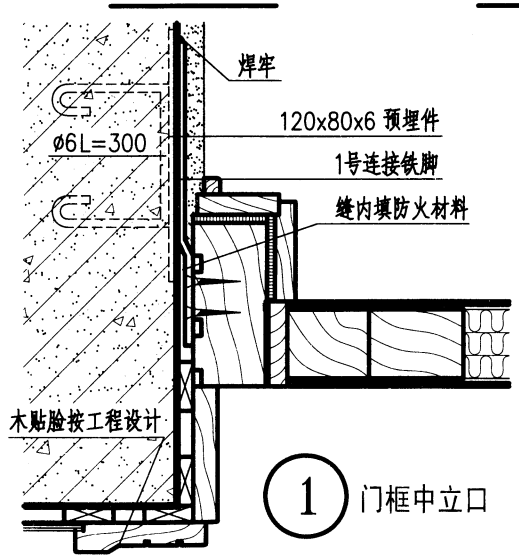

1 门框中立口

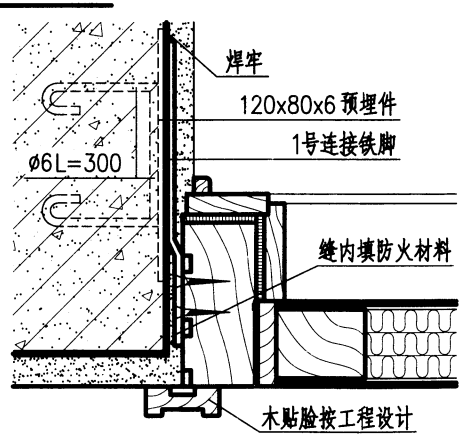

2 门框边立口

M1FM、M2FM、YFM木防火门 洞口与门框连接安装详图									图集号	12J609
审核	顾伯岳	顾伯岳	校对	王祖光	王祖光	设计	顾京蕾	顾京蕾	页	72

洞口尺寸		600		
框口尺寸		580		
		42 496 42	42 496 42	
2000	1990	DMFM-0620	DMFM-0620	剖 面
2100	2090	DMFM-0621	DMFM-0621	剖 面
1800	1790	DMFM-0614	剖 面	
1500	1490	DMFM-0615	剖 面	

注：

1. 本图为丙级防火木门。
2. 所注的防火材料及木夹板均由定点生产厂家提供并负责加工制作成品门，详见厂家说明。
3. 门框与门洞连接固定铁件详见本图集第72页。

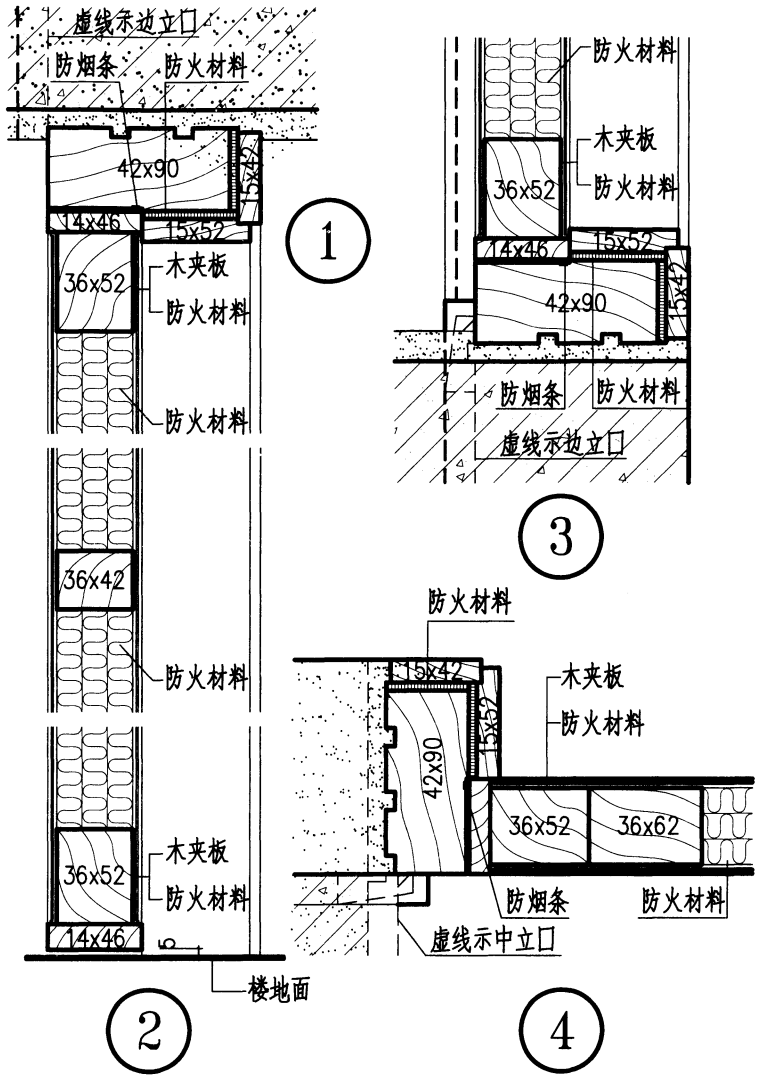

DMFM管道井木防火门构造									图集号	12J609
审核	顾伯岳	顾伯岳	校对	王祖光	王祖光	设计	顾京蕾	顾京蕾	页	73

洞口尺寸		600		
框口尺寸		580		
		42 496 42	42 496 42	
2000	1990	42 1943 5 DGFM-0620	42 1896 42 DGFM-0620	剖面
2100	2090	42 2043 5 DGFM-0621	42 1896 42 DGFM-0621	剖面
1800	1790	42 1706 42 600 DGFM-0614	600 剖面	
1500	1490	42 1406 42 600 DGFM-0615	600 剖面	

注：
1. 本图为丙级防火钢门。
2. 门框与门洞连接固定铁件详见本图集第35页。

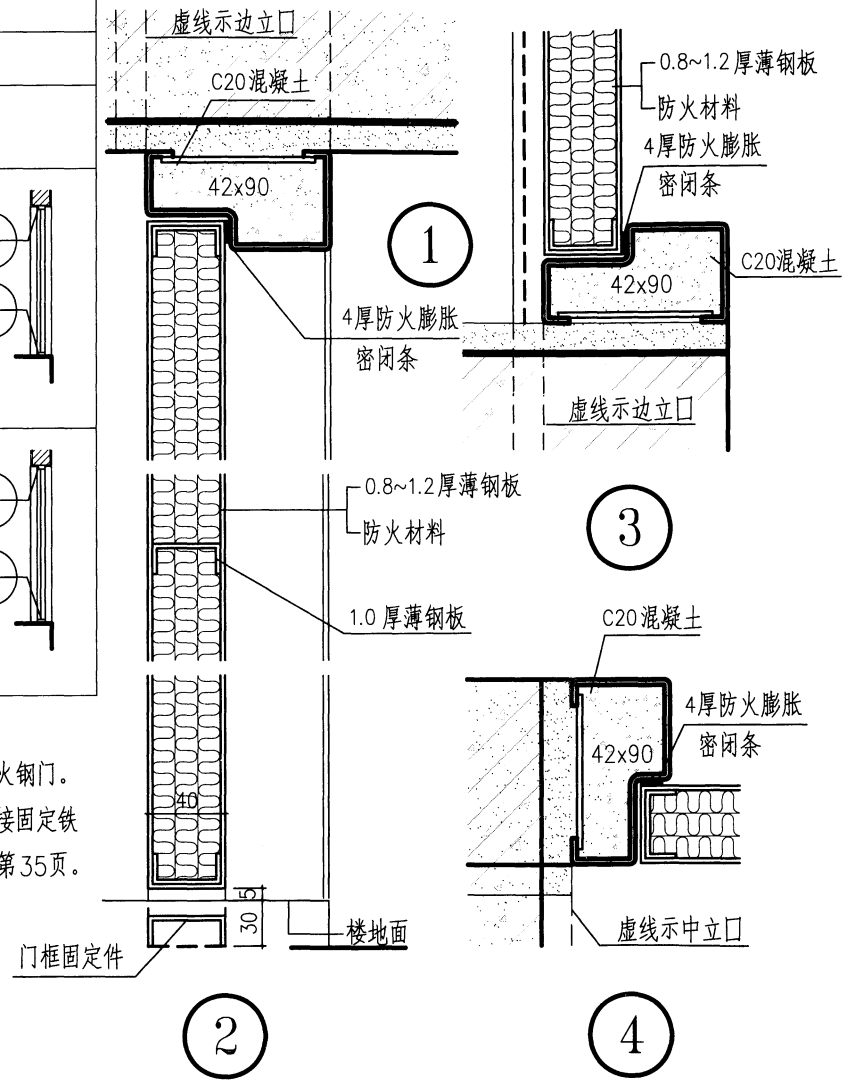

DGFM管道井钢防火门构造									图集号	12J609
审核	顾伯岳	顾伯岳	校对	王祖光	王祖光	设计	顾京蕾	顾京蕾	页	74

洞口尺寸		600	900	1200	1500	1800	2100
框口尺寸		570	870	1170	1470	1770	2070
		15 570 15	15 870 15	15 1170 15	15 1470 15	15 1770 15	15 2070 15
600	570						
		GFC-0606 BFC-0606 MFC-0606	GFC-0906 BFC-0906 MFC-0906	GFC-1206a BFC-1206a MFC-1206a	GFC-1506a BFC-1506a MFC-1506a	GFC-1806a BFC-1806a MFC-1806a	GFC-2106a BFC-2106a MFC-2106a
900	870						
		GFC-0609 BFC-0609 MFC-0609	GFC-0909 BFC-0909 MFC-0909	GFC-1209a BFC-1209a MFC-1209a	GFC-1509a BFC-1509a MFC-1509a	GFC-1809a BFC-1809a MFC-1809a	GFC-2109a BFC-2109a MFC-2109a
1200	1170	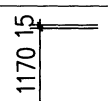					
		GFC-0612 BFC-0612 MFC-0612	GFC-0912 BFC-0912 MFC-0912	GFC-1212a BFC-1212a MFC-1212a	GFC-1512a BFC-1512a MFC-1512a	GFC-1812a BFC-1812a MFC-1812a	GFC-2112a BFC-2112a MFC-2112a
1500	1470	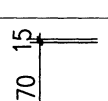					
		GFC-0614a BFC-0614a MFC-0614a	GFC-0915a BFC-0915a MFC-0915a	GFC-1215a BFC-1215a MFC-1215a	GFC-1515a BFC-1515a MFC-1515a	GFC-1815a BFC-1815a MFC-1815a	GFC-2115a BFC-2115a MFC-2115a
1800	1770	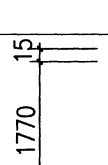					
		GFC-0614a BFC-0614a MFC-0614a	GFC-0918a BFC-0918a MFC-0918a	GFC-1218a BFC-1218a MFC-1218a	GFC-1518a BFC-1518a MFC-1518a	GFC-1818a BFC-1818a MFC-1818a	GFC-2118a BFC-2118a MFC-2118a

注：a与b洞口相同但玻璃分格不同。

GFC、BFC、MFC
固定式钢、不锈钢、木防火窗选用图

审核	顾伯岳	顾伯岳	校对	王祖光	王祖光	设计	顾京蕾	顾京蕾

图集号 12J609

页 75

洞口尺寸			600	900	1200	1500	1800	2100
框口尺寸			570	870	1170	1470	1770	2070
			15 570 15	15 870 15	15 1170 15	15 1470 15	15 1770 15	15 2070 15
600	570	570 15 15			GFC-1206b BFC-1206b MFC-1206b	GFC-1506b BFC-1506b MFC-1506b	GFC-1806b BFC-1806b MFC-1806b	GFC-2106b BFC-2106b MFC-2106b
900	870	870 15 15			GFC-1209b BFC-1209b MFC-1209b	GFC-1509b BFC-1509b MFC-1509b	GFC-1809b BFC-1809b MFC-1809b	GFC-2109b BFC-2109b MFC-2109b
1200	1170	1170 15 15			GFC-1212b BFC-1212b MFC-1212b	GFC-1512b BFC-1512b MFC-1512b	GFC-1812b BFC-1812b MFC-1812b	GFC-2112b BFC-2112b MFC-2112b
1500	1470	1470 15 15	GFC-0614b BFC-0614b MFC-0614b	GFC-0915b BFC-0915b MFC-0915b	GFC-1215b BFC-1215b MFC-1215b	GFC-1515b BFC-1515b MFC-1515b	GFC-1815b BFC-1815b MFC-1815b	GFC-2115b BFC-2115b MFC-2115b
1800	1770	1770 15 15	GFC-0614b BFC-0614b MFC-0614b	GFC-0918b BFC-0918b MFC-0918b	GFC-1218b BFC-1218b MFC-1218b	GFC-1518b BFC-1518b MFC-1518b	GFC-1818b BFC-1818b MFC-1818b	GFC-2118b BFC-2118b MFC-2118b

注：a与b洞口相同但玻璃分格不同。

GFC、BFC、MFC
固定式钢、不锈钢、木防火窗选用图

图集号	12J609
页	76

审核	顾伯岳	顾伯岳	校对	王祖光	王祖光	设计	顾京蕾	顾京蕾

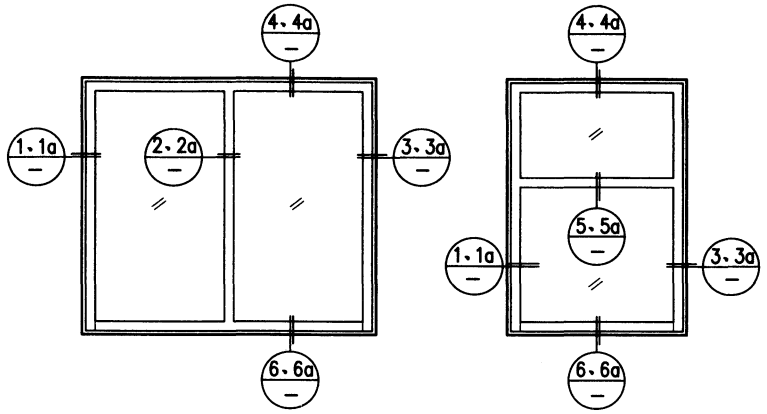

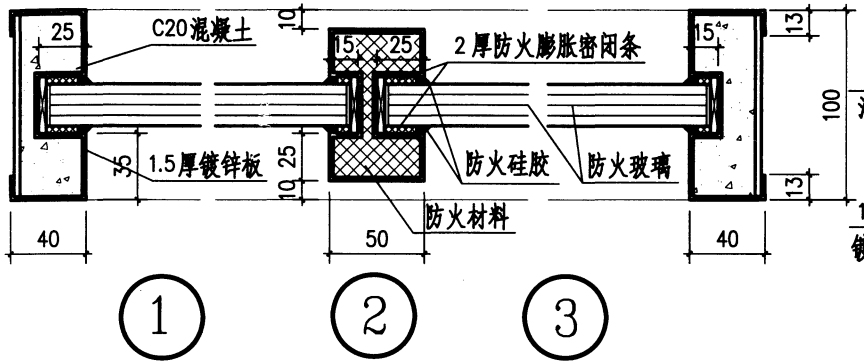

1

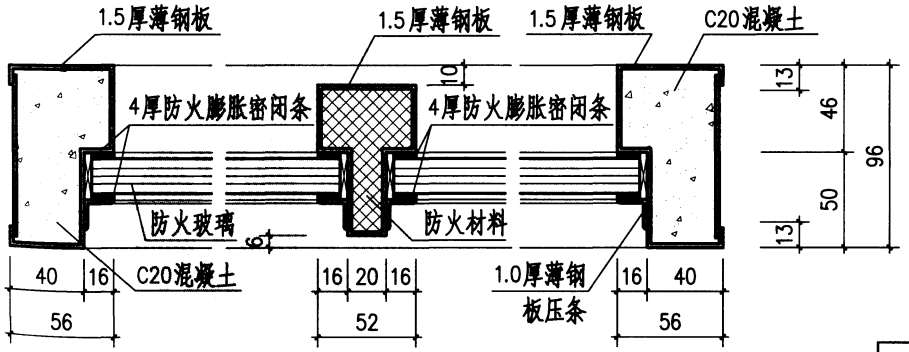

1a 2a 3a

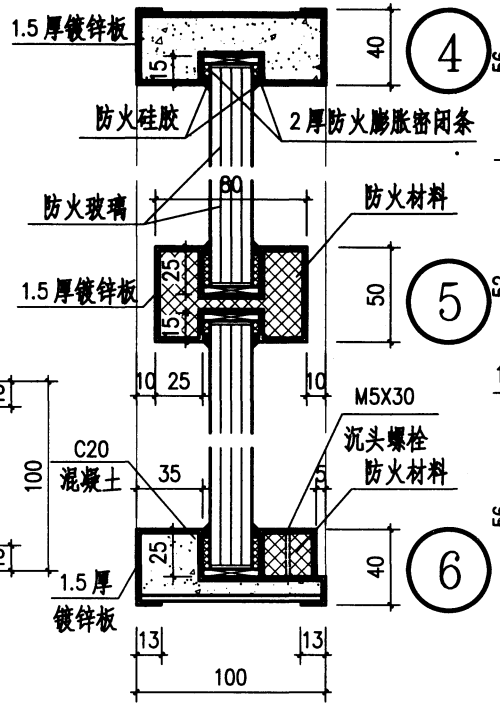

4 5 6

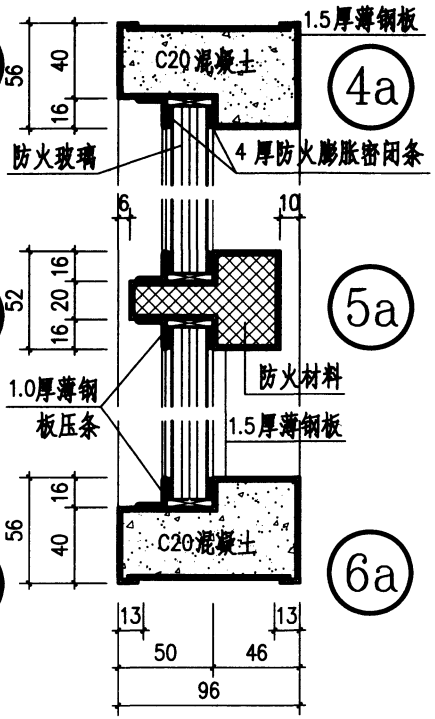

4a 5a 6a

注：

1. 窗框料尺寸各厂家略有差异。
2. 防火玻璃有复合型及铯钾防火玻璃等，其厚度与玻璃品种、构造及耐火极限有关，一般为16~30mm厚。

GFC、BFC、MFC 固定式钢、不锈钢防火窗构造								图集号	12J609
审核	顾伯岳	顾伯岳	校对	王祖光	王祖光	设计	顾京蕾	顾京蕾	页	77

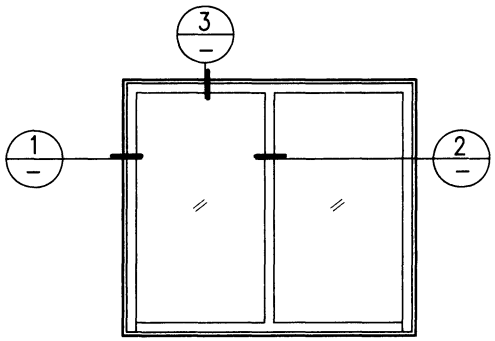

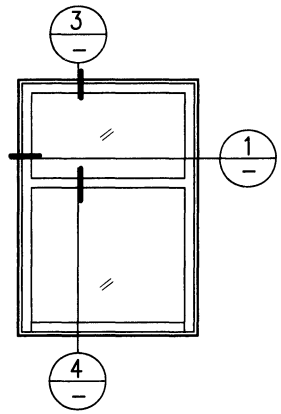

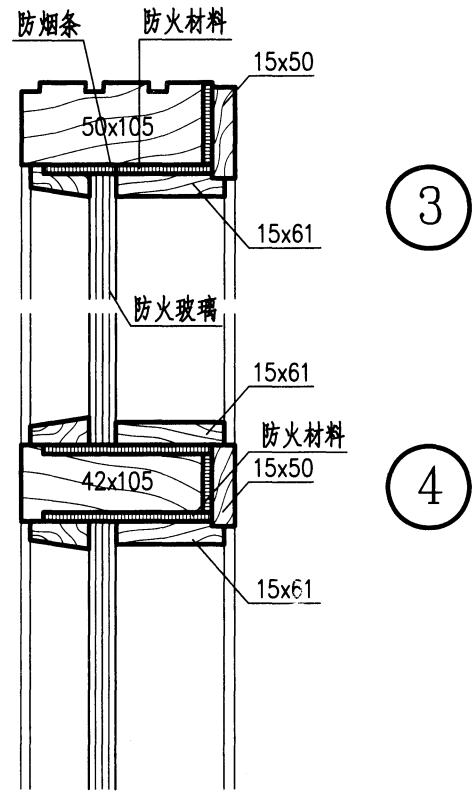

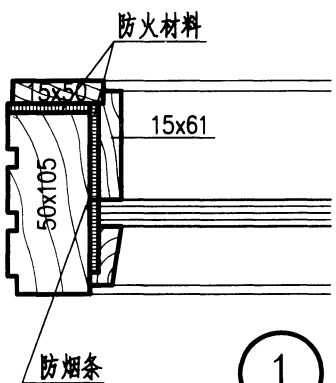

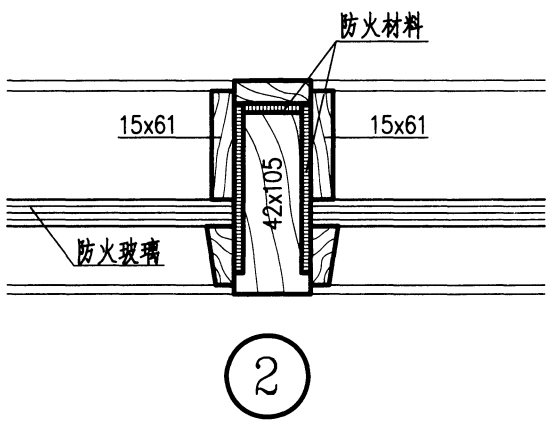

MFC固定式木防火窗构造									图集号	12J609
审核	顾伯岳	顾伯岳	校对	吴堂	吴堂	设计	王皓	王皓	页	78

洞口尺寸		600	900	1200	1500	1800	2100
框口尺寸		570	870	1170	1470	1770	2070
		15 570 15	15 870 15	15 1170 15	15 1470 15	15 1770 15	15 2070 15
900	870	15 870 15	PGFC-0609K PBFC-0609K PMFC-0609K	PGFC-0909K PBFC-0909K PMFC-0909K	PGFC-1209K PBFC-1209K PMFC-1209K	PGFC-1509K PBFC-1509K PMFC-1509K	PGFC-1809K PBFC-1809K PMFC-1809K	PGFC-2109K PBFC-2109K PMFC-2109K
1200	1170	15 1170 15	PGFC-0612K PBFC-0612K PMFC-0612K	PGFC-0912K PBFC-0912K PMFC-0912K	PGFC-1212K PBFC-1212K PMFC-1212K	PGFC-1512K PBFC-1512K PMFC-1512K	PGFC-1812K PBFC-1812K PMFC-1812K	PGFC-2112K PBFC-2112K PMFC-2112K
1500	1470	15 1470 15	PGFC-0614K PBFC-0614K PMFC-0614K	PGFC-0915K PBFC-0915K PMFC-0915K	PGFC-1215K PBFC-1215K PMFC-1215K	PGFC-1515K PBFC-1515K PMFC-1515K	PGFC-1815K PBFC-1815K PMFC-1815K	700 PGFC-2115K PBFC-2115K PMFC-2115K
1800	1770	15 1770 15	PGFC-0614K PBFC-0614K PMFC-0614K	PGFC-0918K PBFC-0918K PMFC-0918K	PGFC-1218K PBFC-1218K PMFC-1218K	PGFC-1518K PBFC-1518K PMFC-1518K	PGFC-1818K PBFC-1818K PMFC-1818K	PGFC-2118K PBFC-2118K PMFC-2118K

PGFC、PBFC、PMFC
平开钢、不锈钢、木防火窗选用图

图集号	12J609
页	79

审核	顾伯岳	顾伯岳	校对	王祖光	王祖光	设计	顾京蕾	顾京蕾

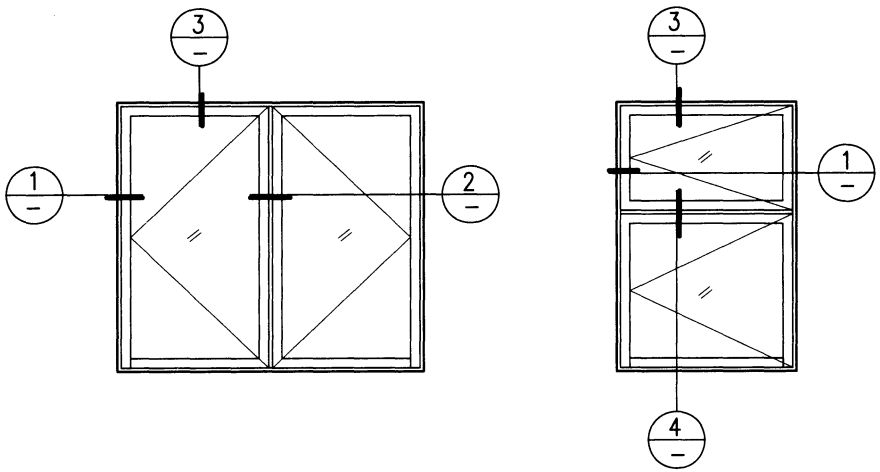

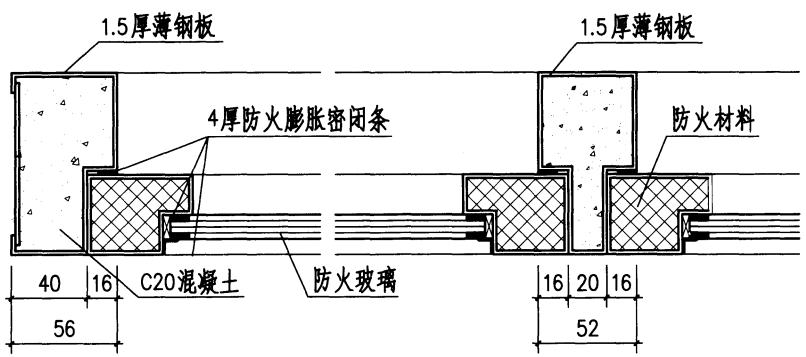

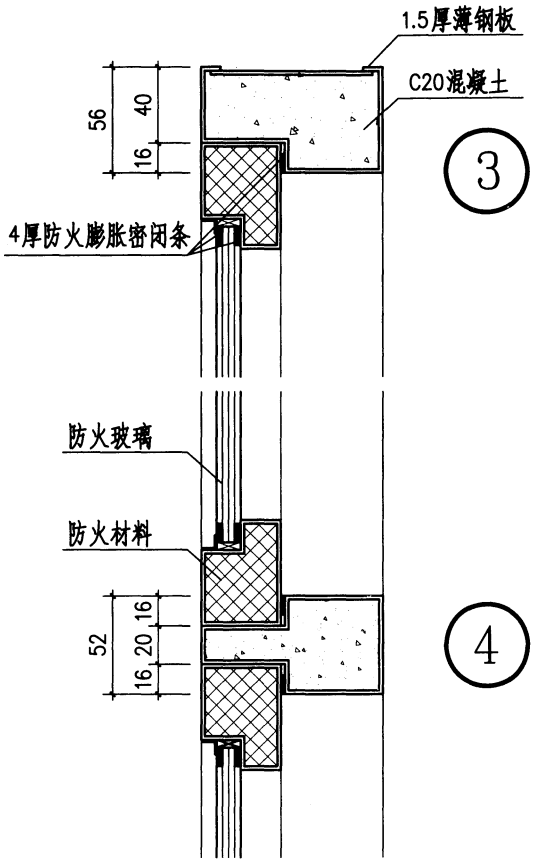

PGFC、PBFC平开钢、不锈钢防火窗构造									图集号	12J609
审核	顾伯岳	顾伯岳	校对	吴堂	吴堂	设计	王喆	王喆	页	80

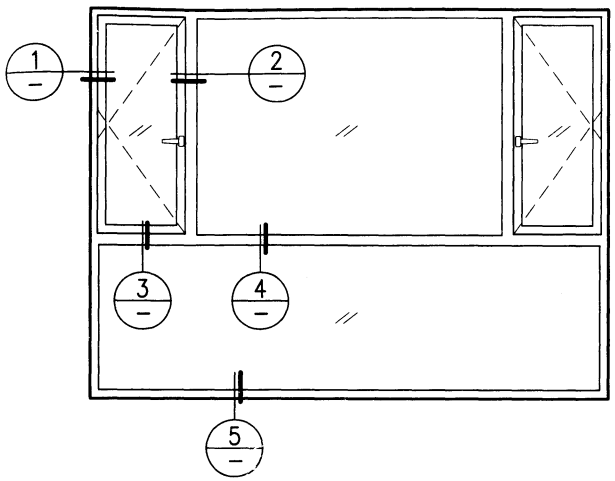

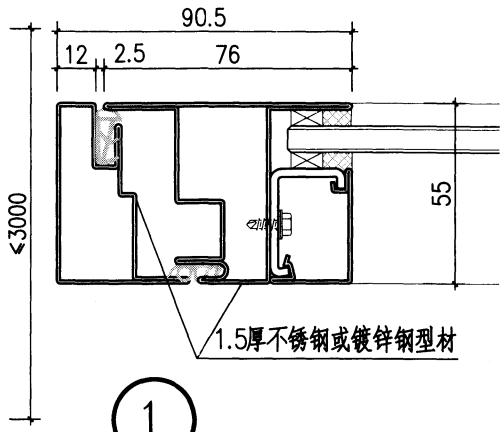

1

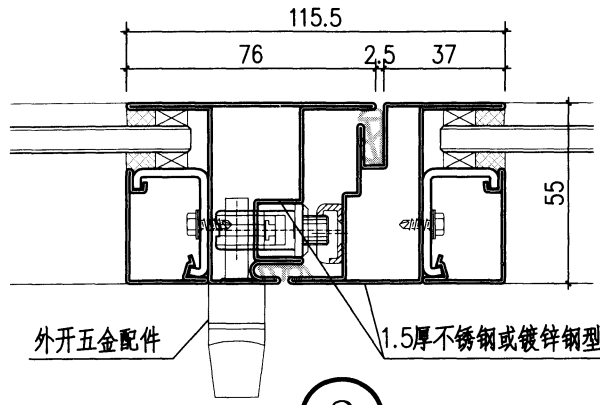

2

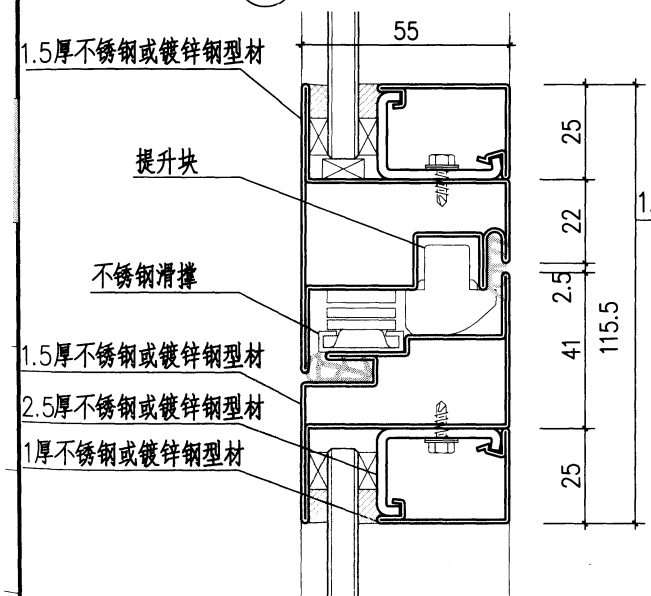

3

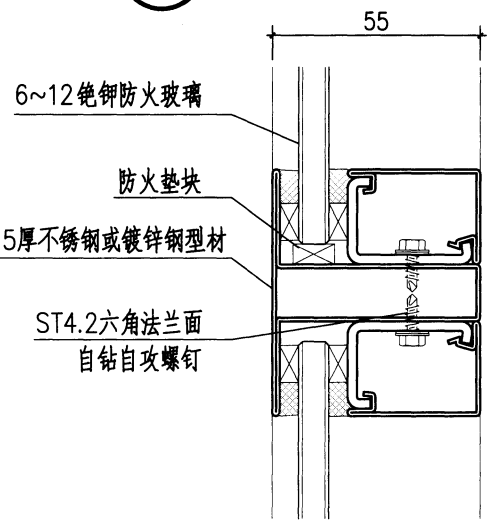

4

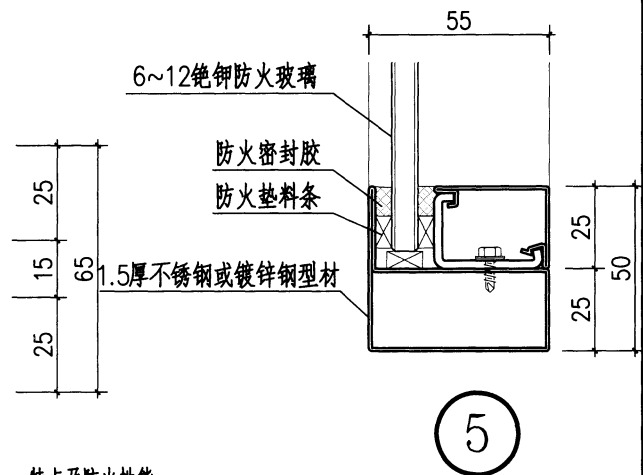

5

特点及防火性能：

表面处理：不锈钢框采用拉丝、镜光、砂面等表面处理；钢框采用氟碳喷涂、丙烯酸面漆、粉末喷涂等表面处理。

窗高：600~3000mm。

注：本图为C类防火窗，根据广东金刚玻璃科技股份有限公司资料编制。

GFC平开、固定钢防火窗构造									图集号	12J609
审核	顾伯岳	顾伯岳	校对	王祖光	王祖光	设计	林培浩	林培浩	页	81

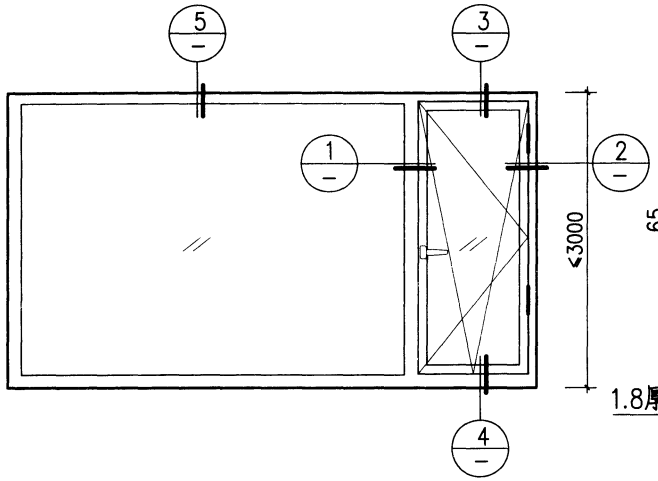

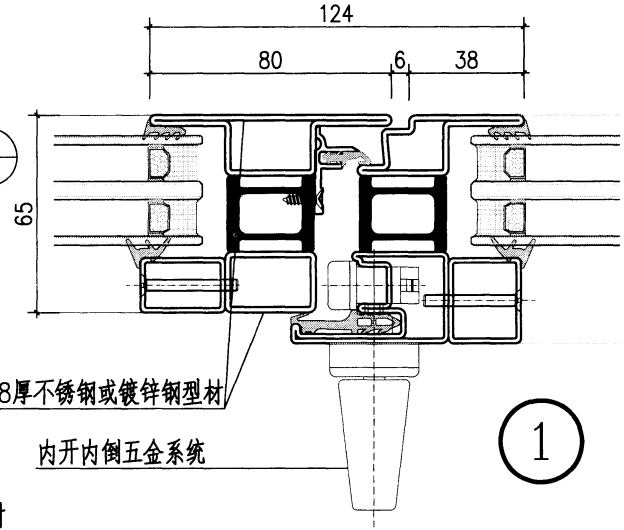

1

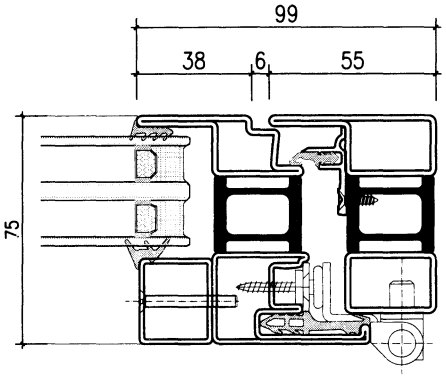

2

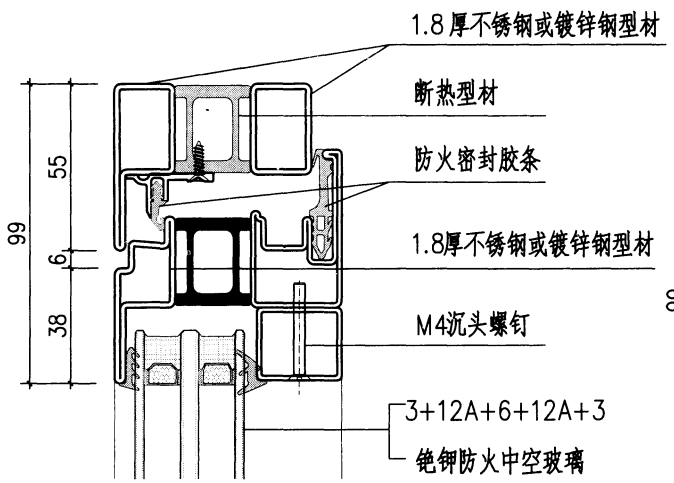

3

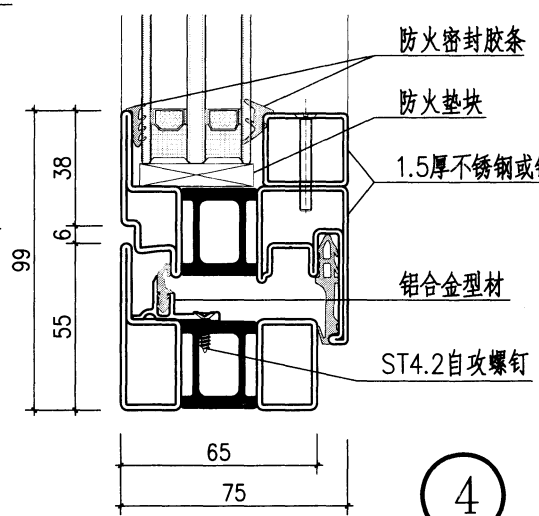

4

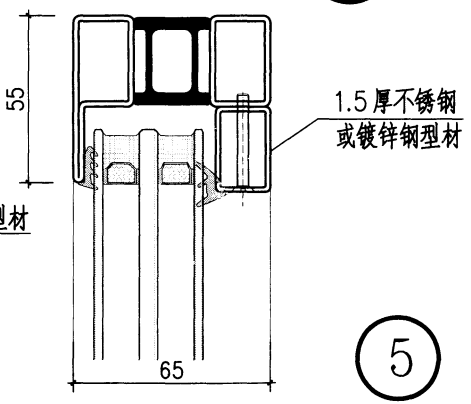

5

特点及防火性能：
热工性能：K≤ 2.0W/(m²K)。
隔声性能：Rw≥35dB。
表面处理：不锈钢框采用拉丝、镜光、砂面等表面处理。
钢框采用氟碳喷涂、丙烯酸面漆、粉末喷涂等表面处理。
窗高：600~3000mm。

注：本图为C类防火窗，根据广东金刚玻璃科技股份有限公司资料编制。

GFC节能钢防火窗构造									图集号	12J609
审核	王祖光	王祖光	校对	顾伯岳	顾伯岳	设计	林培浩	林培浩	页	82

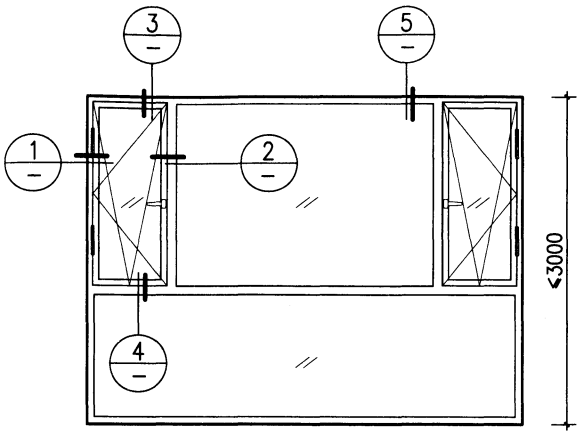

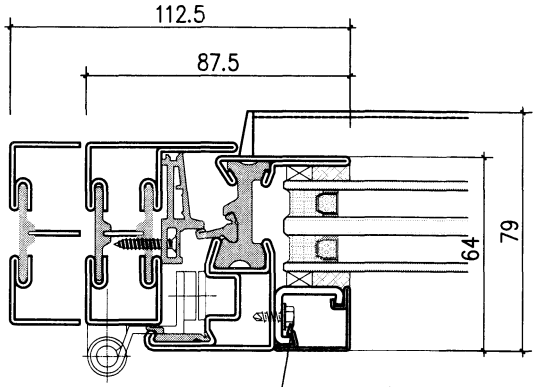

1

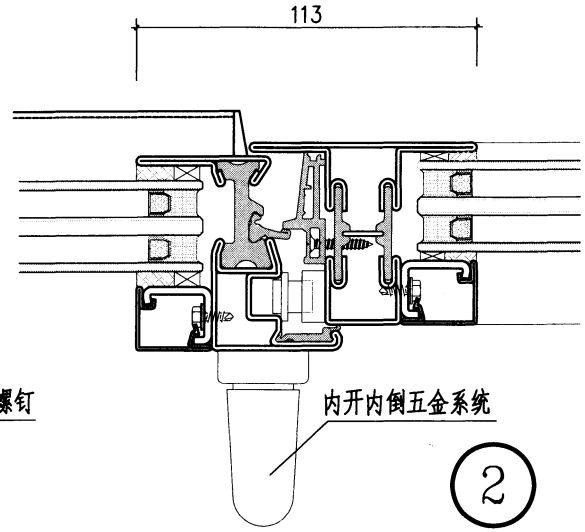

2

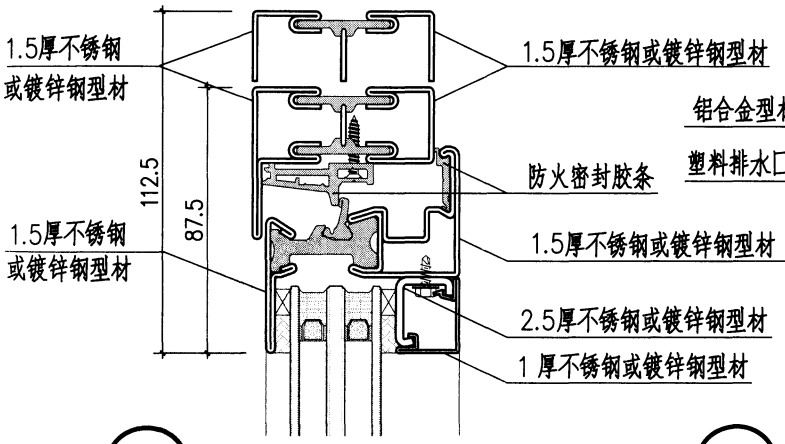

3

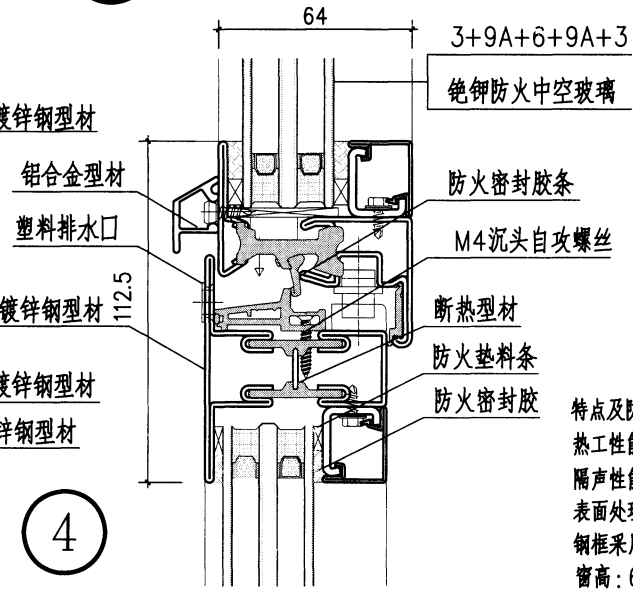

4

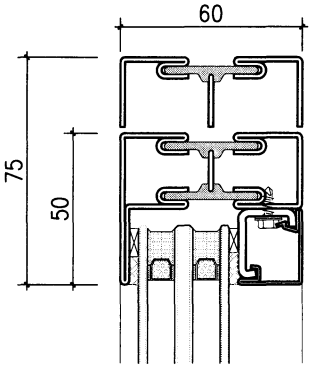

5

特点及防火性能：

热工性能：K≤ 2.0W/(m²·K)。

隔声性能：Rw≥35dB。

表面处理：不锈钢框采用拉丝、镜光、砂面等表面处理。

钢框采用氟碳喷涂、丙烯酸面漆、粉末喷涂等表面处理。

窗高：600~3000mm。

注：本图为C类防火窗，根据广东金刚玻璃科技股份有限公司资料编制。

GFC节能钢防火窗构造									图集号	12J609
审核	王祖光	王祖光	校对	顾伯岳	顾伯岳	设计	林培浩	林培浩	页	83

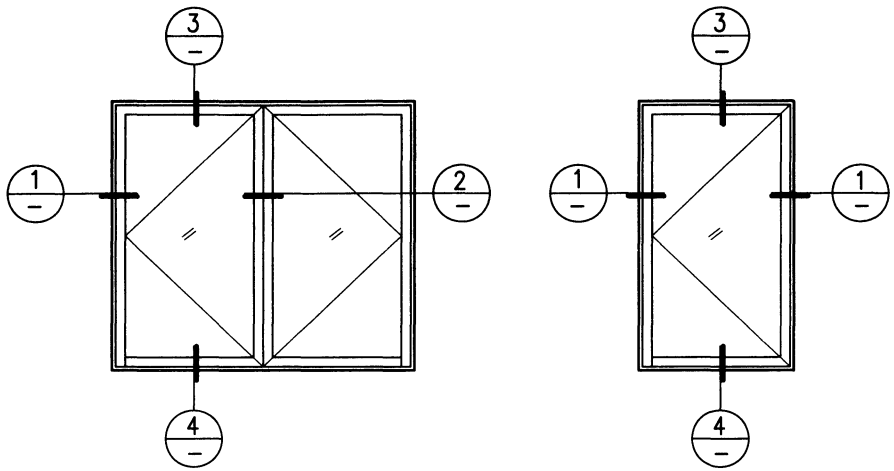

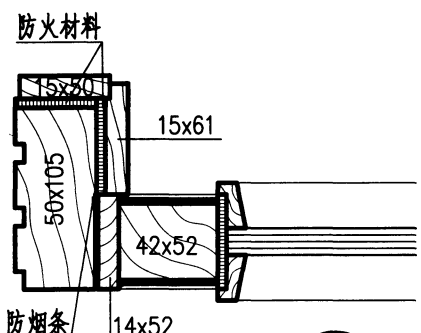

1

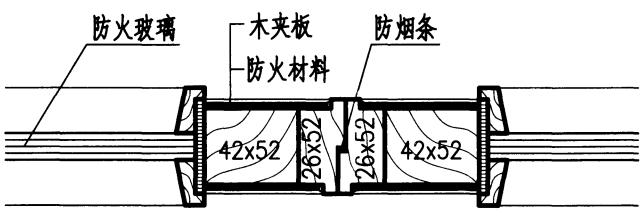

2

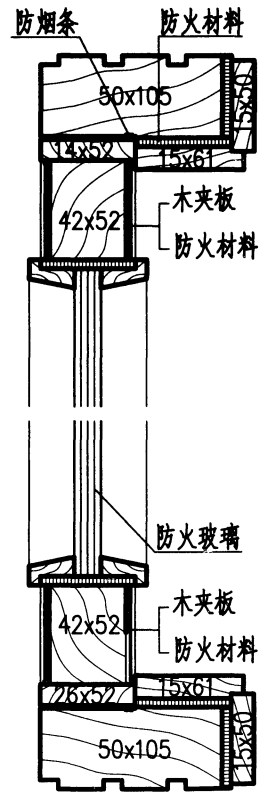

3

4

PMFC平开木防火窗构造									图集号	12J609
审核	顾伯岳	顾伯岳	校对	王皓	王皓	设计	吴莹	吴莹	页	84

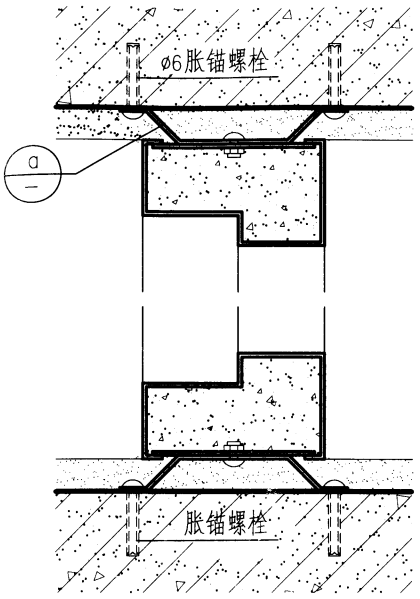

1

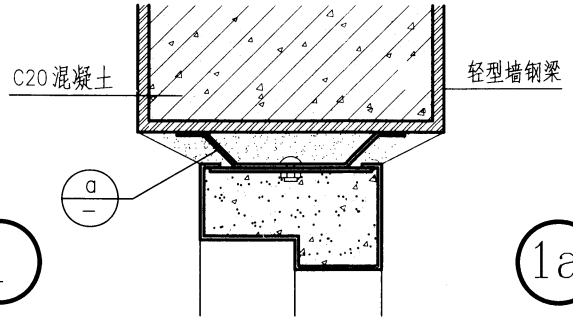

1a

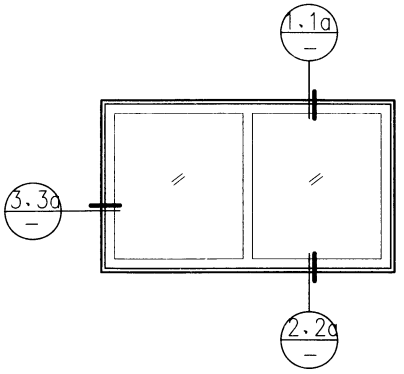

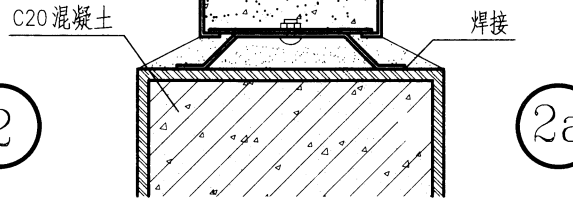

2

2a

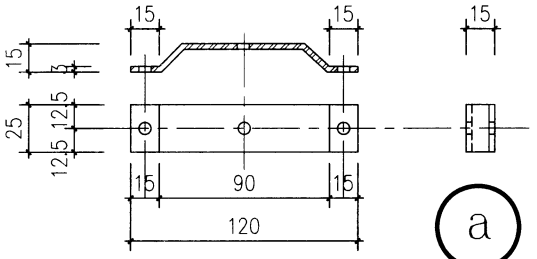

a

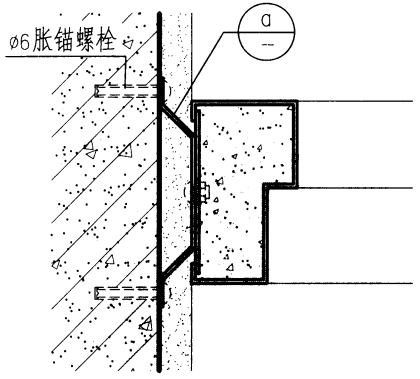

3

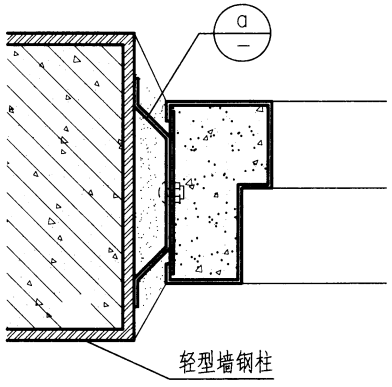

3a

注：

1. 适用钢筋混凝土墙，混凝土空心砌块墙（窗两侧的空心砌块用混凝土填实），砖墙，其他轻型防火隔墙（两侧做钢筋混凝土构造柱）。
2. 连接件ⓐ的中距为500~700mm。

GFC、BFC钢防火窗洞口安装详图									图集号	12J609
审核	顾伯岳	顾伯岳	校对	王祖光	王祖光	设计	顾京蕾	顾京蕾	页	85

GFJ钢防火卷帘选用要点

钢防火卷帘系根据《钢质防火卷帘通用技术条件》GB14102-2005及相关企业标准设计制作，系由帘板、导轨、座板、门楣、箱体、卷帘板及控制箱所组成的能满足耐火极限和热辐射强度的卷帘。按《建筑设计防火规范》GB50016规定，做为防火分区分隔时，卷帘两侧应设置独立的闭式自动喷水系统保护，喷水延续时间不小于3.0h，喷水强度不小于0.5L/(s·m)，喷头间距应为2m至2.5m，喷头距卷帘的距离宜为0.5m。

该卷帘有电动、手动及自动三种操作方式。控制箱设置烟感、温感控制系统，既能独立动作又能由消防中心联动进行自动控制，并具有使卷帘启闭、两步下降等自动控制功能。

1 适用范围

适用于民用建筑和工业建筑的防火分区分隔，洞口最大尺寸，宽为18000mm，高为9000mm。

2 技术性能指标

2.1 耐火性能：F2.0、F3.0。

2.2 漏烟量[$m^3/(m^2\cdot min)$]：≤ 0.2 。

常用洞口尺寸及技术参数

洞口宽度(W)(mm)	洞口高度(H)(mm)	卷机功率(W)	卷轴直径(mm)	卷帘箱总重量(kg)	箱罩高度(mm)	箱罩宽度(mm)
W≤3600	H≤3600	250	ø140	600	500	600
3600<W≤4800	3600<H≤3900	370	ø140	700	550	650
4800<W≤6000	3900<H≤4500	550	ø165	800	650	800
6000<W≤9000	4500<H≤5100	750	ø219	1200	800	1000

2.3 启闭速度(mm/min)：2000~7500。

2.4 主要技术参数见上表。

3 导轨规格尺寸(见下表)

导轨规格尺寸表(mm)

洞口宽度(W)	导轨深度	帘板嵌入导轨深度
W≤3000	75	45
3000<W≤5000	80	50
5000<W≤9000	90	60
9000<W≤12000	120	80
12000<W≤18000	150	100

4 安装要求

4.1 防火卷帘与墙体的安装固定可采用预埋钢板焊接或用胀锚螺栓连接。墙体应为钢筋混凝土墙，如系轻型砌块墙则在洞口两侧做钢筋混凝土构造柱。

4.2 卷帘导轨应与地面垂直。导轨与预埋件焊接，焊接高3mm；每条焊缝长3mm，间距500mm；焊接处应清除焊渣，并补刷涂料。

4.3 按钮盒距楼地面面层约1300mm。

4.4 控制箱应安装在卷门机附近以便维修，连接导线不得外露，接地要可靠。

GFJ钢防火卷帘选用表

H \ W	2100	2400	2700	3000	3300	3600	3900	4200	4500	4800	5100	5400
2400	GFJ1-2124 GFJ2-2124	GFJ1-2424 GFJ2-2424	GFJ1-2724 GFJ2-2724	GFJ1-3024 GFJ2-3024	GFJ1-3324 GFJ2-3324	GFJ1-3624 GFJ2-3624	GFJ1-3924 GFJ2-3924	GFJ1-4224 GFJ2-4224	GFJ1-4524 GFJ2-4524	GFJ1-4824 GFJ2-4824	GFJ1-5124 GFJ2-5124	GFJ1-5424 GFJ2-5424
2700	GFJ1-2127 GFJ2-2127	GFJ1-2427 GFJ2-2427	GFJ1-2727 GFJ2-2727	GFJ1-3027 GFJ2-3027	GFJ1-3327 GFJ2-3327	GFJ1-3627 GFJ2-3627	GFJ1-3927 GFJ2-3927	GFJ1-4227 GFJ2-4227	GFJ1-4527 GFJ2-4527	GFJ1-4827 GFJ2-4827	GFJ1-5127 GFJ2-5127	GFJ1-5427 GFJ2-5427
3000	GFJ1-2130 GFJ2-2130	GFJ1-2430 GFJ2-2430	GFJ1-2730 GFJ2-2730	GFJ1-3030 GFJ2-3030	GFJ1-3330 GFJ2-3330	GFJ1-3630 GFJ2-3630	GFJ1-3930 GFJ2-3930	GFJ1-4230 GFJ2-4230	GFJ1-4530 GFJ2-4530	GFJ1-4830 GFJ2-4830	GFJ1-5130 GFJ2-5130	GFJ1-5430 GFJ2-5430
3300	GFJ1-2133 GFJ2-2133	GFJ1-2433 GFJ2-2433	GFJ1-2733 GFJ2-2733	GFJ1-3033 GFJ2-3033	GFJ1-3333 GFJ2-3333	GFJ1-3633 GFJ2-3633	GFJ1-3933 GFJ2-3933	GFJ1-4233 GFJ2-4233	GFJ1-4533 GFJ2-4533	GFJ1-4833 GFJ2-4833	GFJ1-5133 GFJ2-5133	GFJ1-5433 GFJ2-5433
3600						GFJ1-3636 GFJ2-3636	GFJ1-3936 GFJ2-3936	GFJ1-4236 GFJ2-4236	GFJ1-4536 GFJ2-4536	GFJ1-4836 GFJ2-4836	GFJ1-5136 GFJ2-5136	GFJ1-5436 GFJ2-5436
3900									GFJ1-4539 GFJ2-4539	GFJ1-4839 GFJ2-4839	GFJ1-5139 GFJ2-5139	GFJ1-5439 GFJ2-5439
4200											GFJ1-5142 GFJ2-5142	GFJ1-5442 GFJ2-5442

H \ W	5700	6000	6300	6600	6900	7200	7500	7800	8100	8400	8700	9000
2400	GFJ1-5724 GFJ2-5724	GFJ1-6024 GFJ2-6024	GFJ1-6324 GFJ2-6324	GFJ1-6624 GFJ2-6624	GFJ1-6924 GFJ2-6924	GFJ1-7224 GFJ2-7224	GFJ1-7524 GFJ2-7524	GFJ1-7824 GFJ2-7824	GFJ1-8124 GFJ2-8124	GFJ1-8424 GFJ2-8424	GFJ1-8724 GFJ2-8724	GFJ1-9024 GFJ2-9024
2700	GFJ1-5727 GFJ2-5727	GFJ1-6027 GFJ2-6027	GFJ1-6327 GFJ2-6327	GFJ1-6627 GFJ2-6627	GFJ1-6927 GFJ2-6927	GFJ1-7227 GFJ2-7227	GFJ1-7527 GFJ2-7527	GFJ1-7827 GFJ2-7827	GFJ1-8127 GFJ2-8127	GFJ1-8427 GFJ2-8427	GFJ1-8727 GFJ2-8727	GFJ1-9027 GFJ2-9027
3000	GFJ1-5730 GFJ2-5730	GFJ1-6030 GFJ2-6030	GFJ1-6330 GFJ2-6330	GFJ1-6630 GFJ2-6630	GFJ1-6930 GFJ2-6930	GFJ1-7230 GFJ2-7230	GFJ1-7530 GFJ2-7530	GFJ1-7830 GFJ2-7830	GFJ1-8130 GFJ2-8130	GFJ1-8430 GFJ2-8430	GFJ1-8730 GFJ2-8730	GFJ1-9030 GFJ2-9030
3300	GFJ1-5733 GFJ2-5733	GFJ1-6033 GFJ2-6033	GFJ1-6333 GFJ2-6333	GFJ1-6633 GFJ2-6633	GFJ1-6933 GFJ2-6933	GFJ1-7233 GFJ2-7233	GFJ1-7533 GFJ2-7533	GFJ1-7833 GFJ2-7833	GFJ1-8133 GFJ2-8133	GFJ1-8433 GFJ2-8433	GFJ1-8733 GFJ2-8733	GFJ1-9033 GFJ2-9033
3600	GFJ1-5736 GFJ2-5736	GFJ1-6036 GFJ2-6036	GFJ1-6336 GFJ2-6336	GFJ1-6636 GFJ2-6636	GFJ1-6936 GFJ2-6936	GFJ1-7236 GFJ2-7236	GFJ1-7536 GFJ2-7536	GFJ1-7836 GFJ2-7836	GFJ1-8136 GFJ2-8136	GFJ1-8436 GFJ2-8436	GFJ1-8736 GFJ2-8736	GFJ1-9036 GFJ2-9036
3900	GFJ1-5739 GFJ2-5739	GFJ1-6039 GFJ2-6039	GFJ1-6339 GFJ2-6339	GFJ1-6639 GFJ2-6639	GFJ1-6939 GFJ2-6939	GFJ1-7239 GFJ2-7239	GFJ1-7539 GFJ2-7539	GFJ1-7839 GFJ2-7839	GFJ1-8139 GFJ2-8139	GFJ1-8439 GFJ2-8439	GFJ1-8739 GFJ2-8739	GFJ1-9039 GFJ2-9039
4200	GFJ1-5742 GFJ2-5742	GFJ1-6042 GFJ2-6042	GFJ1-6342 GFJ2-6342	GFJ1-6642 GFJ2-6642	GFJ1-6942 GFJ2-6942	GFJ1-7242 GFJ2-7242	GFJ1-7542 GFJ2-7542	GFJ1-7842 GFJ2-7842	GFJ1-8142 GFJ2-8142	GFJ1-8442 GFJ2-8442	GFJ1-8742 GFJ2-8742	GFJ1-9042 GFJ2-9042
4500	GFJ1-5745 GFJ2-5745	GFJ1-6045 GFJ2-6045	GFJ1-6345 GFJ2-6345	GFJ1-6645 GFJ2-6645	GFJ1-6945 GFJ2-6945	GFJ1-7245 GFJ2-7245	GFJ1-7545 GFJ2-7545	GFJ1-7845 GFJ2-7845	GFJ1-8145 GFJ2-8145	GFJ1-8445 GFJ2-8445	GFJ1-8745 GFJ2-8745	GFJ1-9045 GFJ2-9045
4800		GFJ1-6048 GFJ2-6048	GFJ1-6348 GFJ2-6348	GFJ1-6648 GFJ2-6648	GFJ1-6948 GFJ2-6948	GFJ1-7248 GFJ2-7248	GFJ1-7548 GFJ2-7548	GFJ1-7848 GFJ2-7848	GFJ1-8148 GFJ2-8148	GFJ1-8448 GFJ2-8448	GFJ1-8748 GFJ2-8748	GFJ1-9048 GFJ2-9048
5100		GFJ1-6051 GFJ2-6051	GFJ1-6351 GFJ2-6351	GFJ1-6651 GFJ2-6651	GFJ1-6951 GFJ2-6951	GFJ1-7251 GFJ2-7251	GFJ1-7551 GFJ2-7551	GFJ1-7851 GFJ2-7851	GFJ1-8151 GFJ2-8151	GFJ1-8451 GFJ2-8451	GFJ1-8751 GFJ2-8751	GFJ1-9051 GFJ2-9051

注：1. 防火卷帘的断面用料尺寸、洞口预埋件及安装装饰详见本图集第94~95页。

2. GFJ1为墙侧装，GFJ2为墙中装。

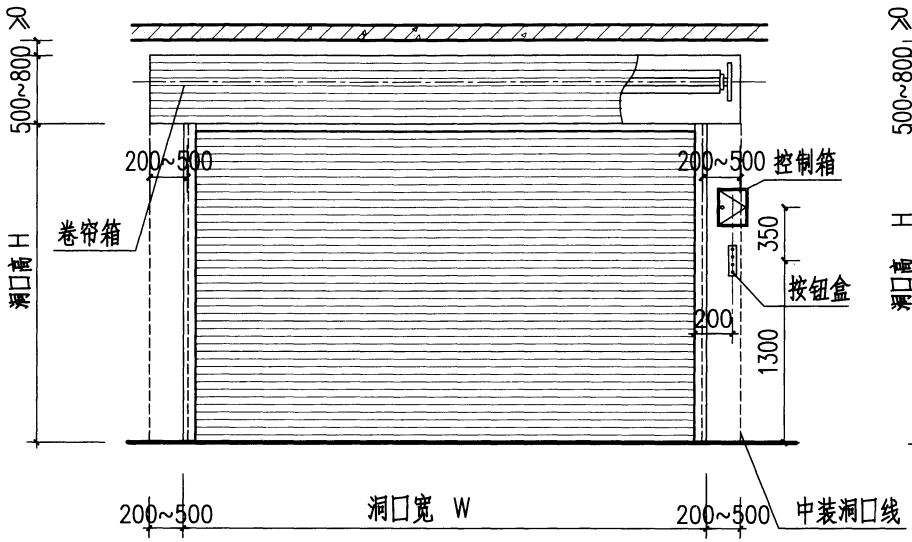

GFJ钢防火卷帘立面图

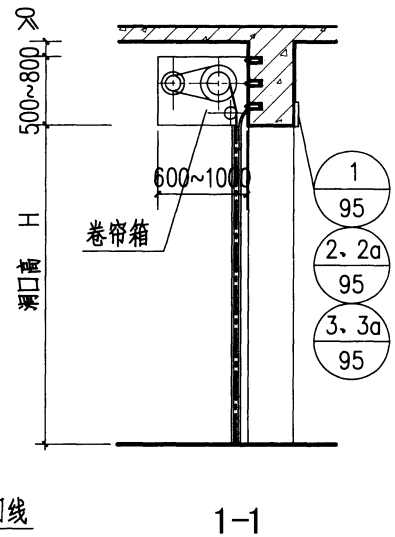

1-1

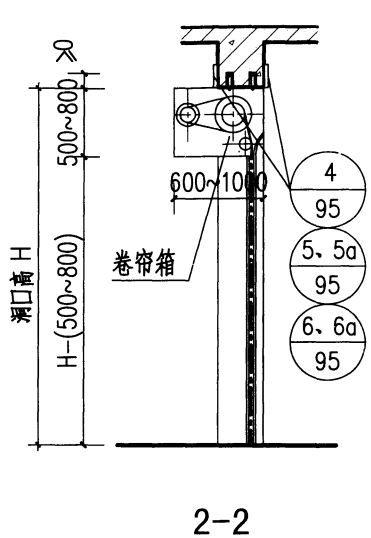

2-2

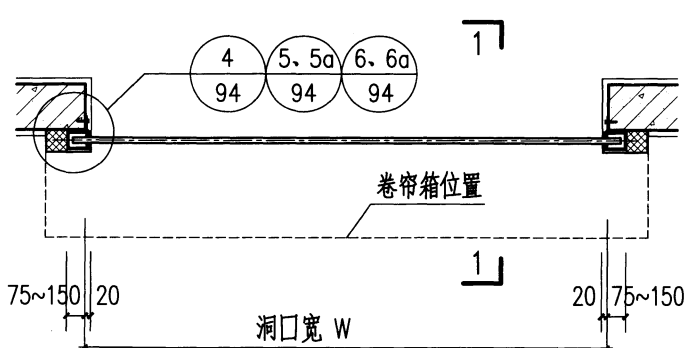

GFJ1(侧装)平面图

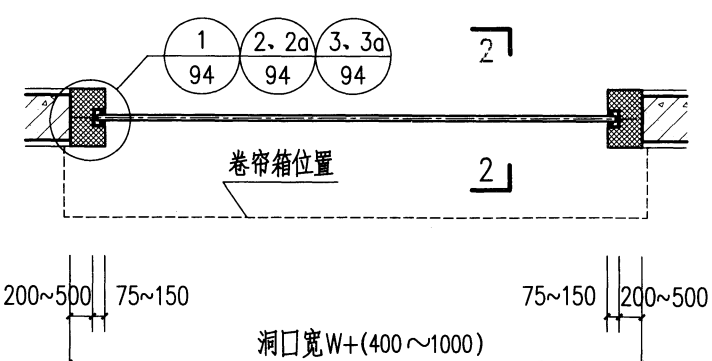

GFJ2(中装)平面图

注：1. 该防火卷帘的断面用料尺寸,洞口预埋件及安装装饰详见本图集第94~95页。
2. 中装卷帘的洞口宽为W＋(400~1000)（略大于卷帘箱长度),其导轨的固定及封闭由卷帘生产厂家配套解决。

GFJ钢防火卷帘平、立、剖面图									图集号	12J609
审核	顾伯岳	顾伯岳	校对	王祖光	王祖光	设计	顾京蕾	顾京蕾	页	88

帘板型式与规格

名称	帘板型式	板厚(mm)			
单片帘板	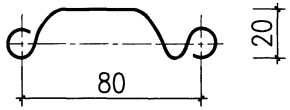	–	1.0	1.2	1.5
单片帘板	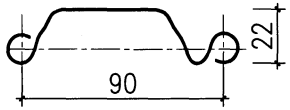	–	–	1.2	1.5
单片帘板	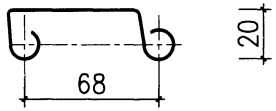	–	1.0	1.2	–
复合夹芯帘板	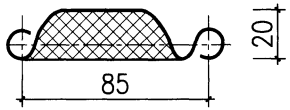	0.8	1.0	1.2	–
复合夹芯帘板	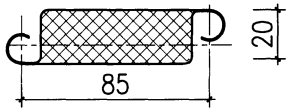	0.8	1.0	1.2	–

技术要求：

1.帘板型式选用与卷帘防火等级及门洞口大小有关。

2.复合夹芯帘板的夹芯材料为硅酸铝矿棉或岩棉。

3.帘板为镀锌钢板或彩钢板。

4.图示为五种常用帘板型式，各厂家产品有所差异，详见具体产品技术资料。

TFJ水雾式钢特级防火卷帘选用要点

水雾式钢特级防火卷帘系根据《钢质防火卷帘通用技术条件》GB 14102-2005及有关企业标准设计制作。为保证其防火功能又节约消防用水，将喷水系统改为水雾系统，该系统采用切向漩涡式喷头将水雾化到0.1mm左右的水珠喷向帘面，使之强行冷却，其用水量比喷淋式大为减少，节约用水效果十分明显。

水雾能消除烟气、降低环境温度，为人员疏散提供更多时间。水雾还可对卷帘传动部分及电控箱实行冷却，使其在火灾状态下能有效地运行。

1.适用范围：适用于以卷帘背火面温升为限定条件（平均温升≤140℃，最高温升≤180℃，）耐火极限≥3.0h，不设自动喷淋的防火分区分隔。洞口最大尺寸宽为9000mm，高为6000mm。

2.技术性能指标：采用各层消防栓系统供水，最佳压力为0.4MPa布置到卷帘侧面，布置到卷帘侧面，布水强度为0.3m^3/(m.h)，喷头中距300~400mm，喷头与帘面的距离为600~700mm。

2.1 耐火性能：F3.0。

2.2 热辐射强度（W/cm^2）：≤0.96。

2.3 启闭速度（mm/min）：2000~9000。

水雾系统设有"机械式温感释放装置"，即使在停电时卷帘也不下降，探头失灵、电磁阀失效时，当现场温度达到68℃，"温感玻球自爆"水雾喷头即开始工作，抑制火势蔓延。

TFJ水雾式钢特级防火卷帘选用要点								图集号	12J609
审核	王祖光	王祖光	校对	顾伯岳	顾伯岳	设计	顾京蕾	顾京蕾	页	89

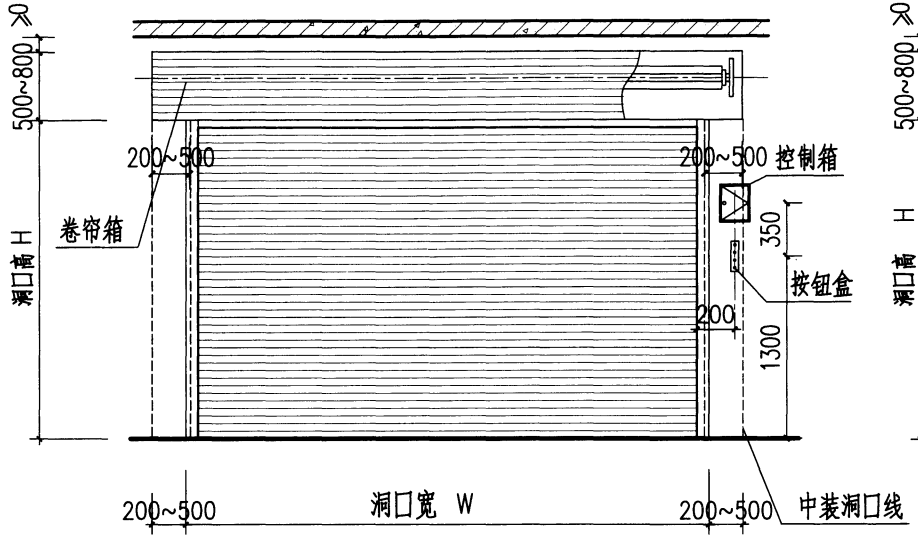

GFJ钢防火卷帘立面图

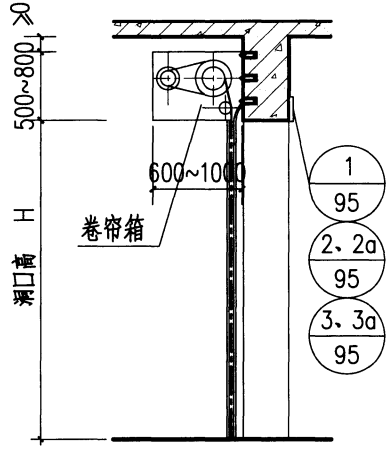

1-1

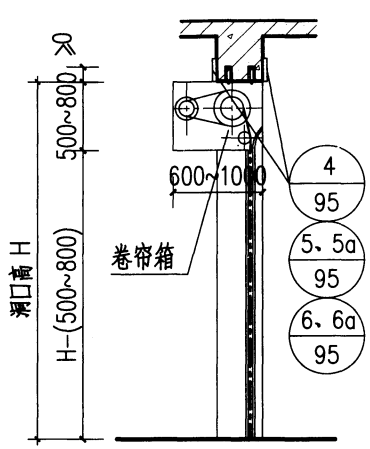

2-2

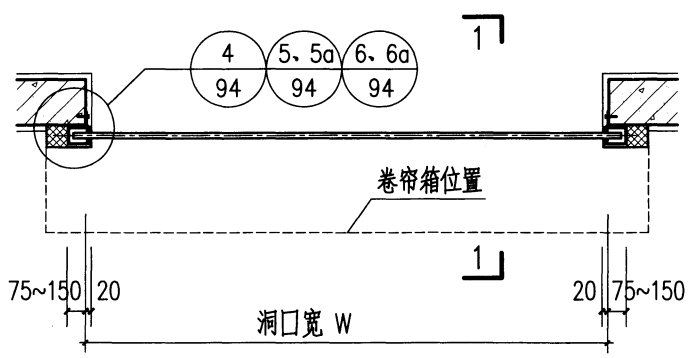

GFJ1(侧装)平面图

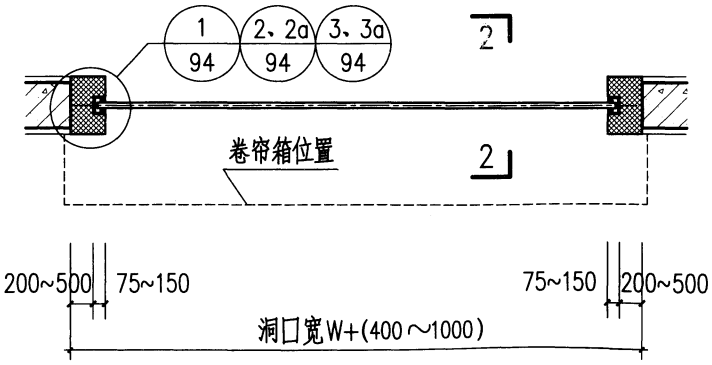

GFJ2(中装)平面图

注：1. 该防火卷帘的断面用料尺寸,洞口预埋件及安装装饰详见本图集第94~95页。

2. 中装卷帘的洞口宽为W＋(400~1000)（略大于卷帘箱长度),其导轨的固定及封闭由卷帘生产厂家配套解决。

GFJ钢防火卷帘平、立、剖面图									图集号	12J609
审核	顾伯岳	顾伯岳	校对	王祖光	王祖光	设计	顾京蕾	顾京蕾	页	88

帘板型式与规格

名称	帘板型式	板厚(mm)			
单片帘板	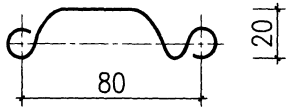	–	1.0	1.2	1.5
单片帘板	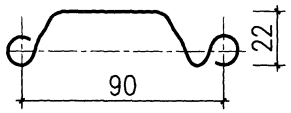	–	–	1.2	1.5
单片帘板	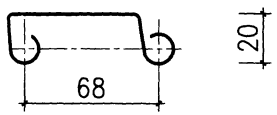	–	1.0	1.2	–
复合夹芯帘板	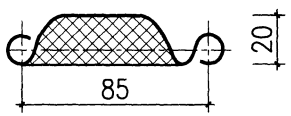	0.8	1.0	1.2	–
复合夹芯帘板	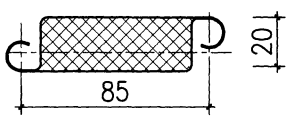	0.8	1.0	1.2	–

技术要求：

1.帘板型式选用与卷帘防火等级及门洞口大小有关。

2.复合夹芯帘板的夹芯材料为硅酸铝矿棉或岩棉。

3.帘板为镀锌钢板或彩钢板。

4.图示为五种常用帘板型式，各厂家产品有所差异，详见具体产品技术资料。

TFJ水雾式钢特级防火卷帘选用要点

水雾式钢特级防火卷帘系根据《钢质防火卷帘通用技术条件》GB 14102-2005及有关企业标准设计制作。为保证其防火功能又节约消防用水，将喷水系统改为水雾系统，该系统采用切向漩涡式喷头将水雾化到0.1mm左右的水珠喷向帘面，使之强行冷却，其用水量比喷淋式大为减少，节约用水效果十分明显。

水雾能消除烟气、降低环境温度，为人员疏散提供更多时间。水雾还可对卷帘传动部分及电控箱实行冷却，使其在火灾状态下能有效地运行。

1.适用范围：适用于以卷帘背火面温升为限定条件（平均温升≤140℃，最高温升≤180℃，）耐火极限≥3.0h，不设自动喷淋的防火分区分隔。洞口最大尺寸宽为9000mm，高为6000mm。

2.技术性能指标：采用各层消防栓系统供水，最佳压力为0.4MPa布置到卷帘侧面，布置到卷帘侧面，布水强度为0.3m^3/(m.h)，喷头中距300~400mm，喷头与帘面的距离为600~700mm。

2.1 耐火性能：F3.0。

2.2 热辐射强度（W/cm^2）：≤0.96。

2.3 启闭速度（mm/min）：2000~9000。

水雾系统设有"机械式温感释放装置"，即使在停电时卷帘也不下降，探头失灵、电磁阀失效时，当现场温度达到68℃，"温感玻球自爆"水雾喷头即开始工作，抑制火势蔓延。

TFJ水雾式钢特级防火卷帘选用表

H \ W	2100	2400	2700	3000	3300	3600	3900	4200	4500	4800	5100	5400
2400	TFJ1-2124	TFJ1-2424	TFJ1-2724	TFJ1-3024	TFJ1-3324	TFJ1-3624	TFJ1-3924	TFJ1-4224	TFJ1-4524	TFJ1-4824	TFJ1-5124	TFJ1-5424
	TFJ2-2124	TFJ2-2424	TFJ2-2724	TFJ2-3024	TFJ2-3324	TFJ2-3624	TFJ2-3924	TFJ2-4224	TFJ2-4524	TFJ2-4824	TFJ2-5124	TFJ2-5424
2700	TFJ1-2127	TFJ1-2427	TFJ1-2727	TFJ1-3027	TFJ1-3327	TFJ1-3627	TFJ1-3927	TFJ1-4227	TFJ1-4527	TFJ1-4827	TFJ1-5127	TFJ1-5427
	TFJ2-2127	TFJ2-2427	TFJ2-2727	TFJ2-3027	TFJ2-3327	TFJ2-3627	TFJ2-3927	TFJ2-4227	TFJ2-4527	TFJ2-4827	TFJ2-5127	TFJ2-5427
3000	TFJ1-2130	TFJ1-2430	TFJ1-2730	TFJ1-3030	TFJ1-3330	TFJ1-3630	TFJ1-3930	TFJ1-4230	TFJ1-4530	TFJ1-4830	TFJ1-5130	TFJ1-5430
	TFJ2-2130	TFJ2-2430	TFJ2-2730	TFJ2-3030	TFJ2-3330	TFJ2-3630	TFJ2-3930	TFJ2-4230	TFJ2-4530	TFJ2-4830	TFJ2-5130	TFJ2-5430
3300	TFJ1-2133	TFJ1-2433	TFJ1-2733	TFJ1-3033	TFJ1-3333	TFJ1-3633	TFJ1-3933	TFJ1-4233	TFJ1-4533	TFJ1-4833	TFJ1-5133	TFJ1-5433
	TFJ2-2133	TFJ2-2433	TFJ2-2733	TFJ2-3033	TFJ2-3333	TFJ2-3633	TFJ2-3933	TFJ2-4233	TFJ2-4533	TFJ2-4833	TFJ2-5133	TFJ2-5433
3600						TFJ1-3636	TFJ1-3936	TFJ1-4236	TFJ1-4536	TFJ1-4836	TFJ1-5136	TFJ1-5436
						TFJ2-3636	TFJ2-3936	TFJ2-4236	TFJ2-4536	TFJ2-4836	TFJ2-5136	TFJ2-5436
3900									TFJ1-4539	TFJ1-4839	TFJ1-5139	TFJ1-5439
									TFJ2-4539	TFJ2-4839	TFJ2-5139	TFJ2-5439
4200											TFJ1-5142	TFJ1-5442
											TFJ2-5142	TFJ2-5442

H \ W	5700	6000	6300	6600	6900	7200	7500	7800	8100	8400	8700	9000
2400	TFJ1-5724	TFJ1-6024	TFJ1-6324	TFJ1-6624	TFJ1-6924	TFJ1-7224	TFJ1-7524	TFJ1-7824	TFJ1-8124	TFJ1-8424	TFJ1-8724	TFJ1-9024
	TFJ2-5724	TFJ2-6024	TFJ2-6324	TFJ2-6624	TFJ2-6924	TFJ2-7224	TFJ2-7524	TFJ2-7824	TFJ2-8124	TFJ2-8424	TFJ2-8724	TFJ2-9024
2700	TFJ1-5727	TFJ1-6027	TFJ1-6327	TFJ1-6627	TFJ1-6927	TFJ1-7227	TFJ1-7527	TFJ1-7827	TFJ1-8127	TFJ1-8427	TFJ1-8727	TFJ1-9027
	TFJ2-5727	TFJ2-6027	TFJ2-6327	TFJ2-6627	TFJ2-6927	TFJ2-7227	TFJ2-7527	TFJ2-7827	TFJ2-8127	TFJ2-8427	TFJ2-8727	TFJ2-9027
3000	TFJ1-5730	TFJ1-6030	TFJ1-6330	TFJ1-6630	TFJ1-6930	TFJ1-7230	TFJ1-7530	TFJ1-7830	TFJ1-8130	TFJ1-8430	TFJ1-8730	TFJ1-9030
	TFJ2-5730	TFJ2-6030	TFJ2-6330	TFJ2-6630	TFJ2-6930	TFJ2-7230	TFJ2-7530	TFJ2-7830	TFJ2-8130	TFJ2-8430	TFJ2-8730	TFJ2-9030
3300	TFJ1-5733	TFJ1-6033	TFJ1-6333	TFJ1-6633	TFJ1-6933	TFJ1-7233	TFJ1-7533	TFJ1-7833	TFJ1-8133	TFJ1-8433	TFJ1-8733	TFJ1-9033
	TFJ2-5733	TFJ2-6033	TFJ2-6333	TFJ2-6633	TFJ2-6933	TFJ2-7233	TFJ2-7533	TFJ2-7833	TFJ2-8133	TFJ2-8433	TFJ2-8733	TFJ2-9033
3600	TFJ1-5736	TFJ1-6036	TFJ1-6336	TFJ1-6636	TFJ1-6936	TFJ1-7236	TFJ1-7536	TFJ1-7836	TFJ1-8136	TFJ1-8436	TFJ1-8736	TFJ1-9036
	TFJ2-5736	TFJ2-6036	TFJ2-6336	TFJ2-6636	TFJ2-6936	TFJ2-7236	TFJ2-7536	TFJ2-7836	TFJ2-8136	TFJ2-8436	TFJ2-8736	TFJ2-9036
3900	TFJ1-5739	TFJ1-6039	TFJ1-6339	TFJ1-6639	TFJ1-6939	TFJ1-7239	TFJ1-7539	TFJ1-7839	TFJ1-8139	TFJ1-8439	TFJ1-8739	TFJ1-9039
	TFJ2-5739	TFJ2-6039	TFJ2-6339	TFJ2-6639	TFJ2-6939	TFJ2-7239	TFJ2-7539	TFJ2-7839	TFJ2-8139	TFJ2-8439	TFJ2-8739	TFJ2-9039
4200	TFJ1-5742	TFJ1-6042	TFJ1-6342	TFJ1-6642	TFJ1-6942	TFJ1-7242	TFJ1-7542	TFJ1-7842	TFJ1-8142	TFJ1-8442	TFJ1-8742	TFJ1-9042
	TFJ2-5742	TFJ2-6042	TFJ2-6342	TFJ2-6642	TFJ2-6942	TFJ2-7242	TFJ2-7542	TFJ2-7842	TFJ2-8142	TFJ2-8442	TFJ2-8742	TFJ2-9042
4500	TFJ1-5745	TFJ1-6045	TFJ1-6345	TFJ1-6645	TFJ1-6945	TFJ1-7245	TFJ1-7545	TFJ1-7845	TFJ1-8145	TFJ1-8445	TFJ1-8745	TFJ1-9045
	TFJ2-5745	TFJ2-6045	TFJ2-6345	TFJ2-6645	TFJ2-6945	TFJ2-7245	TFJ2-7545	TFJ2-7845	TFJ2-8145	TFJ2-8445	TFJ2-8745	TFJ2-9045
4800		TFJ1-6048	TFJ1-6348	TFJ1-6648	TFJ1-6948	TFJ1-7248	TFJ1-7548	TFJ1-7848	TFJ1-8148	TFJ1-8448	TFJ1-8748	TFJ1-9048
		TFJ2-6048	TFJ2-6348	TFJ2-6648	TFJ2-6948	TFJ2-7248	TFJ2-7548	TFJ2-7848	TFJ2-8148	TFJ2-8448	TFJ2-8748	TFJ2-9048
5100		TFJ1-6051	TFJ1-6351	TFJ1-6651	TFJ1-6951	TFJ1-7251	TFJ1-7551	TFJ1-7851	TFJ1-8151	TFJ1-8451	TFJ1-8751	TFJ1-9051
		TFJ2-6051	TFJ2-6351	TFJ2-6651	TFJ2-6951	TFJ2-7251	TFJ2-7551	TFJ2-7851	TFJ2-8151	TFJ2-8451	TFJ2-8751	TFJ2-9051

注：1. 防火卷帘的断面用料尺寸、洞口预埋件及安装装饰详见本图集第94~95页。
2. TFJ1为墙侧装，TFJ2为墙中装。

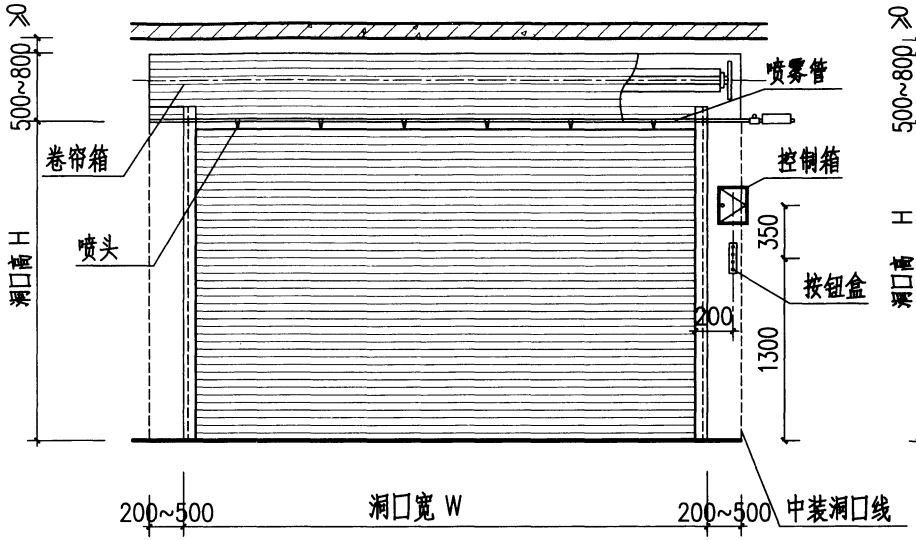

TFJ水雾式钢特级防火卷帘立面图

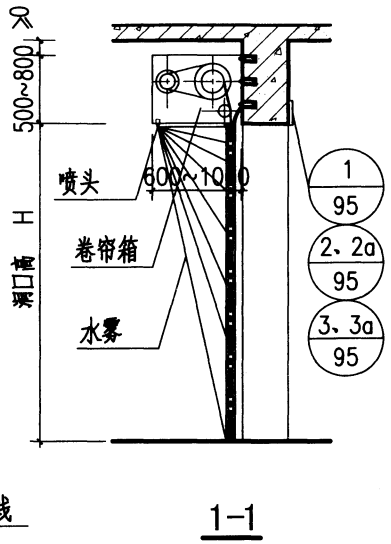

1-1

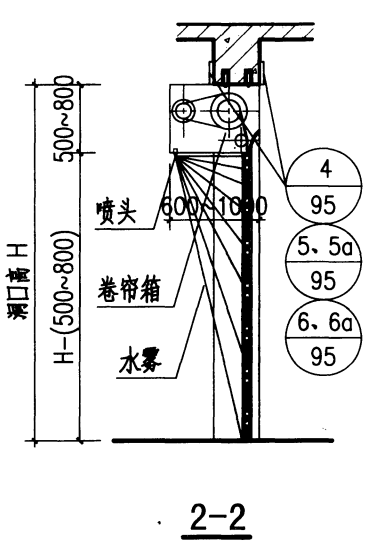

2-2

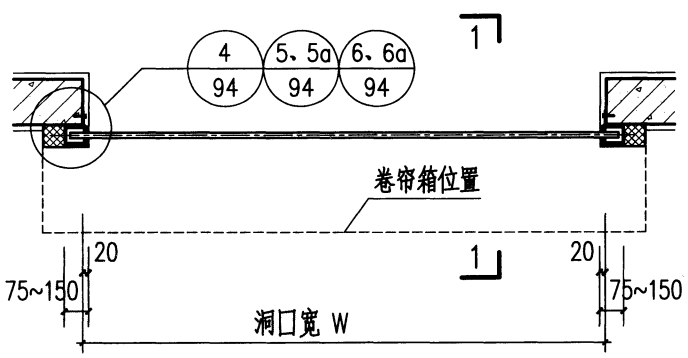

TFJ1(侧装)平面图

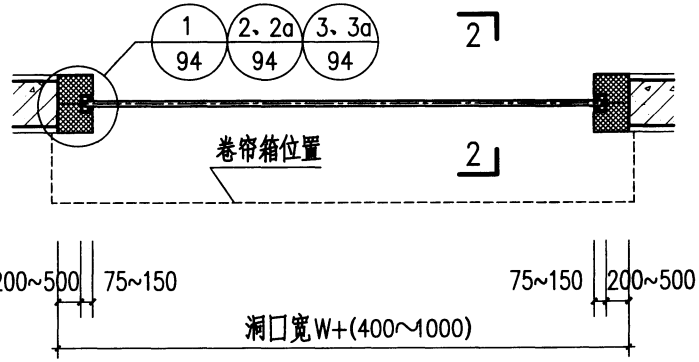

TFJ2(中装)平面图

注：1. 该防火卷帘的断面用料尺寸、洞口预埋件及安装装饰详见本图集第94~95页。
2. 中装卷帘的洞口宽为W＋(400～1000)（略大于卷帘箱长度），其导轨的固定及封闭由卷帘生产厂家配套解决。

TFJ水雾式钢特级防火卷帘平、立、剖面图									图集号	12J609
审核	顾伯岳	顾伯岳	校对	王祖光	王祖光	设计	顾京蕾	顾京蕾	页	91

WFJ水雾式无机纤维复合特级防火卷帘选用要点

该防火卷帘帘面由防火布、硅酸铝毡及装饰布等组成，其纵向设有中距小于1500mm的钢丝绳以保证其抗拉强度；横向设有中距300~600mm的钢带，其两端折弯并伸入导轨以保证其侧向刚度，保证在风荷载作用下不会变形脱轨。该卷帘具有挡烟功能、抗锈蚀、耐酸碱、抗老化、遇火不易变形、结构简单、重量轻、安装简便、价格较低等特点。其适用范围及技术性能指标等均见TFJ型特级防火卷帘。

WFJ水雾式无机纤维复合特级防火卷帘选用表

H \ W	2400	2700	3000	3300	3600	3900	4200	4500	4800	5100	5400	5700	6000	6300	6600
2400	WFJ1-2424	WFJ1-2724	WFJ1-3024	WFJ1-3324	WFJ1-3624	WFJ1-3924	WFJ1-4224	WFJ1-4524	WFJ1-4824	WFJ1-5124	WFJ1-5424	WFJ1-5724	WFJ1-6024	WFJ1-6324	WFJ1-6624
	WFJ2-2424	WFJ2-2724	WFJ2-3024	WFJ2-3324	WFJ2-3624	WFJ2-3924	WFJ2-4224	WFJ2-4524	WFJ2-4824	WFJ2-5124	WFJ2-5424	WFJ2-5724	WFJ2-6024	WFJ2-6324	WFJ2-6624
2700	WFJ1-2427	WFJ1-2727	WFJ1-3027	WFJ1-3327	WFJ1-3627	WFJ1-3927	WFJ1-4227	WFJ1-4527	WFJ1-4827	WFJ1-5127	WFJ1-5427	WFJ1-5727	WFJ1-6027	WFJ1-6327	WFJ1-6627
	WFJ2-2427	WFJ2-2727	WFJ2-3027	WFJ2-3327	WFJ2-3627	WFJ2-3927	WFJ2-4227	WFJ2-4527	WFJ2-4827	WFJ2-5127	WFJ2-5427	WFJ2-5727	WFJ2-6027	WFJ2-6327	WFJ2-6627
3000	WFJ1-2430	WFJ1-2730	WFJ1-3030	WFJ1-3330	WFJ1-3630	WFJ1-3930	WFJ1-4230	WFJ1-4530	WFJ1-4830	WFJ1-5130	WFJ1-5430	WFJ1-5730	WFJ1-6030	WFJ1-6330	WFJ1-6630
	WFJ2-2430	WFJ2-2730	WFJ2-3030	WFJ2-3330	WFJ2-3630	WFJ2-3930	WFJ2-4230	WFJ2-4530	WFJ2-4830	WFJ2-5130	WFJ2-5430	WFJ2-5730	WFJ2-6030	WFJ2-6330	WFJ2-6630
3300	WFJ1-2433	WFJ1-2733	WFJ1-3033	WFJ1-3333	WFJ1-3633	WFJ1-3933	WFJ1-4233	WFJ1-4533	WFJ1-4833	WFJ1-5133	WFJ1-5433	WFJ1-5733	WFJ1-6033	WFJ1-6333	WFJ1-6633
	WFJ2-2433	WFJ2-2733	WFJ2-3033	WFJ2-3333	WFJ2-3633	WFJ2-3933	WFJ2-4233	WFJ2-4533	WFJ2-4833	WFJ2-5133	WFJ2-5433	WFJ2-5733	WFJ2-6033	WFJ2-6333	WFJ2-6633
3600					WFJ1-3636	WFJ1-3936	WFJ1-4236	WFJ1-4536	WFJ1-4836	WFJ1-5136	WFJ1-5436	WFJ1-5736	WFJ1-6036	WFJ1-6336	WFJ1-6636
					WFJ2-3636	WFJ2-3936	WFJ2-4236	WFJ2-4536	WFJ2-4836	WFJ2-5136	WFJ2-5436	WFJ2-5736	WFJ2-6036	WFJ2-6336	WFJ2-6636
3900								WFJ1-4539	WFJ1-4839	WFJ1-5139	WFJ1-5439	WFJ1-5739	WFJ1-6039	WFJ1-6339	WFJ1-6639
								WFJ2-4539	WFJ2-4839	WFJ2-5139	WFJ2-5439	WFJ2-5739	WFJ2-6039	WFJ2-6339	WFJ2-6639
4200										WFJ1-5142	WFJ1-5442	WFJ1-5742	WFJ1-6042	WFJ1-6342	WFJ1-6642
										WFJ2-5142	WFJ2-5442	WFJ2-5742	WFJ2-6042	WFJ2-6342	WFJ2-6642
4500												WFJ1-5745	WFJ1-6045	WFJ1-6345	WFJ1-6645
												WFJ2-5745	WFJ2-6045	WFJ2-6345	WFJ2-6645
4800													WFJ1-6048	WFJ1-6348	WFJ1-6648
													WFJ2-6048	WFJ2-6348	WFJ2-6648
5100													WFJ1-6051	WFJ1-6351	WFJ1-6651
													WFJ2-6051	WFJ2-6351	WFJ2-6651
5400														WFJ1-6354	WFJ1-6654
														WFJ2-6354	WFJ2-6654
5700														WFJ1-6357	WFJ1-6657
														WFJ2-6357	WFJ2-6657
6000															WFJ1-6660
															WFJ2-6660

注：1. 防火卷帘的断面用料尺寸，洞口预埋件及安装装饰详见本图集第94~95页。
2. WFJ1为墙侧装，WFJ2为墙中装。

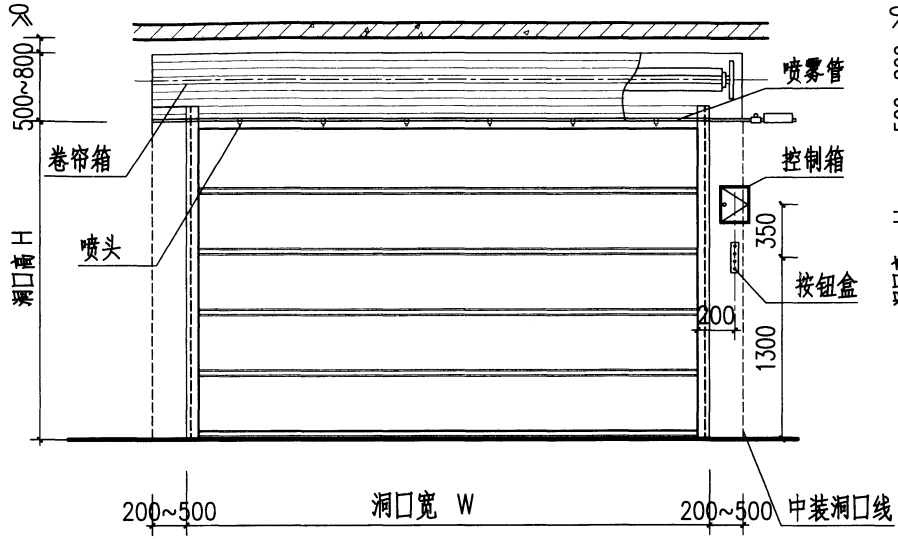

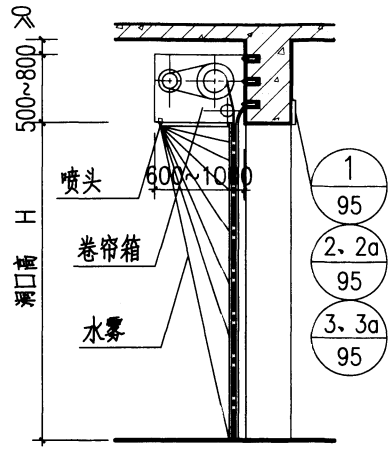

1-1

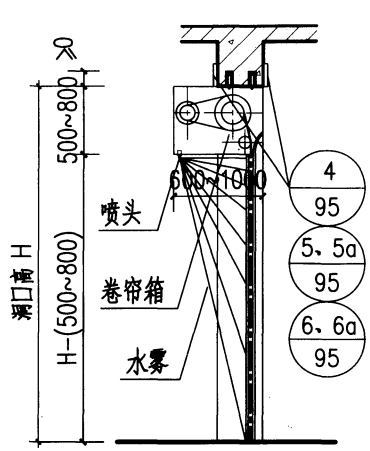

2-2

WFJ水雾式无机布基特级防火卷帘立面图

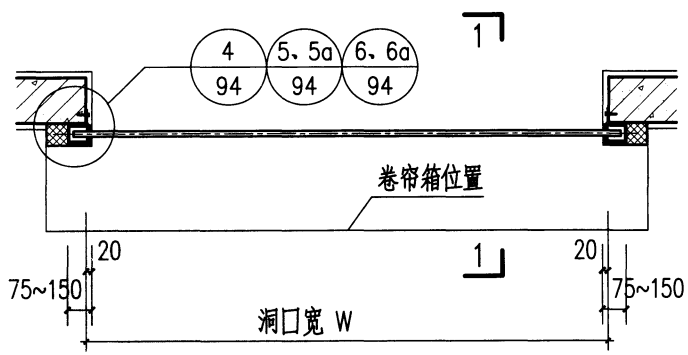

WFJ1(侧装)平面图

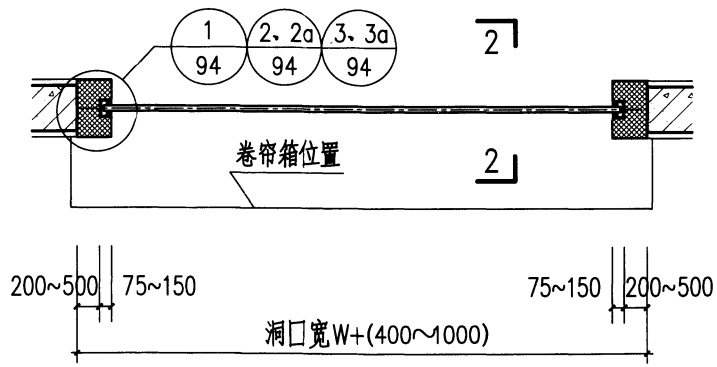

WFJ2(中装)平面图

注：1. 该防火卷帘的断面用料尺寸,洞口预埋件及安装装饰详见94~95页。
2. 中装卷帘的洞口宽为W＋(400~1000)（略大于卷帘箱长度），其导轨的固定及封闭由卷帘生产厂家配套解决。

WFJ水雾式无机纤维复合特级防火卷帘平、立、剖面图									图集号	12J609
审核	顾伯岳	顾伯岳	校对	王祖光	王祖光	设计	顾京蕾	顾京蕾	页	93

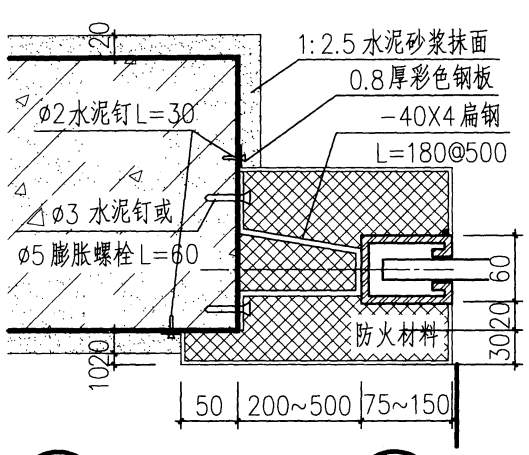

1 彩色钢板装修

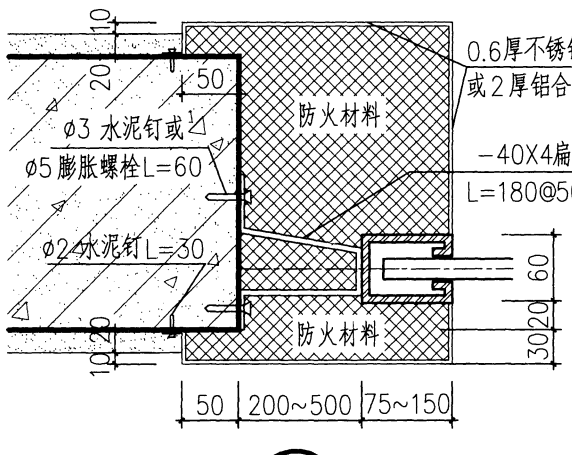

2 不锈钢板装修

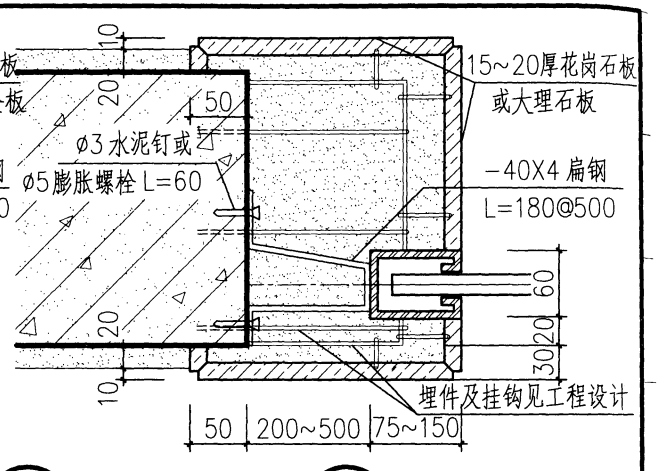

2a 铝合金板装修　3 花岗石板装修　3a 大理石板装修

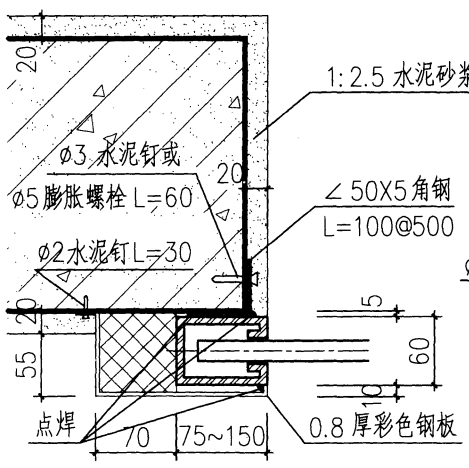

4 水泥砂浆装修

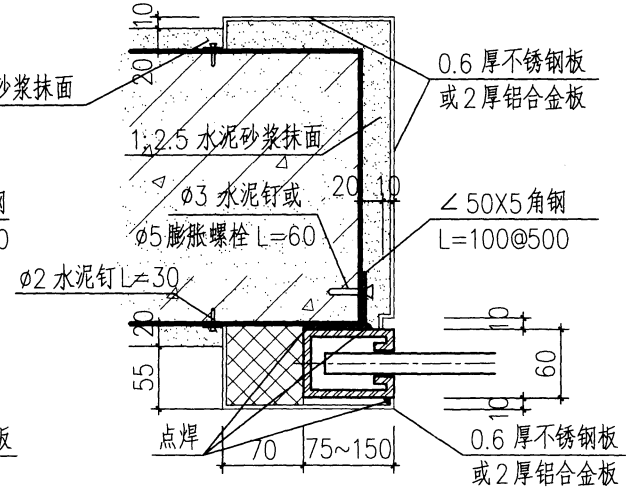

5 不锈钢板装修　5a 铝合金板装修

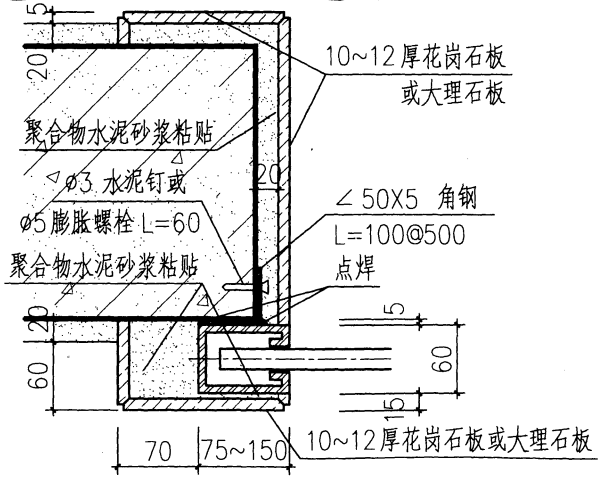

6 花岗石板装修　6a 大理石板装修

GFJ 、TFJ、WFJ单导轨安装装饰节点									图集号	12J609
审核	顾伯岳	顾伯岳	校对	王祖光	王祖光	设计	顾京蕾	顾京蕾	页	94

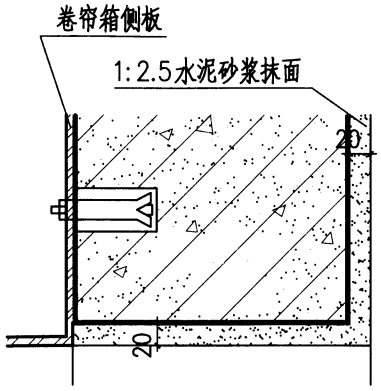

① 水泥砂浆装修

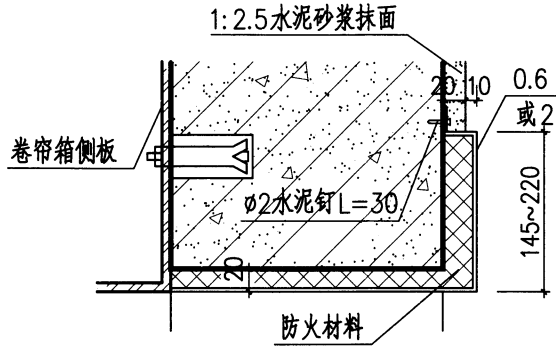

② 不锈钢板装修　②a 铝合金板装修

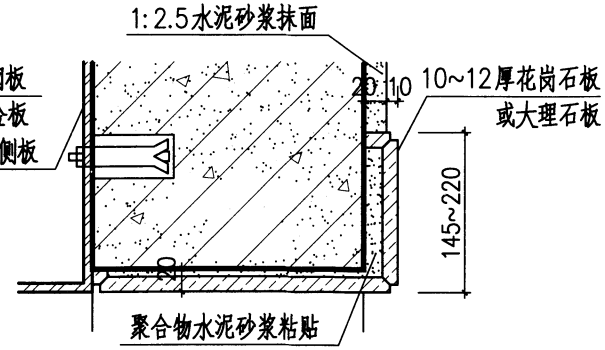

③ 花岗石板装修　③a 大理石板装修

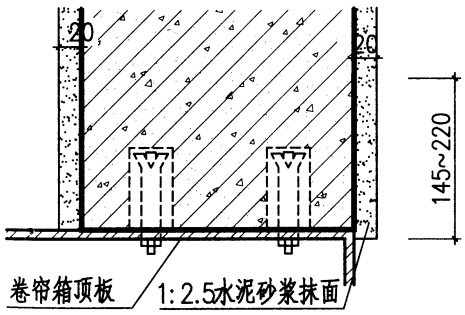

④ 水泥砂浆装修

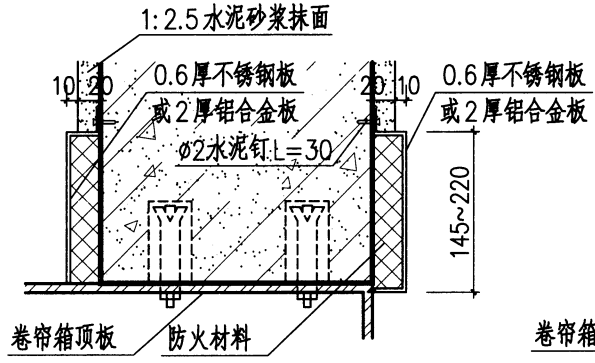

⑤ 不锈钢板装修　⑤a 铝合金板装修

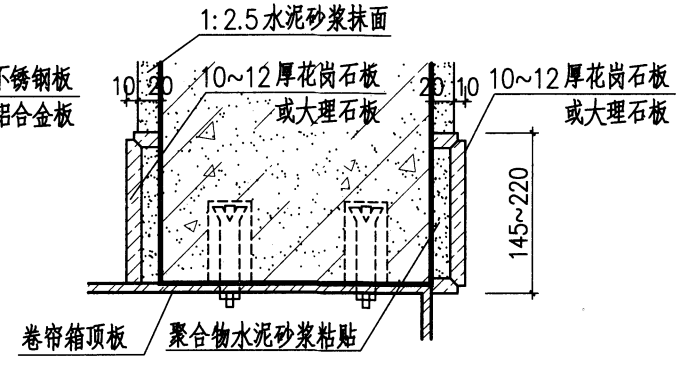

⑥ 花岗石板装修　⑥a 大理石板装修

GFJ 、TFJ、WFJ单导轨安装装饰节点									图集号	12J609
审核	顾伯岳		校对	王祖光		设计	顾京蕾		页	95

SWFJ双轨无机纤维复合特级防火卷帘选用要点

双轨无机纤维复合特级防火卷帘系由两道防火卷帘组成，其中间间隔为200~500mm，该空气层增强了卷帘的防火隔热性能。该卷帘不需要水幕保护，也不需要水雾保护，即可达到特级卷帘的全部防火技术要求。因此完全可省去消防用水。

双轨无机纤维复合特级防火卷帘帘面构造同WFJ型特级防火卷帘，适用范围及技术 性能指标等均见TFJ型特级防火卷帘。

SWFJ双轨无机纤维复合特级防火卷帘选用表

H \ W	2400	2700	3000	3300	3600	3900	4200	4500	4800	5100	5400	5700	6000	6300	6600
2400	SWFJ1-2424	SWFJ1-2724	SWFJ1-3024	SWFJ1-3324	SWFJ1-3624	SWFJ1-3924	SWFJ1-4224	SWFJ1-4524	SWFJ1-4824	SWFJ1-5124	SWFJ1-5424	SWFJ1-5724	SWFJ1-6024	SWFJ1-6324	SWFJ1-6624
	SWFJ2-2424	SWFJ2-2724	SWFJ2-3024	SWFJ2-3324	SWFJ2-3624	SWFJ2-3924	SWFJ2-4224	SWFJ2-4524	SWFJ2-4824	SWFJ2-5124	SWFJ2-5424	SWFJ2-5724	SWFJ2-6024	SWFJ2-6324	SWFJ2-6624
2700	SWFJ1-2427	SWFJ1-2727	SWFJ1-3027	SWFJ1-3327	SWFJ1-3627	SWFJ1-3927	SWFJ1-4227	SWFJ1-4527	SWFJ1-4827	SWFJ1-5127	SWFJ1-5427	SWFJ1-5727	SWFJ1-6027	SWFJ1-6327	SWFJ1-6627
	SWFJ2-2427	SWFJ2-2727	SWFJ2-3027	SWFJ2-3327	SWFJ2-3627	SWFJ2-3927	SWFJ2-4227	SWFJ2-4527	SWFJ2-4827	SWFJ2-5127	SWFJ2-5427	SWFJ2-5727	SWFJ2-6027	SWFJ2-6327	SWFJ2-6627
3000	SWFJ1-2430	SWFJ1-2730	SWFJ1-3030	SWFJ1-3330	SWFJ1-3630	SWFJ1-3930	SWFJ1-4230	SWFJ1-4530	SWFJ1-4830	SWFJ1-5130	SWFJ1-5430	SWFJ1-5730	SWFJ1-6030	SWFJ1-6330	SWFJ1-6630
	SWFJ2-2430	SWFJ2-2730	SWFJ2-3030	SWFJ2-3330	SWFJ2-3630	SWFJ2-3930	SWFJ2-4230	SWFJ2-4530	SWFJ2-4830	SWFJ2-5130	SWFJ2-5430	SWFJ2-5730	SWFJ2-6030	SWFJ2-6330	SWFJ2-6630
3300	SWFJ1-2433	SWFJ1-2733	SWFJ1-3033	SWFJ1-3333	SWFJ1-3633	SWFJ1-3933	SWFJ1-4233	SWFJ1-4533	SWFJ1-4833	SWFJ1-5133	SWFJ1-5433	SWFJ1-5733	SWFJ1-6033	SWFJ1-6333	SWFJ1-6633
	SWFJ2-2433	SWFJ2-2733	SWFJ2-3033	SWFJ2-3333	SWFJ2-3633	SWFJ2-3933	SWFJ2-4233	SWFJ2-4533	SWFJ2-4833	SWFJ2-5133	SWFJ2-5433	SWFJ2-5733	SWFJ2-6033	SWFJ2-6333	SWFJ2-6633
3600					SWFJ1-3636	SWFJ1-3936	SWFJ1-4236	SWFJ1-4536	SWFJ1-4836	SWFJ1-5136	SWFJ1-5436	SWFJ1-5736	SWFJ1-6036	SWFJ1-6336	SWFJ1-6636
					SWFJ2-3636	SWFJ2-3936	SWFJ2-4236	SWFJ2-4536	SWFJ2-4836	SWFJ2-5136	SWFJ2-5436	SWFJ2-5736	SWFJ2-6036	SWFJ2-6336	SWFJ2-6636
3900								SWFJ1-4539	SWFJ1-4839	SWFJ1-5139	SWFJ1-5439	SWFJ1-5739	SWFJ1-6039	SWFJ1-6339	SWFJ1-6639
								SWFJ2-4539	SWFJ2-4839	SWFJ2-5139	SWFJ2-5439	SWFJ2-5739	SWFJ2-6039	SWFJ2-6339	SWFJ2-6639
4200										SWFJ1-5142	SWFJ1-5442	SWFJ1-5742	SWFJ1-6042	SWFJ1-6342	SWFJ1-6642
										SWFJ2-5142	SWFJ2-5442	SWFJ2-5742	SWFJ2-6042	SWFJ2-6342	SWFJ2-6642
4500												SWFJ1-5745	SWFJ1-6045	SWFJ1-6345	SWFJ1-6645
												SWFJ2-5745	SWFJ2-6045	SWFJ2-6345	SWFJ2-6645
4800													SWFJ1-6048	SWFJ1-6348	SWFJ1-6648
													SWFJ2-6048	SWFJ2-6348	SWFJ2-6648
5100													SWFJ1-6051	SWFJ1-6351	SWFJ1-6651
													SWFJ2-6051	SWFJ2-6351	SWFJ2-6651
5400														SWFJ1-6354	SWFJ1-6654
														SWFJ2-6354	SWFJ2-6654
5700														SWFJ1-6357	SWFJ1-6657
														SWFJ2-6357	SWFJ2-6657
6000															SWFJ1-6660
															SWFJ2-6660

注：1. 防火卷帘的断面用料尺寸，洞口预埋件及安装装饰详见本图集第98~99页。
2. SWFJ1为墙侧装，SWFJ2为墙中装。

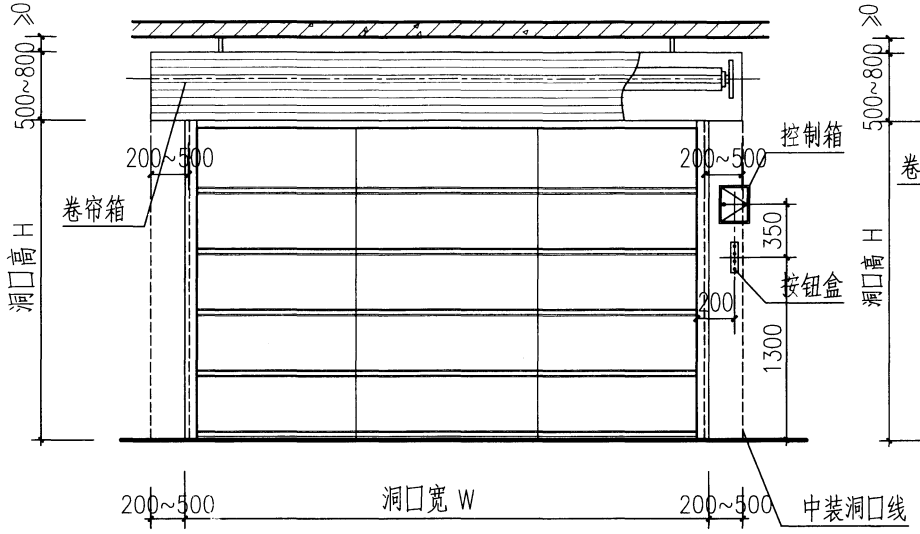

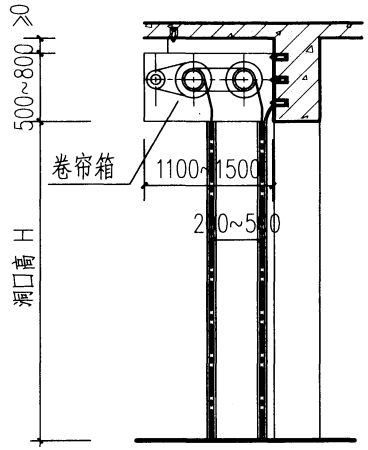

1-1

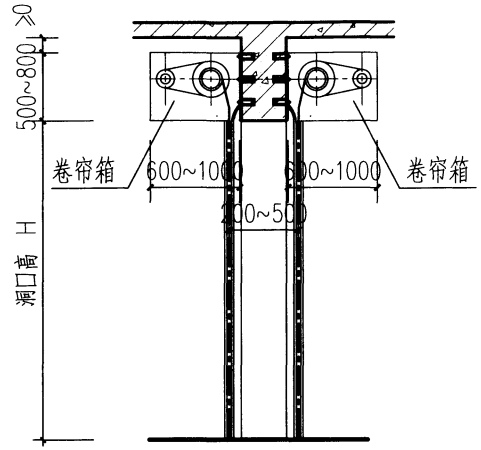

2-2

SWFJ双轨无机纤维复合特级防火卷帘立面图

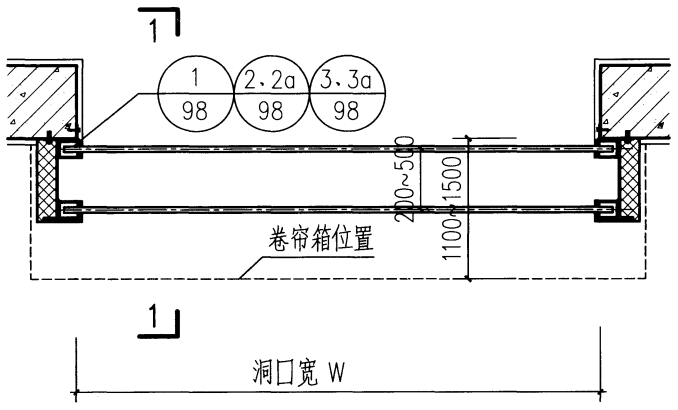

SWFJ1(侧装)平面图

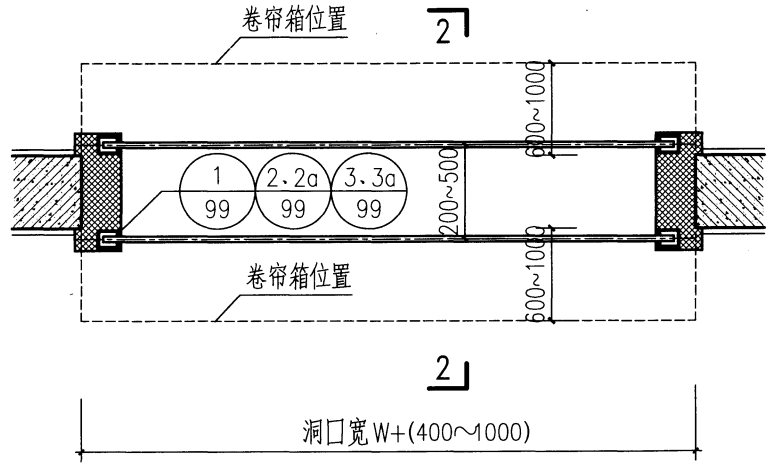

SWFJ2(中装)平面图

注：1. 该防火卷帘的断面用料尺寸,洞口预埋件及安装装饰详见本图集第98~99页。
2. 中装卷帘的洞口宽为W＋(400~1000)（略大于卷帘箱长度），其导轨的固定及封闭由卷帘生产厂家配套解决。

SWFJ双轨无机纤维复合特级防火卷帘构造									图集号	12J609
审核	顾伯岳	顾伯岳	校对	王祖光	王祖光	设计	顾京蕾	顾京蕾	页	97

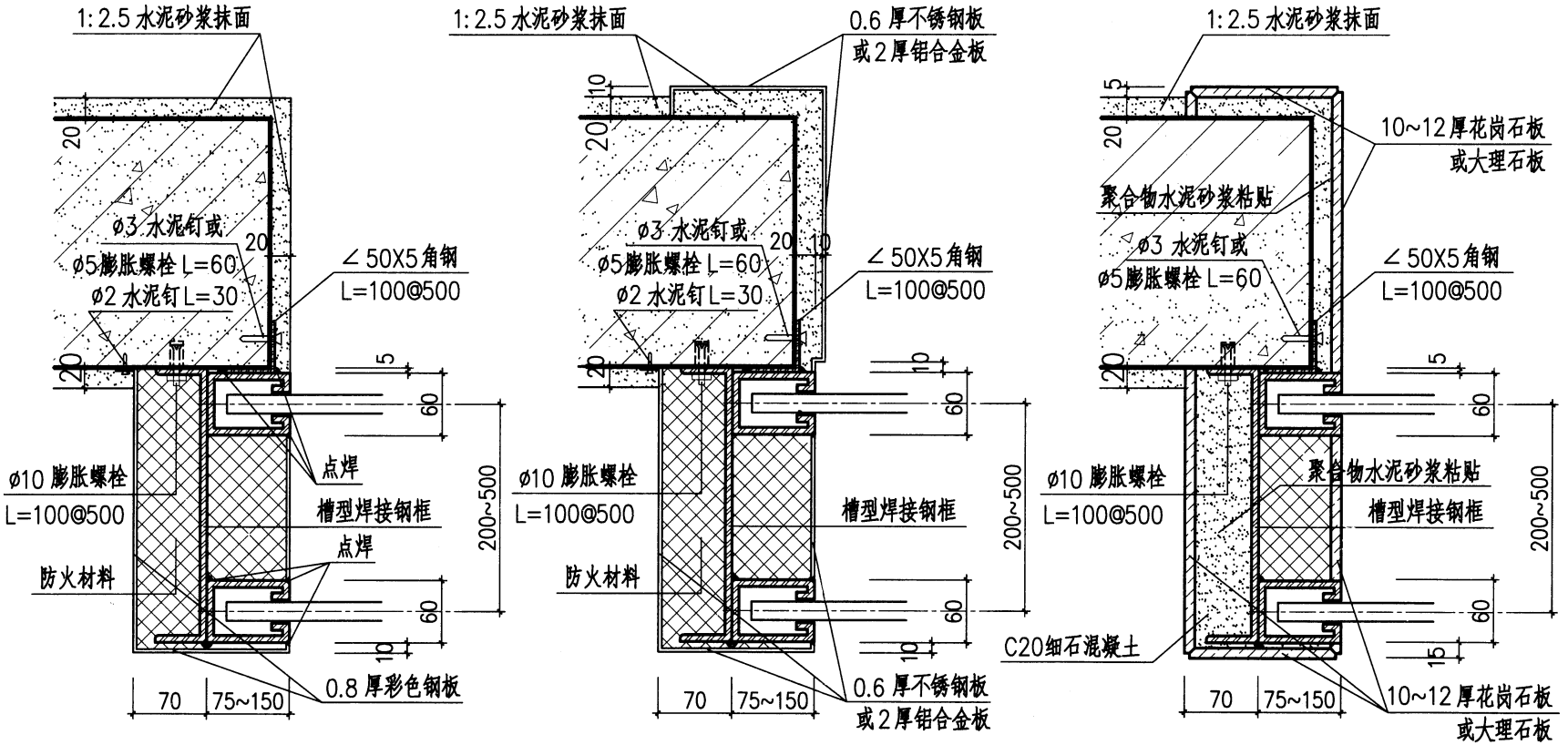

① 水泥砂浆装修　② 不锈钢板装修　②a 铝合金板装修　③ 花岗石板装修　③a 大理石板装修

SWFJ双导轨安装装饰节点									图集号	12J609
审核	王祖光	王祖光	校对	顾伯岳	顾伯岳	设计	顾京蕾	顾京蕾	页	98

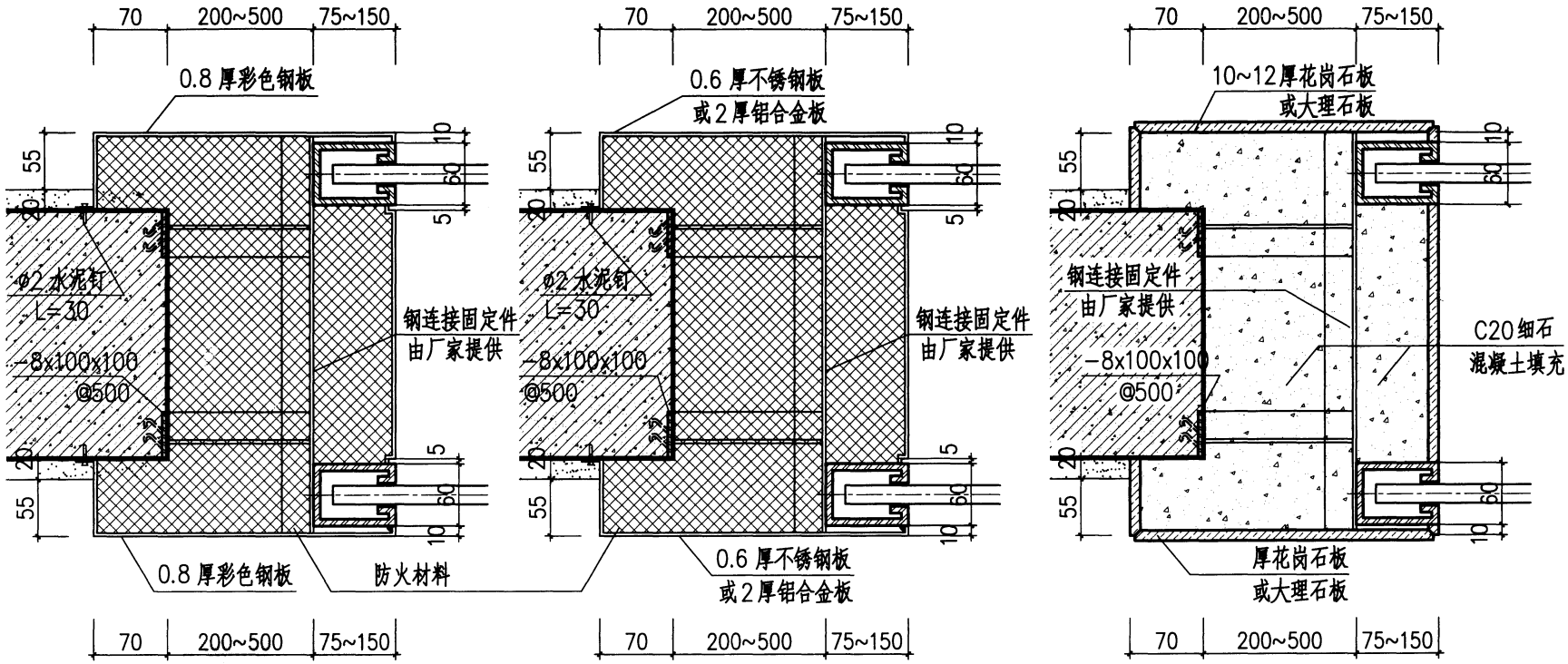

① 彩色钢板装修　② 不锈钢板装修　2a 铝合金板装修　③ 花岗石板装修　3a 大理石板装修

SWFJ双导轨安装装饰节点									图集号	12J609
审核	顾伯岳		校对	王祖光		设计	顾京蕾		页	99

KGFJ带平开小门钢防火卷帘选用要点

该防火卷帘用于需设疏散门的部位，在接收火警信号后卷帘关闭，实现防火隔断。行人可通过平开小门疏散，由于闭门器的作用平开小门处于常闭状态。平开门型号及卷帘型号需在本图集中另选并在设计图中注明。其洞口最大宽度为9000mm，高度为6000mm。

KGFJ带平开小门钢防火卷帘选用表

H \ W	2400	2700	3000	3300	3600	3900	4200	4500	4800	5100	5400	5700	6000	6300	6600
2400	KGFJ-2424	KGFJ-2724	KGFJ-3024	KGFJ-3324	KGFJ-3624	KGFJ-3924	KGFJ-4224	KGFJ-4524	KGFJ-4824	KGFJ-5124	KGFJ-5424	KGFJ-5724	KGFJ-6024	KGFJ-6324	KGFJ-6624
2700	KGFJ-2427	KGFJ-2727	KGFJ-3027	KGFJ-3327	KGFJ-3627	KGFJ-3927	KGFJ-4227	KGFJ-4527	KGFJ-4827	KGFJ-5127	KGFJ-5427	KGFJ-5727	KGFJ-6027	KGFJ-6327	KGFJ-6627
3000	KGFJ-2430	KGFJ-2730	KGFJ-3030	KGFJ-3330	KGFJ-3630	KGFJ-3930	KGFJ-4230	KGFJ-4530	KGFJ-4830	KGFJ-5130	KGFJ-5430	KGFJ-5730	KGFJ-6030	KGFJ-6330	KGFJ-6630
3300	KGFJ-2433	KGFJ-2733	KGFJ-3033	KGFJ-3333	KGFJ-3633	KGFJ-3933	KGFJ-4233	KGFJ-4533	KGFJ-4833	KGFJ-5133	KGFJ-5433	KGFJ-5733	KGFJ-6033	KGFJ-6333	KGFJ-6633
3600					KGFJ-3636	KGFJ-3936	KGFJ-4236	KGFJ-4536	KGFJ-4836	KGFJ-5136	KGFJ-5436	KGFJ-5736	KGFJ-6036	KGFJ-6336	KGFJ-6636
3900								KGFJ-4539	KGFJ-4839	KGFJ-5139	KGFJ-5439	KGFJ-5739	KGFJ-6039	KGFJ-6339	KGFJ-6639
4200										KGFJ-5142	KGFJ-5442	KGFJ-5742	KGFJ-6042	KGFJ-6342	KGFJ-6642
4500												KGFJ-5745	KGFJ-6045	KGFJ-6345	KGFJ-6645
4800													KGFJ-6048	KGFJ-6348	KGFJ-6648
5100													KGFJ-6051	KGFJ-6351	KGFJ-6651
5400														KGFJ-6354	KGFJ-6654
5700														KGFJ-6357	KGFJ-6657
6000															KGFJ-6660

注：防火卷帘的断面用料尺寸，洞口预埋件及安装装饰详见本图集第102~104页。

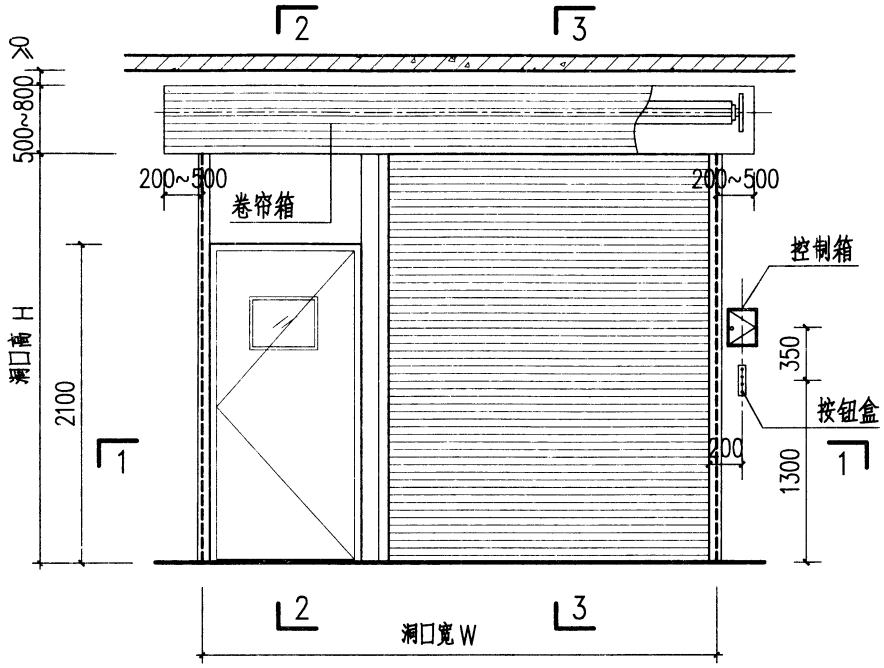

KGFJ带平开小门钢防火卷帘立面图

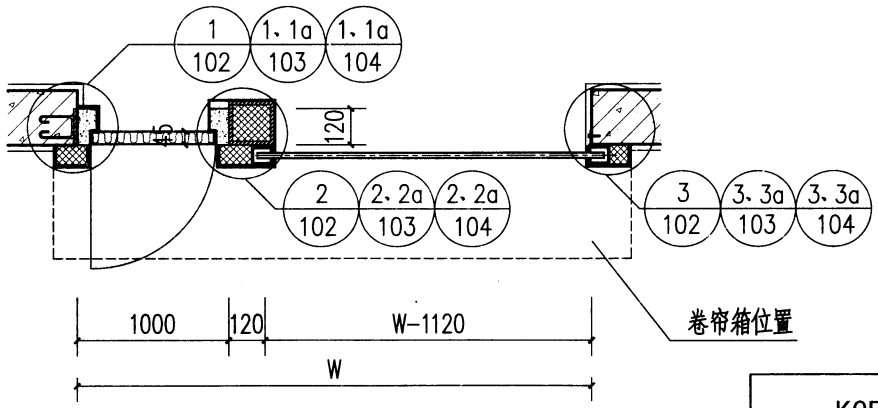

1-1

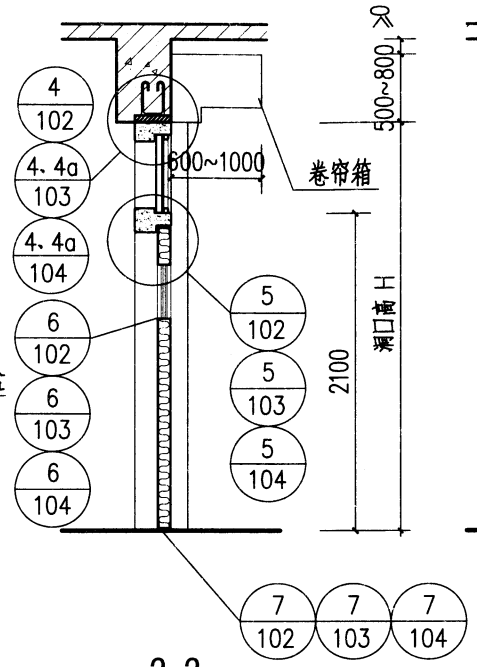

2-2

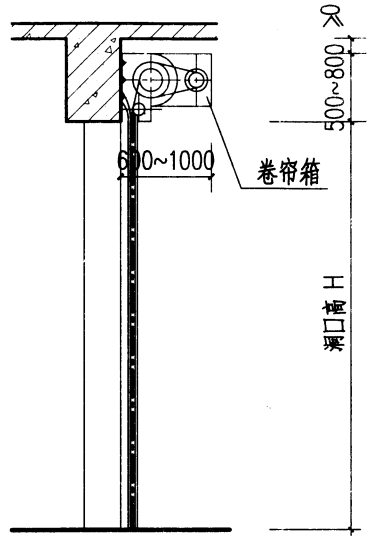

3-3

注：防火卷帘的断面用料尺寸，洞口预埋件及安装装饰详见本图集第102~104页。

KGFJ带平开小门钢防火卷帘构造								图集号	12J609
审核	顾伯岳	顾伯岳	校对	王祖光	王祖光	设计	顾京蕾	顾京蕾	页	101

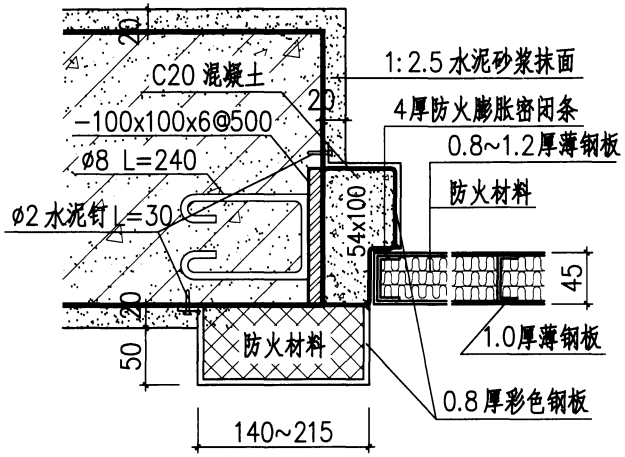

1 水泥砂浆装修

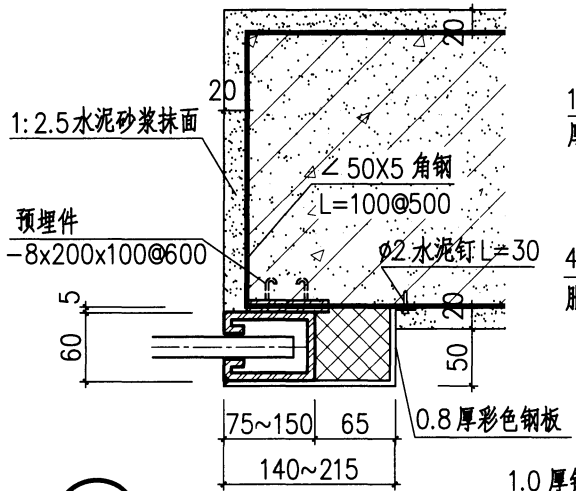

3 水泥砂浆装修

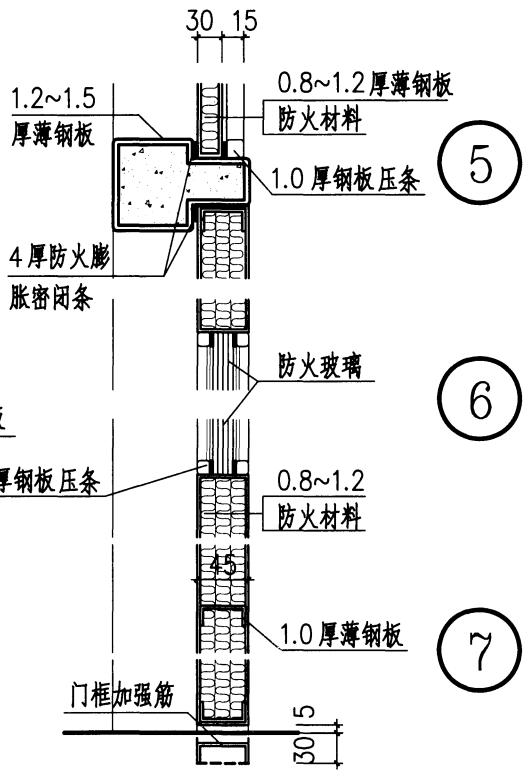

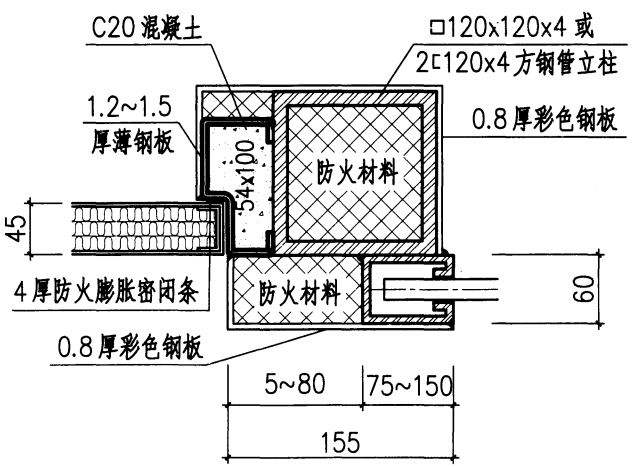

2 彩色钢板装修

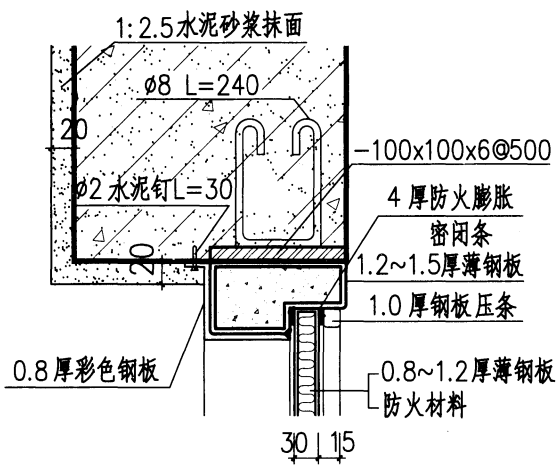

4 水泥砂浆装修

KGFJ带平开小门钢防火卷帘 安装装饰节点								图集号	12J609
审核	顾伯岳	顾伯岳	校对	王祖光	王祖光	设计	顾京蕾	顾京蕾	页	102

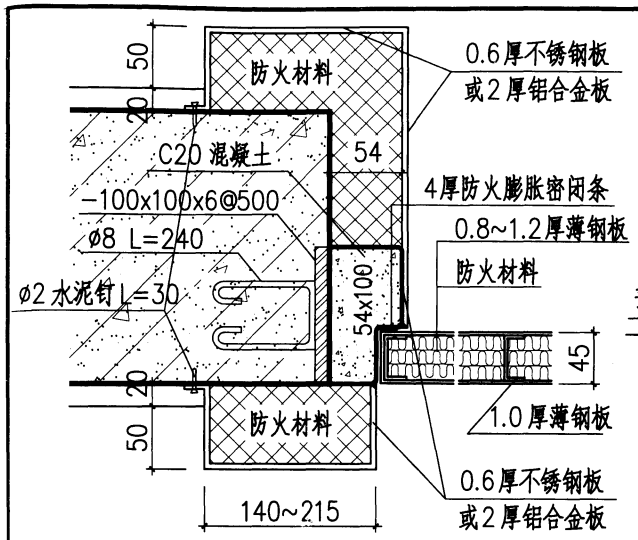

1 不锈钢板装修　1a 铝合金板装修

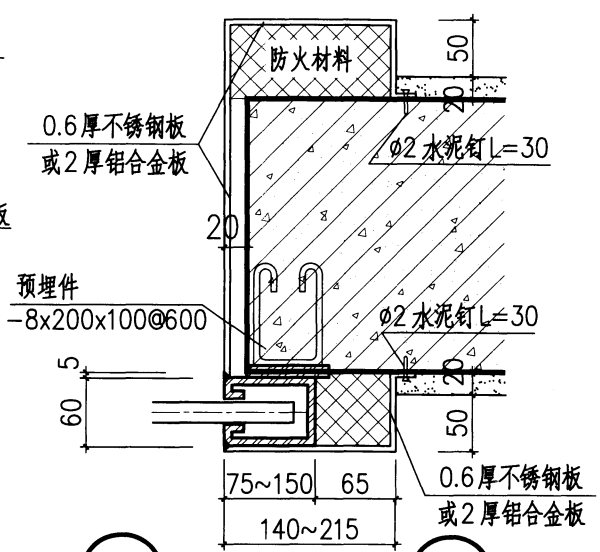

3 不锈钢板装修　3a 铝合金板装修

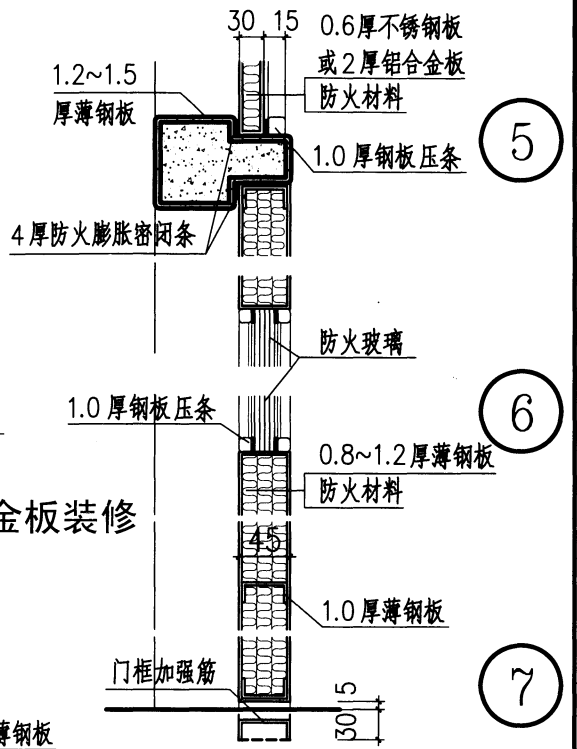

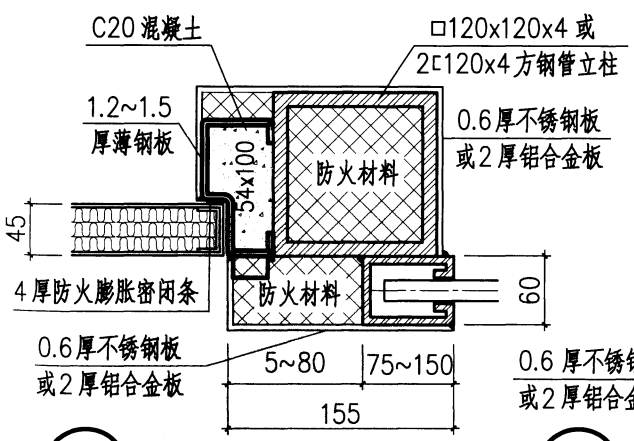

2 不锈钢板装修　2a 铝合金板装修

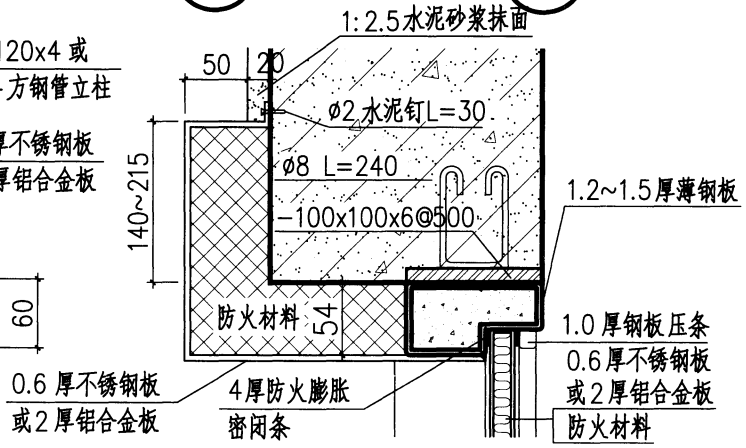

4 不锈钢板装修　4a 铝合金板装修

KGFJ带平开小门钢防火卷帘 安装装饰节点								图集号	12J609
审核	顾伯岳	顾伯岳	校对	王祖光	王祖光	设计	顾京蕾	顾京蕾	页	103

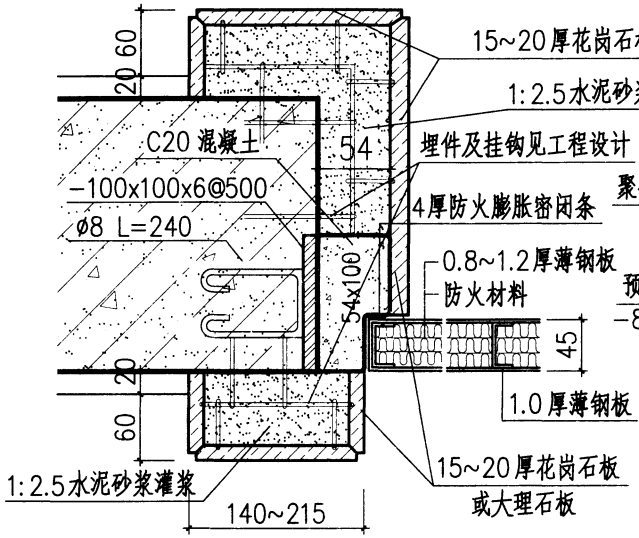

1 花岗石板装修

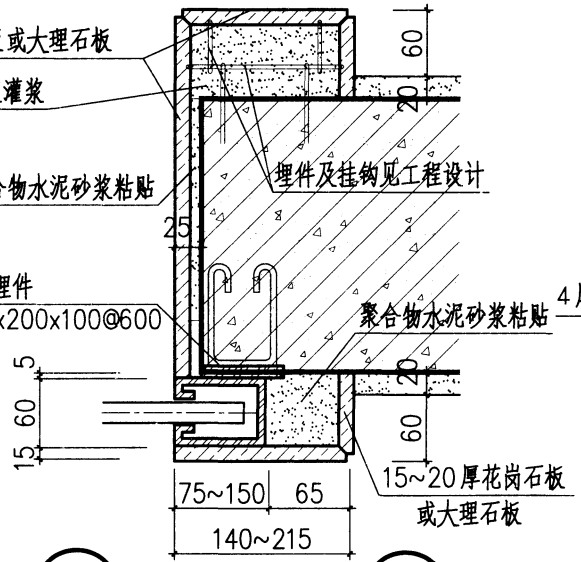

1a 大理石板装修

3 花岗石板装修

3a 大理石板装修

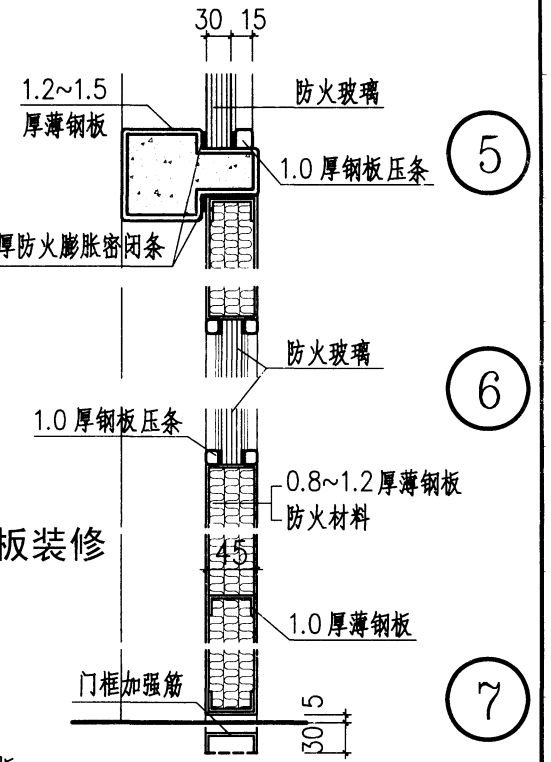

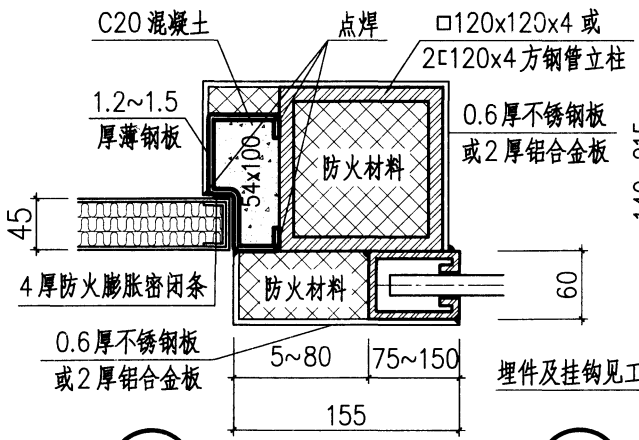

2 不锈钢板装修

2a 铝合金板装修

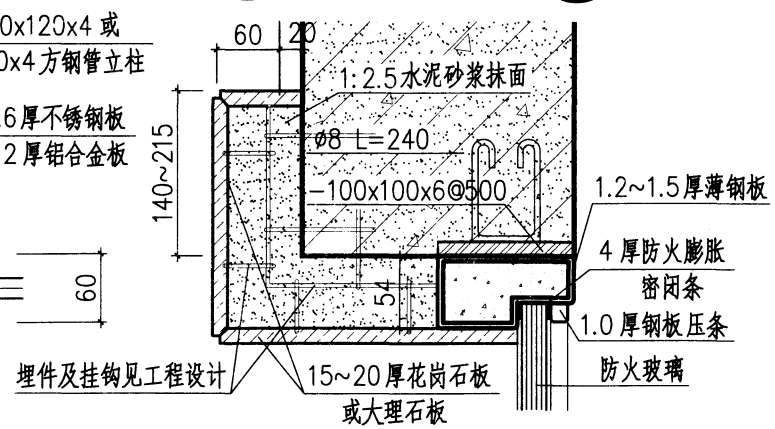

4 花岗石板装修

4a 大理石板装修

KGFJ带平开小门钢防火卷帘安装装饰节点								图集号	12J609
审核	顾伯岳		校对	王祖光		设计	顾京蕾	页	104

CGFJ侧向钢防火卷帘选用要点

侧向钢卷帘系根据《钢质防火卷帘通用技术条件》GB 14102-2005及相关企业标准设计制作，其特点是将卷帘箱竖立放置在楼地面上，帘板悬挂在上方导轨内，靠滚轮沿导轨运动实现卷帘启闭，导轨可为直线或曲线，地面无导轨。

1 适用范围

适用于大跨度洞口及曲线形低空间场合的防火隔断，如中庭、地下停车库等场所。

2 技术性能指标

卷帘平均运行速度（mm/min）：2000~12000

耐火性能：F3.0

最大洞口宽度（mm）：≤ 40000

最大洞口高度（mm）：≤ 6000

最小弯曲半径（mm）：≥ 800

卷帘启闭运行平均噪声（dB）：75

耐风压强度（Pa）：≥ 784.5

导轨高度（mm）：150

帘板距地面缝宽（mm）：20

3 主要技术参数（见右表）

4 选用要点

4.1 在平面图上确定侧向卷帘轨道的平面形状及几何尺寸，计算出洞口宽度，据此选择卷帘箱规格尺寸。为缩短启闭时间，洞口宽度宜小于或等于24000mm。

4.2 当洞口宽度超过24000mm时，应优先选用两樘对开卷帘。

4.3 曲线卷帘其最小弯曲半径应大于或等于800mm。

4.4 卷帘门有效通行高度＝卷帘箱高度－(200~400mm)。

4.5 卷帘箱宜用砌体或其他装饰材料饰面，因此在卷帘箱周围应留有不小于50mm的空间。并在卷帘箱体的饰面层上设置（宽x高）为600mmx1200mm的检修门。

4.6 当洞口宽大于20000mm时，每隔10000mm加一台辅助卷机。辅助卷机与拨轴同步运行，将卷帘拨出。

4.7 设计选用中应注明耐火等级，如卷帘用于外墙，应注明卷帘抗风压值。

主要技术参数

洞口宽度W (mm)	洞口高度H (mm)	卷帘箱长度A (mm)	卷帘箱宽度B (mm)	卷帘箱总重量 (kg)	电机功率 (W)
8000	3000~6000	1100	900	1300~2600	550
16000	3000~6000	1300	1100	2000~4000	750
24000	3000~6000	1500	1200	3000~6000	750X2
32000	3000~6000	1700	1400	4000~8000	750X2
40000	3000~6000	2000	1600	4500~9000	750X2

CGFJ1侧向钢防火卷帘选用表

H \ W	6000	9000	12000	15000	18000	21000	24000	27000	30000	33000	36000	39000
2400	CGFJ1-6024	CGFJ1-9024	CGFJ1-12024	CGFJ1-15024	CGFJ1-18024	CGFJ1-21024	CGFJ1-24024	CGFJ1-27024	CGFJ1-30024	CGFJ1-33024	CGFJ1-36024	CGFJ1-39024
2700	CGFJ1-6027	CGFJ1-9027	CGFJ1-12027	CGFJ1-15027	CGFJ1-18027	CGFJ1-21027	CGFJ1-24027	CGFJ1-27027	CGFJ1-30027	CGFJ1-33027	CGFJ1-36027	CGFJ1-39027
3000	CGFJ1-6030	CGFJ1-9030	CGFJ1-12030	CGFJ1-15030	CGFJ1-18030	CGFJ1-21030	CGFJ1-24030	CGFJ1-27030	CGFJ1-30030	CGFJ1-33030	CGFJ1-36030	CGFJ1-39030
3300	CGFJ1-6033	CGFJ1-9033	CGFJ1-12033	CGFJ1-15033	CGFJ1-18033	CGFJ1-21033	CGFJ1-24033	CGFJ1-27033	CGFJ1-30033	CGFJ1-33033	CGFJ1-36033	CGFJ1-39033
3600	CGFJ1-6036	CGFJ1-9036	CGFJ1-12036	CGFJ1-15036	CGFJ1-18036	CGFJ1-21036	CGFJ1-24036	CGFJ1-27036	CGFJ1-30036	CGFJ1-33036	CGFJ1-36036	CGFJ1-39036
3900	CGFJ1-6039	CGFJ1-9039	CGFJ1-12039	CGFJ1-15039	CGFJ1-18039	CGFJ1-21039	CGFJ1-24039	CGFJ1-27039	CGFJ1-30039	CGFJ1-33039	CGFJ1-36039	CGFJ1-39039
4200	CGFJ1-6042	CGFJ1-9042	CGFJ1-12042	CGFJ1-15042	CGFJ1-18042	CGFJ1-21042	CGFJ1-24042	CGFJ1-27042	CGFJ1-30042	CGFJ1-33042	CGFJ1-36042	CGFJ1-39042
4500	CGFJ1-6045	CGFJ1-9045	CGFJ1-12045	CGFJ1-15045	CGFJ1-18045	CGFJ1-21045	CGFJ1-24045	CGFJ1-27045	CGFJ1-30045	CGFJ1-33045	CGFJ1-36045	CGFJ1-39045
4800	CGFJ1-6048	CGFJ1-9048	CGFJ1-12048	CGFJ1-15048	CGFJ1-18048	CGFJ1-21048	CGFJ1-24048	CGFJ1-27048	CGFJ1-30048	CGFJ1-33048	CGFJ1-36048	CGFJ1-39048

CGFJ2侧向钢防火卷帘选用表

H \ W	8000	10000	14000	16000	20000	22000	26000	28000	32000	34000	38000	40000
2400	CGFJ2-8024	CGFJ2-10024	CGFJ2-14024	CGFJ2-16024	CGFJ2-20024	CGFJ2-22024	CGFJ2-26024	CGFJ2-28024	CGFJ2-32024	CGFJ2-34024	CGFJ2-38024	CGFJ2-40024
2700	CGFJ2-8027	CGFJ2-10027	CGFJ2-14027	CGFJ2-16027	CGFJ2-20027	CGFJ2-22027	CGFJ2-26027	CGFJ2-28027	CGFJ2-32027	CGFJ2-34027	CGFJ2-38027	CGFJ2-40027
3000	CGFJ2-8030	CGFJ2-10030	CGFJ2-14030	CGFJ2-16030	CGFJ2-20030	CGFJ2-22030	CGFJ2-26030	CGFJ2-28030	CGFJ2-32030	CGFJ2-34030	CGFJ2-38030	CGFJ2-40030
3300	CGFJ2-8033	CGFJ2-10033	CGFJ2-14033	CGFJ2-16033	CGFJ2-20033	CGFJ2-22033	CGFJ2-26033	CGFJ2-28033	CGFJ2-32033	CGFJ2-34033	CGFJ2-38033	CGFJ2-40033
3600	CGFJ2-8036	CGFJ2-10036	CGFJ2-14036	CGFJ2-16036	CGFJ2-20036	CGFJ2-22036	CGFJ2-26036	CGFJ2-28036	CGFJ2-32036	CGFJ2-34036	CGFJ2-38036	CGFJ2-40036
3900	CGFJ2-8039	CGFJ2-10039	CGFJ2-14039	CGFJ2-16039	CGFJ2-20039	CGFJ2-22039	CGFJ2-26039	CGFJ2-28039	CGFJ2-32039	CGFJ2-34039	CGFJ2-38039	CGFJ2-40039
4200	CGFJ2-8042	CGFJ2-10042	CGFJ2-14042	CGFJ2-16042	CGFJ2-20042	CGFJ2-22042	CGFJ2-26042	CGFJ2-28042	CGFJ2-32042	CGFJ2-34042	CGFJ2-38042	CGFJ2-40042
4500	CGFJ2-8045	CGFJ2-10045	CGFJ2-14045	CGFJ2-16045	CGFJ2-20045	CGFJ2-22045	CGFJ2-26045	CGFJ2-28045	CGFJ2-32045	CGFJ2-34045	CGFJ2-38045	CGFJ2-40045
4800	CGFJ2-8048	CGFJ2-10048	CGFJ2-14048	CGFJ2-16048	CGFJ2-20048	CGFJ2-22048	CGFJ2-26048	CGFJ2-28048	CGFJ2-32048	CGFJ2-34048	CGFJ2-38048	CGFJ2-40048

注：1.防火卷帘的断面用料尺寸、洞口预埋件及安装装饰详见本图集第107~108页。
2.CGFJ1为带洞口的侧向钢防火卷帘，CGFJ2为不带洞口的钢防火卷帘。

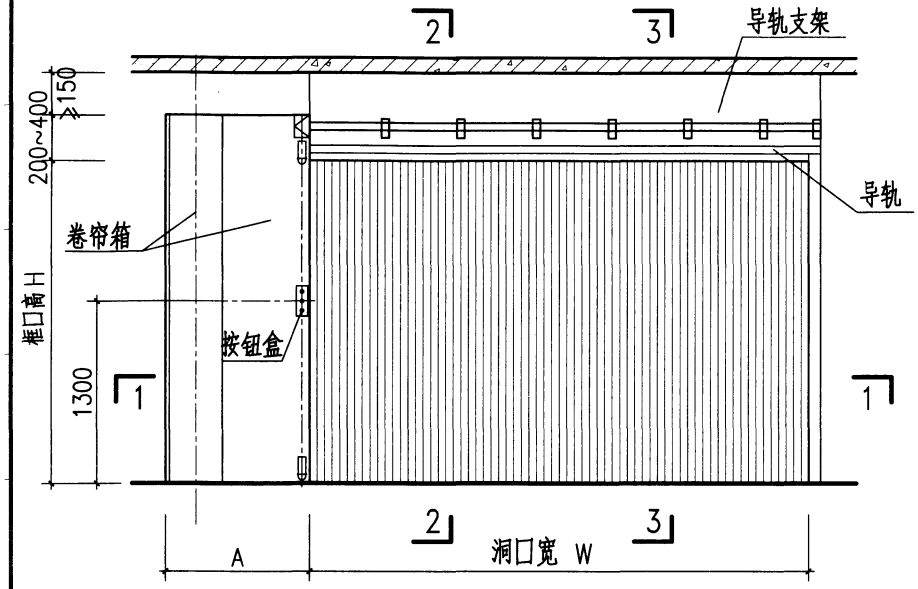

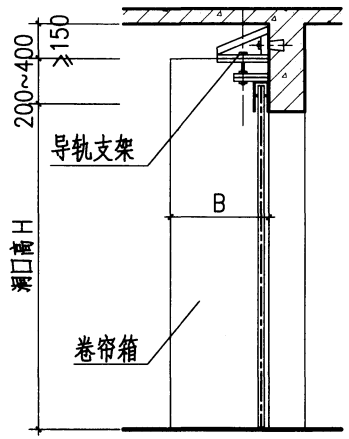

2-2

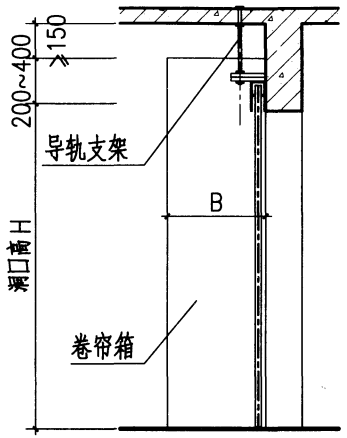

3-3

CGFJ1侧向钢防火卷帘立面图

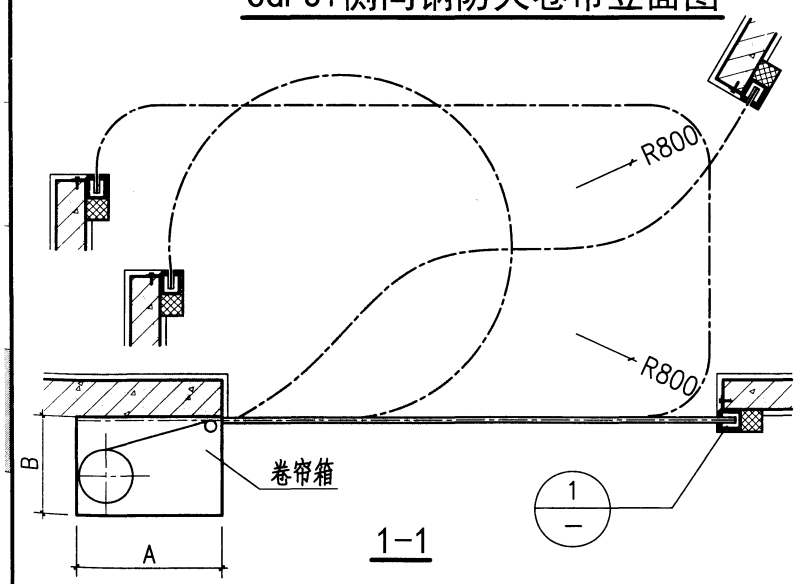

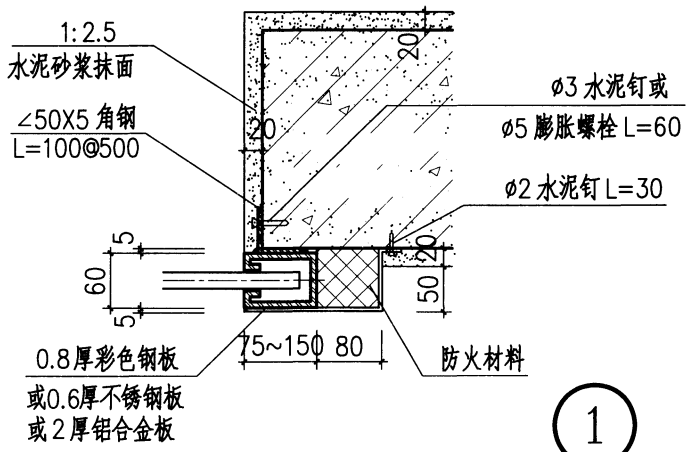

1

CGFJ1侧向钢防火卷帘构造								图集号	12J609
审核	王祖光	王祖光	校对	顾伯岳	顾伯岳	设计	顾京蕾	顾京蕾	页	107

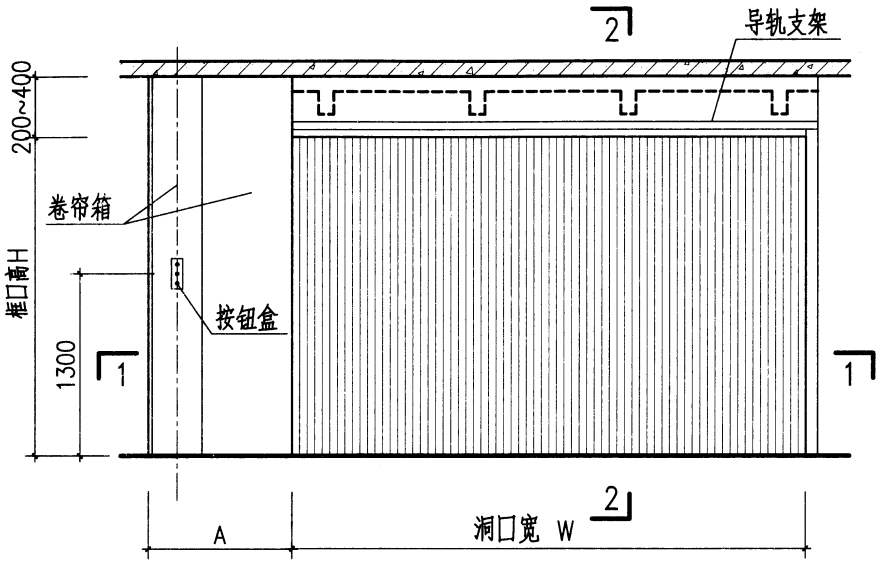

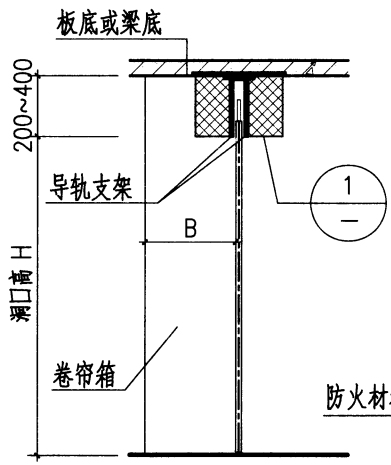

2-2

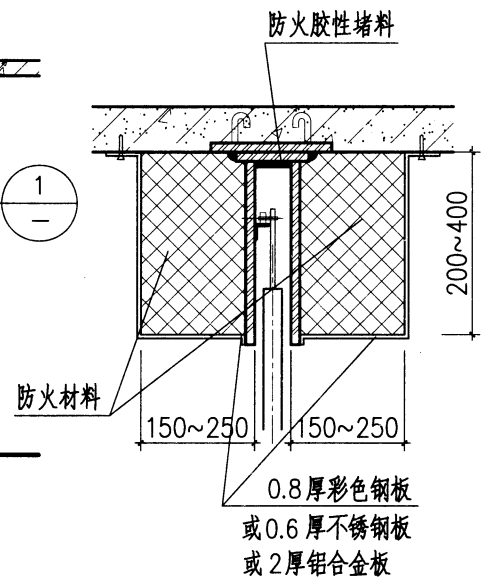

1

CGFJ2侧向钢防火卷帘立面图

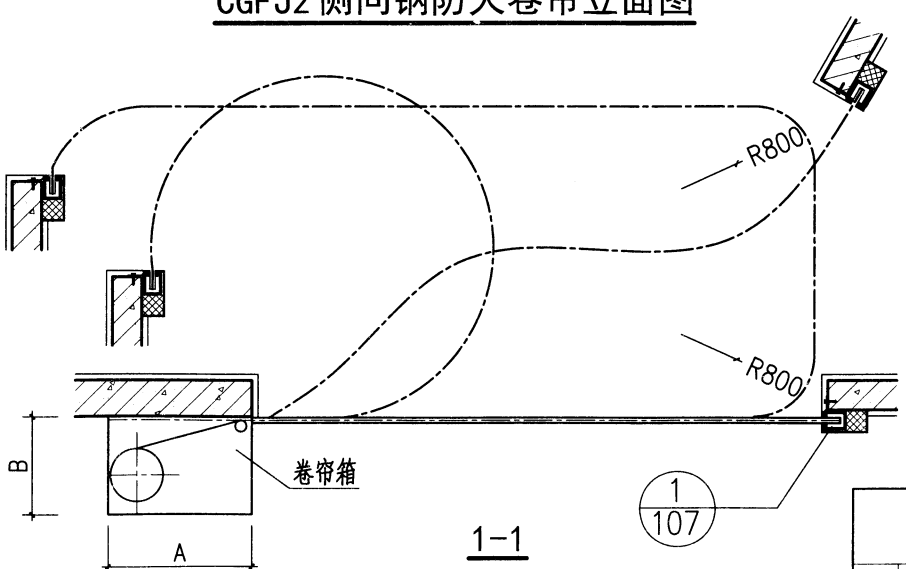

1-1

CGFJ2侧向钢防火卷帘构造									图集号	12J609
审核	王祖光	王祖光	校对	顾伯岳	顾伯岳	设计	顾京蕾	顾京蕾	页	108

PGFJ水平钢防火卷帘选用要点

该防火卷帘主要作为自动扶梯口或其他水平洞口的防火隔断，可减少隔断面积，节省工程造价。

技术性能指标：

最大洞口宽度(mm)： ≤ 5000

最大洞口长度(mm)： ≤ 16000

最小弯曲半径(mm)： R≥ 600

耐火性能： F3.0

启闭速度(mm/min)： 2000~9000

运行(启闭)噪声(dB)： 75

电源：三相 380V, 50Hz

卷帘箱有不小于500mm x 500mm的维修孔

PGFJ水平钢防火卷帘选用表

W \ L	3900	4200	4500	4800	5100	5400	5700	6000	8000	10000	12000	14000	16000
1500	PGFJ-3915	PGFJ-4215	PGFJ-4515	PGFJ-4815	PGFJ-5115	PGFJ-5415	PGFJ-5715	PGFJ-6015	PGFJ-8015	PGFJ-10015	PGFJ-12015	PGFJ-14015	PGFJ-16015
1800	PGFJ-3918	PGFJ-4218	PGFJ-4518	PGFJ-4818	PGFJ-5118	PGFJ-5418	PGFJ-5718	PGFJ-6018	PGFJ-8018	PGFJ-10018	PGFJ-12018	PGFJ-14018	PGFJ-16018
2100	PGFJ-3921	PGFJ-4221	PGFJ-4521	PGFJ-4821	PGFJ-5121	PGFJ-5421	PGFJ-5721	PGFJ-6021	PGFJ-8021	PGFJ-10021	PGFJ-12021	PGFJ-14021	PGFJ-16021
2400	PGFJ-3924	PGFJ-4224	PGFJ-4524	PGFJ-4824	PGFJ-5124	PGFJ-5424	PGFJ-5724	PGFJ-6024	PGFJ-8024	PGFJ-10024	PGFJ-12024	PGFJ-14024	PGFJ-16024
2700	PGFJ-3927	PGFJ-4227	PGFJ-4527	PGFJ-4827	PGFJ-5127	PGFJ-5427	PGFJ-5727	PGFJ-6027	PGFJ-8027	PGFJ-10027	PGFJ-12027	PGFJ-14027	PGFJ-16027
3000	PGFJ-3930	PGFJ-4230	PGFJ-4530	PGFJ-4830	PGFJ-5130	PGFJ-5430	PGFJ-5730	PGFJ-6030	PGFJ-8030	PGFJ-10030	PGFJ-12030	PGFJ-14030	PGFJ-16030
3300	PGFJ-3933	PGFJ-4233	PGFJ-4533	PGFJ-4833	PGFJ-5133	PGFJ-5433	PGFJ-5733	PGFJ-6033	PGFJ-8033	PGFJ-10033	PGFJ-12033	PGFJ-14033	PGFJ-16033
3600	PGFJ-3936	PGFJ-4236	PGFJ-4536	PGFJ-4836	PGFJ-5136	PGFJ-5436	PGFJ-5736	PGFJ-6036	PGFJ-8036	PGFJ-10036	PGFJ-12036	PGFJ-14036	PGFJ-16036
3900	PGFJ-3939	PGFJ-4239	PGFJ-4539	PGFJ-4839	PGFJ-5139	PGFJ-5439	PGFJ-5739	PGFJ-6039	PGFJ-8039	PGFJ-10039	PGFJ-12039	PGFJ-14039	PGFJ-16039
4200	PGFJ-3942	PGFJ-4242	PGFJ-4542	PGFJ-4842	PGFJ-5142	PGFJ-5442	PGFJ-5742	PGFJ-6042	PGFJ-8042	PGFJ-10042	PGFJ-12042	PGFJ-14042	PGFJ-16042
4500	PGFJ-3945	PGFJ-4245	PGFJ-4545	PGFJ-4845	PGFJ-5145	PGFJ-5445	PGFJ-5745	PGFJ-6045	PGFJ-8045	PGFJ-10045	PGFJ-12045	PGFJ-14045	PGFJ-16045
4800	PGFJ-3948	PGFJ-4248	PGFJ-4548	PGFJ-4848	PGFJ-5148	PGFJ-5448	PGFJ-5748	PGFJ-6048	PGFJ-8048	PGFJ-10048	PGFJ-12048	PGFJ-14048	PGFJ-16048
5000	PGFJ-3950	PGFJ-4250	PGFJ-4550	PGFJ-4850	PGFJ-5150	PGFJ-5450	PGFJ-5750	PGFJ-6050	PGFJ-8050	PGFJ-10050	PGFJ-12050	PGFJ-14050	PGFJ-16050

注：防火卷帘的断面用料尺寸、洞口预埋件及安装装饰详见本图集第110页。

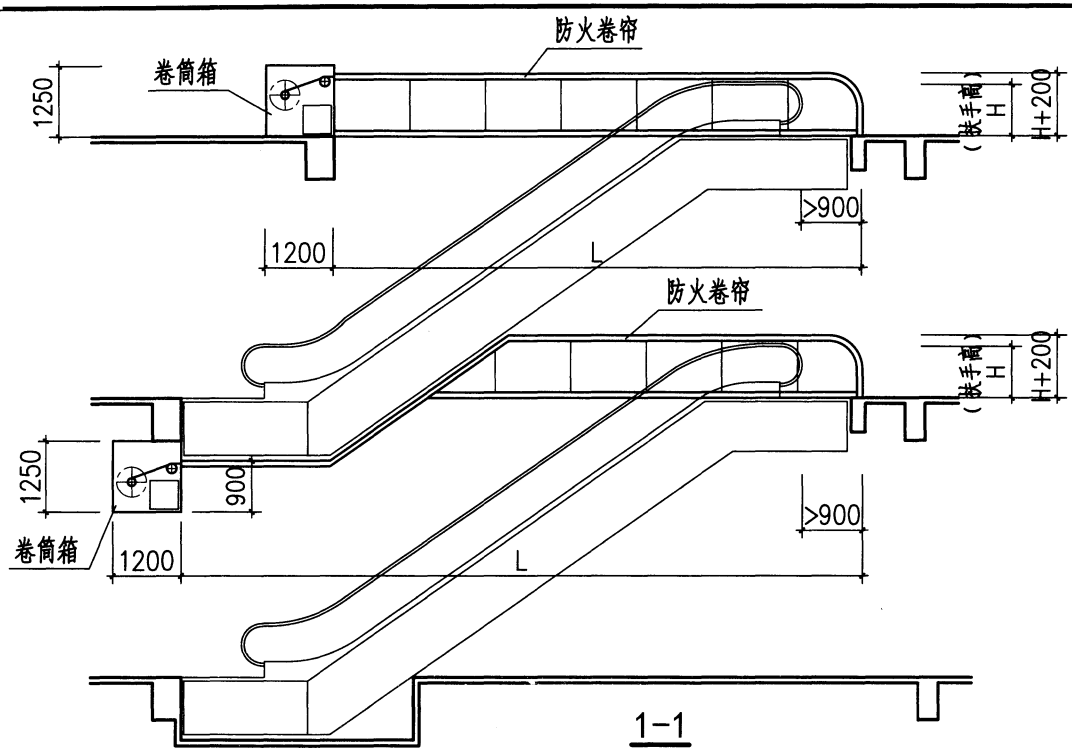

1-1

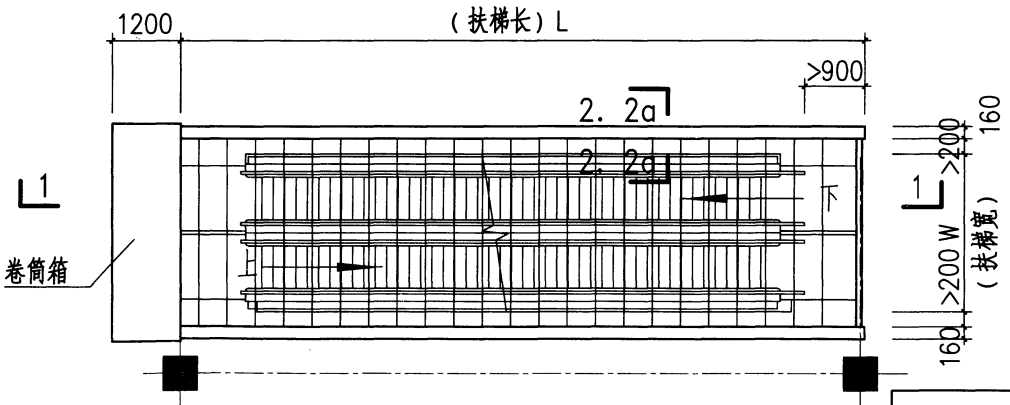

PGFJ水平钢防火卷帘平面图

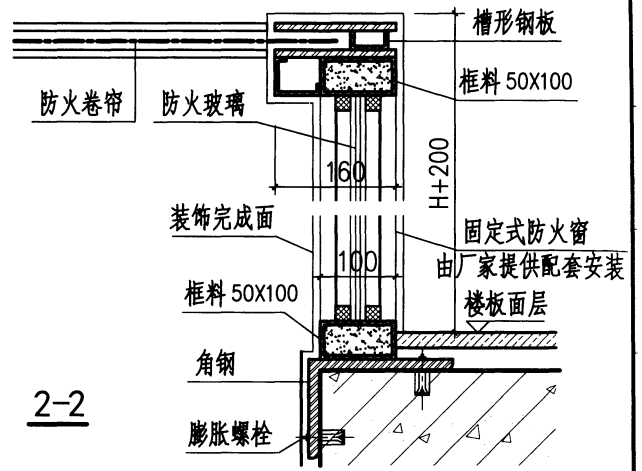

2-2

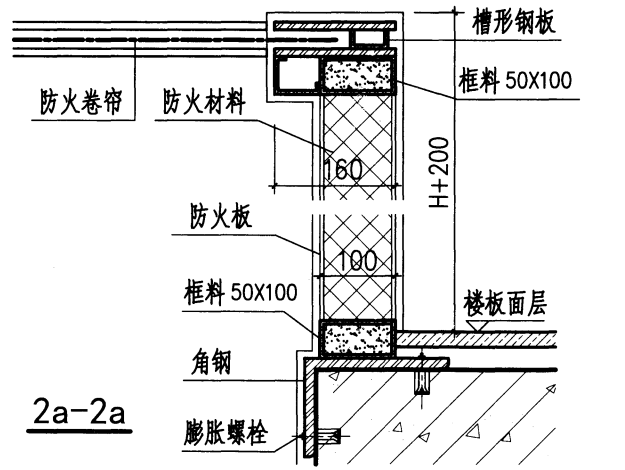

2a-2a

PGFJ水平钢防火卷帘详图									图集号	12J609
审核	王祖光	王祖光	校对	顾伯岳	顾伯岳	设计	顾京蕾	顾京蕾	页	110

附录一　卷机功率表

H \ W	2400	2700	3000	3300	3600	3900	4200	4500	4800	5400	6000	6600	7200	7800	8400	9600	10200	10800	11400	12000	13000	14000	15000
12000																							
11400																							
10800																							
10200																	3~4kW						
9600																							
8400																							
7800															2.2kW								
7200																							
6600												1.1~1.5kW											
6000																							
5400																							
4800											0.75kW												
4500								0.55kW															
4200																							
3900																							
3600						0.37kW																	
3300																							
3000		0.25kW																					
2700																							
2400																							

注：图表中为常用卷帘门洞口规格与卷机功率，图线范围以外门洞口尺寸的卷机就近选用。靠上选上限，靠下选下限。

附录二　卷帘下缘构造图

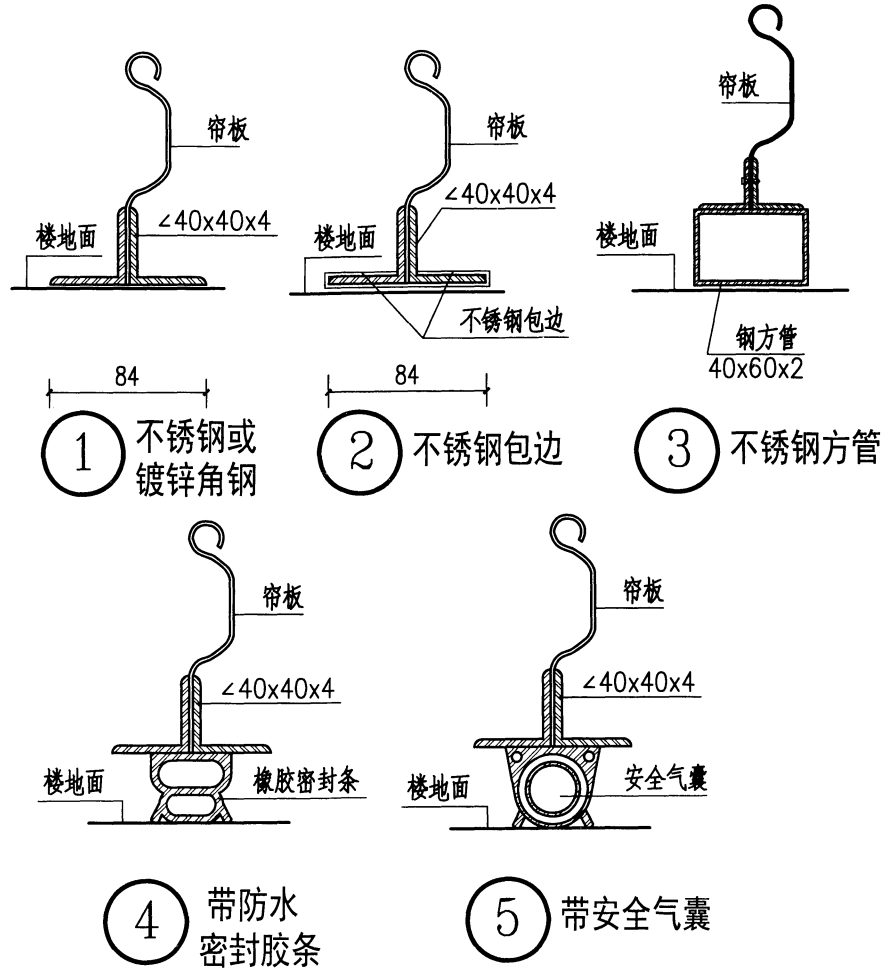

附录一　卷机功率表 附录二　卷帘下缘构造图								图集号	12J609
审核	王祖光	王祖光	校对	顾伯岳	顾伯岳	设计	顾京蕾	顾京蕾	页	111

附录三　防火门窗设置部位规定

建筑或构件名称	应设防火门窗的部位	防火门等级	防火窗等级	规范及条文
厂房	丙类厂房内的办公室休息室之间隔墙的门	A1.0（乙）		《建筑设计防火规范》（报批稿）3.3.5
	丙类液体储罐间的门	A1.5（甲）		《建筑设计防火规范》（报批稿）3.3.8
	乙类厂房与配电室隔墙上的窗（固定窗）		A1.5（甲）	《建筑设计防火规范》（报批稿）3.3.9
	丙、丁类仓库与办公休息室之间的门	A1.0（乙）		《建筑设计防火规范》（报批稿）3.3.10
	有爆炸危险区的楼梯间、室外楼梯或与相邻区联通处应设门斗，防火门要与楼梯间门错位设置	A1.5（甲）		《建筑设计防火规范》（报批稿）3.6.10
	地下、半地下厂房防火墙上的防火门	A1.5（甲）		《建筑设计防火规范》（报批稿）3.7.3
木结构建筑	附设在木结构住宅建筑中的机动车库、发电机间、配电间、锅炉间隔墙上的门	A1.0（乙）		《建筑设计防火规范》（报批稿）11.0.6
库房	库房通向走道或楼梯的门	A1.0（乙）		《建筑设计防火规范》（报批稿）3.8.2
	地下或半地下仓库（包括地下或半地下室）防火墙上的门	A1.5（甲）		《建筑设计防火规范》（报批稿）3.8.3
	库房与提升设施间的门	A1.0（乙）		《建筑设计防火规范》（报批稿）3.8.8
	中庭门窗	A1.5（甲）	A1.5（甲）	《建筑设计防火规范》（报批稿）5.3.2.1
	地下、半地下商店的防烟楼梯间的门	A1.5（甲）		《建筑设计防火规范》（报批稿）5.3.5
歌舞厅	歌舞厅、录像厅、夜总会、卡拉ok厅等隔墙上的门	A1.0（乙）		《建筑设计防火规范》（报批稿）5.4.9.5
锅炉房	锅炉房、变压器室与其他房间之间的门、窗	A1.5（甲）	A1.5（甲）	《建筑设计防火规范》（报批稿）5.4.12.3
	锅炉房与储油间的门	A1.5（甲）		《建筑设计防火规范》（报批稿）5.4.12.4
	柴油发电机房与其他部分间的门	A1.5（甲）		《建筑设计防火规范》（报批稿）5.4.13.2
	柴油发电机房与储油罐之间的门	A1.5（甲）		《建筑设计防火规范》（报批稿）5.4.13.3
汽车库	汽车电梯厅的门	A1.0（乙）		《建筑设计防火规范》（报批稿）5.5.5
高层病房楼避难层	避难层隔墙的门	A1.5（甲）		《建筑设计防火规范》（报批稿）5.5.24.3
	避难层的外窗		C1.0	《建筑设计防火规范》（报批稿）5.5.24.6
剧场	剧院舞台与观众厅之间的门	A1.0（乙）		《建筑设计防火规范》（报批稿）6.2.1

续前

建筑或构件名称	应设防火门窗的部位	防火门等级	防火窗等级	规范及条文
住宅建筑	27m<H≤54m的住宅建筑，每单元设一座疏散楼梯的户门	A1.0（乙）		《建筑设计防火规范》（报批稿）5.5.26
	H≤33m的住宅建筑，楼梯间不封闭时的户门	A1.0（乙）		《建筑设计防火规范》（报批稿）5.5.30
	H≤33m的住宅建筑，封闭楼梯间前室宜采用常开防火门，户门为乙级防火门	A1.0（乙）		《建筑设计防火规范》（报批稿）5.5.30
	H>27m的住宅建筑、避难间的门、窗	A1.0（乙）	A1.0（乙）或C1.0	《建筑设计防火规范》（报批稿）5.5.32
	防火墙上的门窗，应为固定的或自动关闭的防火门窗	A1.5（甲）	A1.5（甲）	《建筑设计防火规范》（报批稿）6.1.6
封闭楼梯间	高层建筑、人多的公建、人多的丙类厂房、甲乙类厂房封闭楼梯间的门（向疏散方向开启）	A1.0（乙）		《建筑设计防火规范》（报批稿）6.4.2.3
	除高层建筑，人多的公建、人多的丙类厂房外的其他建筑的封闭楼梯间的门（可采用双向弹簧门）	A1.0（乙）		《建筑设计防火规范》（报批稿）6.4.2.3
防火门窗	甲、乙类生产部位和使用丙类液体的部位隔墙上的门、窗	A1.0（乙）	A1.0（乙）	《建筑设计防火规范》（报批稿）6.2.3.1
	有明火和高温的部位隔墙的门窗	A1.0（乙）	A1.0（乙）	《建筑设计防火规范》（报批稿）6.2.3.2
	甲、乙、丙类厂房（仓库）内布置有不同火灾危险性类的房间的门、窗	A1.0（乙）	A1.0（乙）	《建筑设计防火规范》（报批稿）6.2.3.3
	民用建筑内的附属库房、剧场后台的辅助用房隔墙的门、窗	A1.0（乙）	A1.0（乙）	《建筑设计防火规范》（报批稿）6.2.3.4
	除住宅建筑外，其他建筑内厨房的门、窗	A1.0（乙）	A1.0（乙）	《建筑设计防火规范》（报批稿）6.2.3.5
	一、二级耐火等级建筑门厅的门、窗	A1.0（乙）	A1.0（乙）	《建筑设计防火规范》（报批稿）6.2.3.6
	窗槛墙高度<0.8m，且有自动喷水灭火系统的建筑的外窗		A1.0（乙）或C1.0	《建筑设计防火规范》（报批稿）6.2.5
	通风空调机房、变配电室开向建筑内的门	A1.5（甲）		《建筑设计防火规范》（报批稿）6.2.6
	消防控制室和其他设备房开向建筑内的门	A1.0（乙）		《建筑设计防火规范》（报批稿）6.2.6
	电缆井、管道井、排烟道、排气道的门	A0.5（丙）		《建筑设计防火规范》（报批稿）6.2.8
	高层建筑垃圾道前室的门	A0.5（丙）		《建筑设计防火规范》（报批稿）6.2.8
	电梯层门	A1.0（乙）		《建筑设计防火规范》（报批稿）6.2.8
	双层幕墙中内侧幕墙上的外窗		A1.0（乙）或C1.0	《建筑设计防火规范》（报批稿）6.2.10
	封闭楼梯间、首层扩大封闭前室的门	A1.0（乙）		《建筑设计防火规范》（报批稿）6.4.2.1

续前

建筑或构件名称	应设防火门窗的部位	防火门等级	防火窗等级	规范及条文
医院	医疗建筑的产房、手术室等与附设托儿所等房间之间的门、窗	A1.0(乙)	A1.0(乙)	《建筑设计防火规范》(报批稿)6.2.2
防烟楼梯间	疏散走道通向前室及前室通向楼梯间的门	A1.0(乙)		《建筑设计防火规范》(报批稿)6.4.3.4
	首层扩大前室的门	A1.0(乙)		《建筑设计防火规范》(报批稿)6.4.3.6
	地下、半地下室楼梯间首层的门	A1.0(乙)		《建筑设计防火规范》(报批稿)6.4.4
	通向室外疏散楼梯的门	A1.0(乙)		《建筑设计防火规范》(报批稿)6.4.5.4
	疏散走道在防火分区处的门	A1.5(甲)		《建筑设计防火规范》(报批稿)6.4.10
	防火隔间的门	A1.5(甲)		《建筑设计防火规范》(报批稿)6.4.13.2
	防火分区至防烟前室的门	A1.5(甲)		《建筑设计防火规范》(报批稿)6.4.14.5
	前室开向避难走道的门	A1.0(乙)		《建筑设计防火规范》(报批稿)6.4.14.5
消防电梯	消防电梯前室的门	A1.0(乙)		《建筑设计防火规范》(报批稿)7.3.4.4
	消防电梯井、机房与相邻电梯的门	A1.5(甲)		《建筑设计防火规范》(报批稿)7.3.5
人防	消防控制室、消防水泵房、排烟机房、灭火剂储瓶室、变配电室、通信机房、通风和空调机房及可燃物存放量平均值超过 30kg/m² 火灾荷载密度的房间隔墙上的门	A1.5(甲)	A1.5(甲)	《人民防空工程设计防火规范》3.1.5
	人防各防火分区至防烟楼梯间，前室的门	A1.5(甲)	A1.5(甲)	《人民防空工程设计防火规范》5.2.3
配变电所	配变电所内部相通的门和直通向室外的门	A0.5(丙)	A0.5(丙)	《民用建筑设计通则》8.3.2.3 《民用建筑设计通则》8.3.2.4
医疗建筑	洁净手术部与非洁净手术部区域相连通的门(直接通向敞开式外走廊或直接对外的门除外)	A1.0(乙)	A1.0(乙)	《医院洁净手术部建筑设计规范》9.0.2
	病房楼每层防火分区内，有两个及两个以上护理单元时，通向公共走道的单元入口处	A1.0(乙)	A1.0(乙)	《综合医院建筑设计规范》4.0.3
博物馆建筑	藏品库房、陈列室的隔墙应为非燃烧体，防火分区内的隔间应采用乙级防火门分隔	A1.0(乙)	A1.0(乙)	《博物馆建筑设计规范》5.1.2
档案馆建筑	库区缓冲间及档案库的门	A1.5(甲)	A1.5(甲)	《档案馆建筑设计规范》6.0.8
	库区内封闭楼梯间的门		A1.0(乙)	《档案馆建筑设计规范》6.0.7

续前

建筑或构件名称	应设防火门窗的部位	防火门等级	防火窗等级	规范及条文
汽车库建筑	除敞开式及斜板式以外的多层、高层及地下汽车库，其坡道两侧应用防火墙与停车区隔开。坡道出入口应采用水幕、防火卷帘或防火门与停车区隔开（当车库和坡道上均设有自动灭火系统时可不受此限）	A1.5（甲）	A1.5（甲）	《汽车库、修车库、停车场设计防火规范》5.3.3
	地下和高层汽车库，及设在高层裙房内的车库，其楼梯间及前室的门	A1.0（乙）	A1.0（乙）	《汽车库、修车库、停车场设计防火规范》6.0.3
	高层汽车库的室外楼梯疏散门	A1.0（乙）		《汽车库、修车库、停车场设计防火规范》6.0.4
图书馆建筑	图书馆书库、非书资料库、珍善本书库、特藏书库等防火墙上的门	A1.5（甲）	A1.5（甲）	《图书馆建筑设计规范》6.2.5
计算机房	计算机房内墙上的门窗应为甲级防火门窗（门应外开）（适用于主机房建筑面积≥140m²机房）	A1.5（甲）	A1.5（甲）	《电子计算机机房设计规范》4.3.3
旅馆建筑	附建在旅馆建筑中的餐厅部分	A1.5（甲）	A1.5（甲）	《旅馆建筑设计规范》4.0.5
办公建筑	机要室、档案室和重要库房等隔墙的门	A1.5（甲）	A1.5（甲）	《办公建筑设计规范》5.0.5
剧场建筑	舞台主台通向各处洞口	A1.5（甲）	A1.5（甲）	《剧场建筑设计规范》8.1.2
	变电间之高、低压配电室与舞台、侧台、后台相连时，必须设置面积不小于6m的前室，其设置的门	A1.5（甲）	A1.5（甲）	《剧场建筑设计规范》8.1.5
	后台内使用燃气加热器装置时，应用耐火极限不低于2.5隔墙和甲级防火门分隔	A1.5（甲）	A1.5（甲）	《剧场建筑设计规范》8.1.11
	当剧场建筑与其他建筑合建或毗邻时，应形成独立的防火分区，其连通的门	A1.5（甲）	A1.5（甲）	《剧场建筑设计规范》8.1.12
体育建筑	体育建筑的观众厅、比赛厅或训练厅的安全出口		A1.0（乙）	《体育建筑设计规范》8.1.3.2

上海森林“安安”系列防火门、窗相关技术资料

产品	特点及主要技术参数							
钢质隔热防火门	特点及形式：用钢质材料制作门框和门扇面板，门扇内填充对人体无毒无害的防火隔热材料，并配以防火五金配件所组成的具有一定耐火性能的门。门的型式有单、双扇隔热防火门，镶玻璃单、双扇隔热防火门及带玻璃、带亮窗隔热防火门。							
	适用范围：广泛适用于工业与民用建筑中防火墙和防火分区的防火分隔。							
	技术参数	最大尺寸	执行标准	耐火极限	内芯材料	门扇厚度	面板材质厚度	框材质厚度
		单扇平开门：1400m×4000m 双扇平开门：4200m×4000m	GB12955-2008	A1.50(甲级)≥1.50h A1.00(乙级)≥1.00h A0.50(丙级)≥0.50h	珍珠岩	甲:53mm、50mm 乙:50mm 丙:45mm	≥0.9mm	≥1.4mm
钢质防火卷帘	特点及形式：由帘片、导轨、传动系统和电器控制系统等部分组成，火灾发生时可由手动、电动、消防联动三种控制方式使卷帘下落，阻止火势蔓延，型式上按运动方向分有垂直、侧向、水平三种，按耐火时间及抗辐射热分有普通型、复合型和特级防火卷帘。							
	适用范围：适用于工业与民用建筑中作防火分区的分隔。							
	技术参数	最大尺寸(建议)	执行标准	耐火极限	防烟性能	抗风压强度	启闭速度	
		18000m×9000m（垂直） 45000m×6000m（侧向） 5000m×16000m（水平）	GB14102-2005 及相关企业标准	F2≥2.0h;F3≥3.0h FY2≥2.0h;FY3≥3.0h	防烟型卷帘漏烟量 不大于 0.2m^3/m^2.min	≥784Pa （80 型帘板）	2～9m/min （可调）	
双轨无机特级防火卷帘	特点及形式：由双层无机复合帘布、导轨、传动系统和电器控制系统等部件组成。火灾发生时可由手动、电动、消防联动三种控制方式使卷帘下落，阻止火势蔓延。此卷帘具有耐火完整性、隔热性、防烟性。按运行方式分为滚筒式和折叠式。							
	适用范围：适用于工业与民用建筑中作防火分区无水喷淋设备的分隔。							
	技术参数	最大尺寸(建议)	执行标准	耐火极限	防烟性能	抗风压强度	启闭速度	
		16000m×6000m（卷筒式） 120000m×6000m（折叠式）	GB14102-2005 及相关企业标准	TF3≥3.0h	防烟型卷帘漏烟量不 大于 0.2m^3/m^2.min	——	2～9m/min （可调）	
木质隔热防火门	特点及形式：用难燃木材或难燃木制品作门框、门扇内骨架、门扇面板，门扇内填充对人体无毒无害的防火隔热材料，并配以防火五金所组成的具有一定耐火性能的门。门的形式有单、双扇隔热防火门，镶玻璃单、双扇隔热防火门及带玻璃带亮窗隔热防火门。							
	适用范围：适用于办公区域间、工厂楼道间、大厦通道等工业与民用建筑上要求装饰性强的防火分隔。							
	技术参数	最大尺寸	执行标准	耐火极限	内芯材料	门扇厚度		
		单扇平开门：1200m×3600m 双扇平开门：3000m×3600m	GB12955-2008	A1.50(甲级)≥1.50h A1.00(乙级)≥1.00h A0.50(丙级)≥0.50h	珍珠岩＋防火板	（甲级）55mm （乙级）50mm （丙级）45mm		
钢质防火窗(固定式、开启式)	特点及形式：用涂覆钢板及防火玻璃组成的符合耐火要求的窗，形式为固定式。							
	适用范围：适用于工业与民用建筑中要求有可视效果的防火分隔。							
	技术参数	最大尺寸	执行标准	耐火极限	组成材料	五金配件		
		固定式:1000m×1500m (可连续可分割) 开启式:800m×1500m	GB16809-2008	A1.50(甲级)≥1.50h A1.00(乙级)≥1.00h A0.50(丙级)≥0.50h	涂层镀锌钢板和防火玻璃	熔融温度不低于 950℃		

宝产三和产品相关技术资料

1. 产品简介

宝产三和防火卷帘系列由钢质防火卷帘（复合型）、钢制防火卷帘（普通型）、钢质防火防烟卷帘（普通型）、钢质防火防烟卷帘（复合型）、钢制防火卷帘（侧向式普通型）、钢制防火卷帘（水平式普通型）、特级防火卷帘（双轨无机布基）、无机纤维复合防火防烟卷帘、特级防火卷帘（双轨无机折叠式提升）、特级防火卷帘（水雾式钢制复合型）、特级防火卷帘（水雾式侧向钢制复合型）、挡烟垂壁等 13 种产品组成。

2. 适用范围

产品	厚度（mm）	主要材料	适用范围
钢质防火卷帘（复合型）	0.8+0.8	冷轧镀锌钢板、彩色涂层钢板、不锈钢	适用于工业与民用建筑中具有防火功能的普通防火卷帘
钢制防火卷帘（普通型）	1.0		
钢质防火防烟卷帘（普通型）	1.0		
钢质防火防烟卷帘（复合型）	0.8+0.8		
钢制防火卷帘（侧向式普通型）	1.0		
钢制防火卷帘（水平式普通型）	1.0		
无机纤维复合防火防烟卷帘	15	由防热辐射布、隔热毯、防火耐火布、防火布、装饰布等组成	
特级防火卷帘（双轨无机布基）	15		
特级防火卷帘（双轨无机折叠式提升）	15		
特级防火卷帘（水雾式钢制复合型）	0.8+0.8	冷轧镀锌钢板、彩色涂层钢板、不锈钢	
特级防火卷帘(水雾式侧向钢制复合型）	0.8+0.8		
挡烟垂壁	0.4	防火布	

3. 性能特点

普通防火卷帘其耐火性能为耐火试验进行 240min 未丧失完整性，耐火极限>4.00h；特级防火卷帘其耐火性能为耐火试验进行 240min，未丧失完整性，同时符合 GB7633《门和卷帘耐火试验方法》有关背火面温升的判断条件，未丧失隔热性，耐火极限>4.00h。

注：本页根据上海宝产三和有限公司提供的技术资料编制。

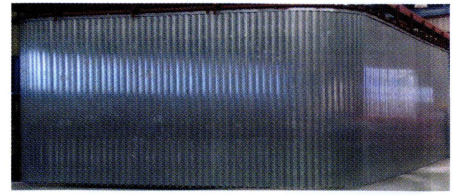

钢质防火卷帘（侧向式）



钢质防火卷帘（水平式）



钢质防火防烟卷帘

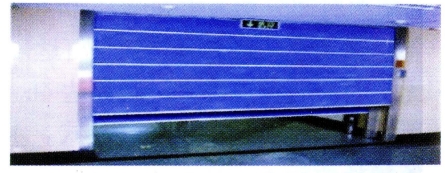

特级防火卷帘（双轨无机布基）



钢质防火卷帘(宽度为 21m)

防火门产品相关技术资料

1. 产品类型

双轨双帘特级无机纤维复合防火卷帘、大跨度异形特级无机布基折叠提升式防火卷帘（图 1）、双轨双帘特级无机布基折叠提升式防火卷帘（图 2）、钢质防火卷帘、侧向式钢质防火卷帘（图 3）、水平式钢质防火卷帘、水喷雾式特级钢质防火卷帘、挡烟垂壁（分无机布质卷帘式和玻璃悬挂式两种）、玻璃隔热防火门（图 4）、钢质隔热防火门（图 5）、木质隔热防火门、不锈钢质隔热防火门、钢木复合隔热防火门、钢木质隔热防火防盗门（装甲门）（图 6）、防火隔声门、防火窗等。

2. 适用范围

防火门窗和防火卷帘广泛适用于银行、写字楼、医院、学校、住宅、工厂、商业、酒店、夜总会、体育场馆等各种公共场所。

3. 性能特点

防火门采用冷轧镀锌钢板或阻燃木材、不锈钢板作为表面和骨架材料，以珍珠岩为门芯填充材料制作而成的具有防火隔热功能的特种门，最大尺寸可达 4200mm×4000mm，分甲、乙、丙三个等级，防火时间分别为 1.5h、1h 和 0.5h。其中的防火隔声门同时还具备隔声功能，最大隔声效果可达 45dB。特级防火卷帘分为钢质和无机布质两种，防火时间高达 4h。其中钢质防火卷帘可以根据场所的特点，设计成侧向移动式、水平移动式等特种卷帘，能适应各种场所的不同需要。无机布质防火卷帘分为普通型和折叠提升型两种，可以满足大跨度、多种形式场所的防火隔断需要。防火窗可以分为固定式和可开启式两种，能最大限度地满足各种场所防火要求。挡烟垂壁是安装在场所室内顶部一定高度用于延缓或阻止烟雾扩散的特殊设备，分为无机布质卷帘式和玻璃悬挂式两种，能满足各种场所的防烟、挡烟需要。

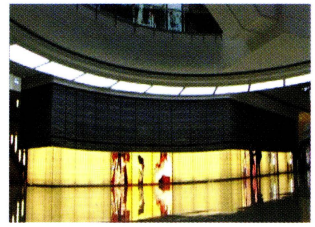

图 1



图 2



图 3



图 4

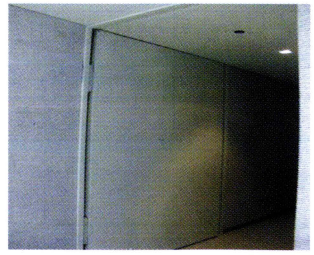

图 5

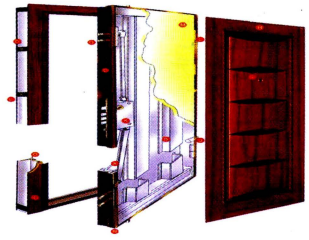

图 6

注：本页根据北京光华安富业门窗有限公司提供的技术资料编制 。

上海加汇防火门窗产品相关技术资料

1. 产品简介

上海加汇防火门窗产品系列，主要包括钢质防火通道门、钢质防火进户门、木质防火门、钢木质防火通道门、钢木装甲门、钢质防火窗、钢质玻璃防火门、不锈钢门、防火卷帘等产品。

2. 性能特点

产　品	分　类	主要材料及技术参数	适用范围
钢质门	通道防火门 防火进户门 防盗安全门 楼寓对讲门	门框采用 1.2mm～2.0mm 镀锌钢板，门扇采用 0.8mm～1.0mm 镀锌钢板,填充膨胀珍珠岩，表面静电喷涂。 五金配件均选用经国家检测机构检验合格的产品。 防火性能：甲级 1.5h、乙级 1.0h、丙级 0.5h。 可加工定做各种规格。产品有双扇、单扇、双扇带玻璃、单扇带玻璃、双扇带玻带亮、单扇带玻带亮。 防火门最大规格可做到 290mm0×2900mm（双开通扇）	应用于工业及民用高层建筑、花园别墅及大型商场、娱乐场所等需要防火、防盗的场所
木质门	通道防火门	采用优质硬木做门框及骨架,夹板或密度板做面板,填充膨胀珍珠岩。 防火性能：甲级 1.5h、乙级 1.0h、丙级 0.5h。 可加工定做各种规格。产品有双扇、单扇、双扇带玻璃、单扇带玻璃、双扇带玻带亮、单扇带玻带亮	
钢木质	通道防火门 模压防火门	门框采用 1.2mm 镀锌钢板，门扇采用优质硬木骨架，三聚氢氨免漆板、模压板饰面。 防火性能：甲级 1.5h、乙级 1.0h、丙级 0.5h。 可加工定做各种规格。产品有双扇、单扇、双扇带玻璃、单扇带玻璃、双扇带玻带亮、单扇带玻带亮	
装甲门	防火进户门 防盗进户门 防火防盗门	门框采用 1.5mm～2.0mm 镀锌钢板或木质门套,门扇可根据客户要求配各种材料及样式的外饰面，既可起到防盗、防火作用，又能达到外观舒适、美观的效果。 门扇厚度 60mm～70mm	
玻璃防火门	钢质玻璃门 不锈钢玻璃门	采用优质镀锌钢板或 304 不锈钢板及钢化防火灌浆玻璃或铯钾玻璃。 防火性能：甲级 1.5h、乙级 1.0h。 可加工定做各种规格。产品有双扇、单扇，最大规格可做到 2000mm×2700mm	
钢质防火窗	—	采用优质镀锌钢板及钢化防火灌浆玻璃或铯钾玻璃	
防火卷帘	—	钢质卷帘、复合型钢质卷帘、双轨特级防火卷帘、无机布基防火卷帘等。 耐火性能大于 3.0h	

注：本页根据上海加汇消防安全设备工程有限公司提供的技术资料编制 。

开顺海船门窗产品相关技术资料

1. 钢质门窗系列

1.1 产品简介：钢质门窗产品是以镀锌钢/不锈钢为主材，内部填充所需特性的相应填充料，采用专用设备、专用模具加工，门框及门扇表面经过静电粉末喷涂、烤漆处理，能够满足设计和使用功能的要求。

1.2. 产品类型：

钢质平开门	钢质防火门	钢质多用途门	常开式钢质防火门
钢质密闭门	钢质屏蔽门	钢质防盗安全门	钢质防火防烟门
钢质隔音门	钢质洁净门	钢质玻璃安全门	钢质特种防爆门
钢质管井门	钢质逃生门	钢质防火防盗门	钢质特种抗爆门
钢质折叠门	钢质自由门	钢质推拉门	钢质泄爆墙/门窗
钢质抗爆墙	钢质抗爆窗	轻型钢质室内门	钢质饰面贴面门
钢质保温门	钢质平移门	专用仓库防盗门	医用半自动移门

1.3. 适用范围：钢质门根据自身的功能性特点，广泛应用于各种建筑的室内及室外，包括工业厂房、商住楼、房产项目、医院、地铁等大型工业、公共及民用项目。

2. 自动门产品系列

2.1. 产品简介：自动门产品是通过控制电机、控制箱及传动系统，对门的开启和关闭实现实时控制或智能控制，起到良好的安全与物流等功能和效果。

2.2 产品类型：

电动滑升门	电动平开门	高端医用快速门	堆叠式快速门
电动折叠门	滚筒式快速门	大型电动平开门	电动平开软门（帘）
对撞高速门	电动推拉大门	超大机库大门	自动移门（隐蔽式）
电动平移门	电动闸门	超大型软帘大门	带门禁自动门
车库门	电动庭院门	自动伸缩门	带监控自动门

2.3. 适用范围：自动门适用于商场、宾馆、公寓、高端别墅、酒店、机场、车站、银行、大型厂房、物流仓库等大型工业、民用和公共项目。

3. 卷帘门产品系列

3.1. 产品简介：卷帘门产品的帘片以镀锌钢、彩钢板及不锈钢为主材，分单片及复合两种型，有各种板型可供选择。钢质帘面均通过手电两用传动装置和控制系统控制卷帘的升降，达到防火、防盗、保温、防爆等各类功能性要求。产品外形平整美观、造型新颖。

3.2 卷帘门产品类型：

垂直钢质防火卷帘	侧向钢质防火卷帘	双轨双帘特级防火卷帘
平卧钢质防火卷帘	钢质超宽超高卷帘	无机特级折叠式防火卷帘
钢质防爆卷帘	钢质抗风卷帘	水雾式特级防火卷帘
钢质防盗安全卷帘	钢质保温卷帘	钢质格栅及镂空卷帘
钢质透明卷帘	软帘式超大门	堆叠式（背带式）高速抗风卷帘

3.3 适用范围：根据卷帘门的功能性特点，广泛应用于建筑中有防火、防盗、保温、防爆等需求的场所，主要应用于仓库、商场及商铺、工业厂房、物流仓库、地下库等各类民用、公共及工业建筑。

4. 防排烟产品系列

4.1 产品简介：防排烟产品作为一种专业设计的排烟装置，根据消防信号或其他外界信号，自动控制启闭。日常具有采光及通风功能，在发生火灾时起到挡烟、导烟及储烟的作用。

4.2. 产品类型：

自动挡烟垂帘（垂壁）	固定式挡烟垂壁	自动排烟窗（气动、电动）

注：本页根据上海开顺海船特种门窗有限公司提供的技术资料编制。

瑞中天明（北京）门业有限公司产品相关技术资料

1. 产品简介

瑞中天明（北京）门业有限公司的产品有防火门、防火安全门、室内门、防火卷帘四大类，近 50 种产品。

2. 适用范围

产品	主要产品	适用范围
防火门	木质防火门 钢质防火门 钢木防火门 不锈钢大玻璃防火门 防火窗 抗风压防火门	民用：别墅、公寓、商品房、政府保障房。 公共建筑：酒店、办公楼、商场、学校、医院、机场、轨道交通。 工业：车间厂房
防火安全门	装甲门 钢质防火安全门 钢木防火安全门	
室内门	钢质室内门 木质室内门 钢木室内门	
防火卷帘	抗风压防火卷帘 特级防火卷帘（无机布基型） 特级防火卷帘（提升折叠型） 挡烟垂壁	

3. 性能特点

3.1 防火门：耐火性能分为甲级、乙级、丙级，门扇内部填充对人体无毒无害防火隔热材料。

3.2 防火安全门：防盗性能分为甲级、乙级、丙级、丁级，多种产品可以选择，配置中高档五金，满足设计需求。

3.3 室内门：门扇内填充高强度蜂窝纸，门扇整体轻便，满足医院、学校等场合的使用要求。

3.4 防火卷帘：采用先进和成熟的传动系统，使得提升折叠防火卷帘在宽度、高度、形状三个方面没有限制，满足各种场合对防火及装修的要求。

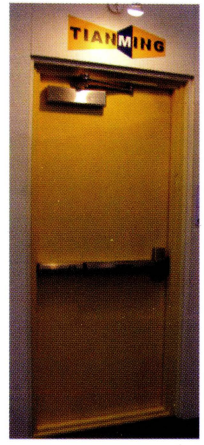

防火门

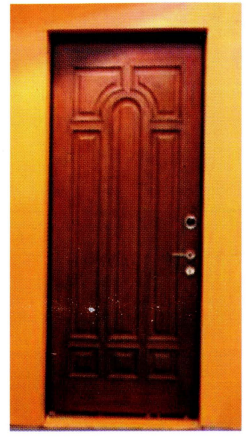

装甲门

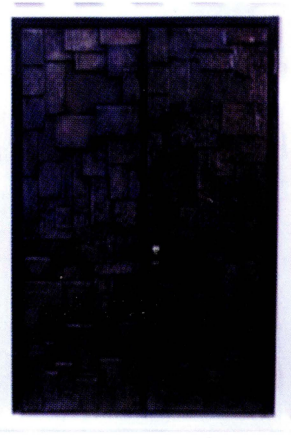

装甲门

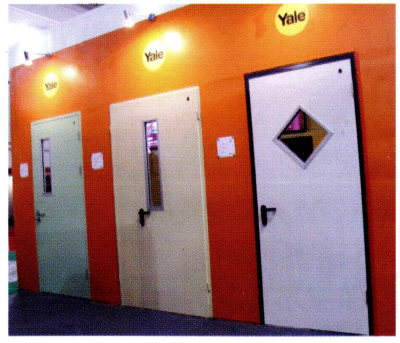

室内门

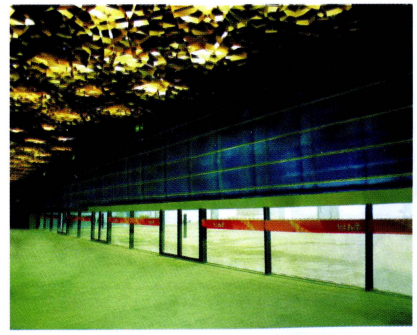

特级防火卷帘（提升折叠型）

注：本页根据瑞中天明（北京）门业有限公司提供的技术资料编制 。

永庆防火门相关技术资料

1. 产品简介

永庆防火门系列产品主要包括：木质防火门、钢质防火门、钢木质防火门、防火卷帘门。防火门按耐火极限分为甲级、乙级、丙级三种。

2. 适用范围

制　品	厚度（mm）	主要材料	适用范围
木质防火门	框：100 扇：50	饰面人造板、防火板、珍珠岩防火门芯板	各种民用、公共建筑，如宾馆、饭店、住宅楼、办公楼、商场以及火车轮船等有防火要求的部位
钢质防火门	框：95 扇：50	冷轧镀锌钢板、珍珠岩防火门芯板	
钢木质防火门	框：100 扇：50	冷轧镀锌钢板、珍珠岩防火门芯板、饰面人造板、防火板	
防火卷帘门	—	钢质：镀锌钢带 无机布：无机复合材料的帘面	

3. 性能特点

防火门填充新型环保隔热材料，并采用复合玻璃纤维的防火玻镁板做内面层，产品结构合理，造型美观，防火性好，开启灵活，使用寿命长，具有可靠的防火、隔烟、隔热等性能。





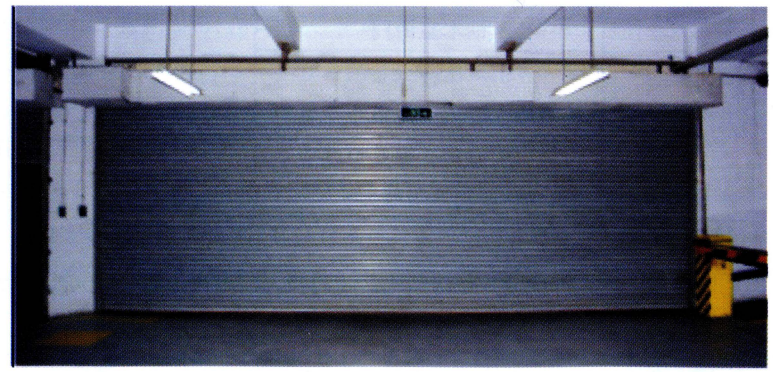

注：本页根据石家庄市永庆建材木业有限公司提供的技术资料编制。

金刚 C 类—钢、不锈钢防火玻璃门窗产品相关技术资料

1. 产品简介

广东金刚玻璃科技股份有限公司的防火门窗产品：C 类—钢、不锈钢防火玻璃门窗，是适用于精细装饰要求场所的节能防火玻璃门窗。

C 类—钢、不锈钢防火玻璃门窗系统为耐热、高强度精密钢框架系统。

2. 金刚防火玻璃隔断产品和适用范围

金刚 防火门窗系统	门窗系统 框架材料	防火极限（h） 正常配置	防火极限（h） 增设水喷淋
SD 60 钢、不锈钢 防火玻璃门	不锈钢/镀锌钢 型材	C0.5；C1.0；C1.5	A1.5；A2.0；A3.0
SDN 60 钢、不锈 钢防火玻璃门	不锈钢/镀锌钢 型材	C0.5；C1.0；C1.5	A1.5；A2.0；A3.0
SW 55 钢防火窗	镀锌钢型材	C0.5；C1.0；C1.5	A1.5；A2.0；A3.0
SW 60 节能钢防火窗	镀锌钢型材	C0.5；C1.0；C1.5	A1.5；A2.0；A3.0
SW 75 节能钢防火窗	镀锌钢型材	C0.5；C1.0；C1.5	A1.5；A2.0；A3.0

3. 性能特点和适用范围

金刚 C 类—钢、不锈钢防火玻璃门窗框架是由精密冷轧技术生产的异形钢管。高弹性模量纤细的型材能够满足设计、施工的需要，达到使建筑更加通透明亮的效果。工程应用于各类公共建筑、商业及工业建筑、学校及医院、体育及休闲中心、服务中心及火车站、机场等。

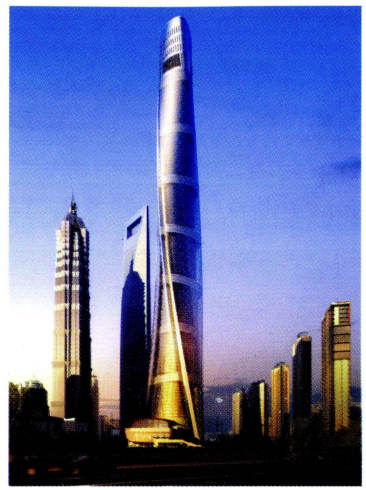

SD 60 钢防火玻璃门



SD 60 钢防火玻璃门

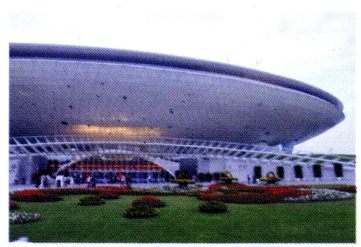

钢防火玻璃门



钢防火玻璃门

注：本页根据广东金刚玻璃科技股份有限公司提供的技术资料编制。

图集简介

12J609《防火门窗》国家建筑标准图集适用于民用建筑及工业建筑用防火门窗及防火卷帘。

图集内容主要包括：钢、不锈钢防火门，木防火门、木装饰防火门、模压板防火门、管道井防火门、防火窗、防火卷帘及附录。

图集特点：以新的防火门窗、防火卷帘标准为依据，按照新的耐火等级要求，对原图集进行了修编，如增加了不锈钢防火门窗、钢框木防火门、节能型防火窗、侧向及水平异型防火卷帘、防火门窗设置部位规定等内容。力求采用新材料、新工艺，使产品更为多样、构造合理、外观美观、防火性能好、应用广泛。图集内容丰富、条理清楚、选用方便，能够满足设计和施工的需要。